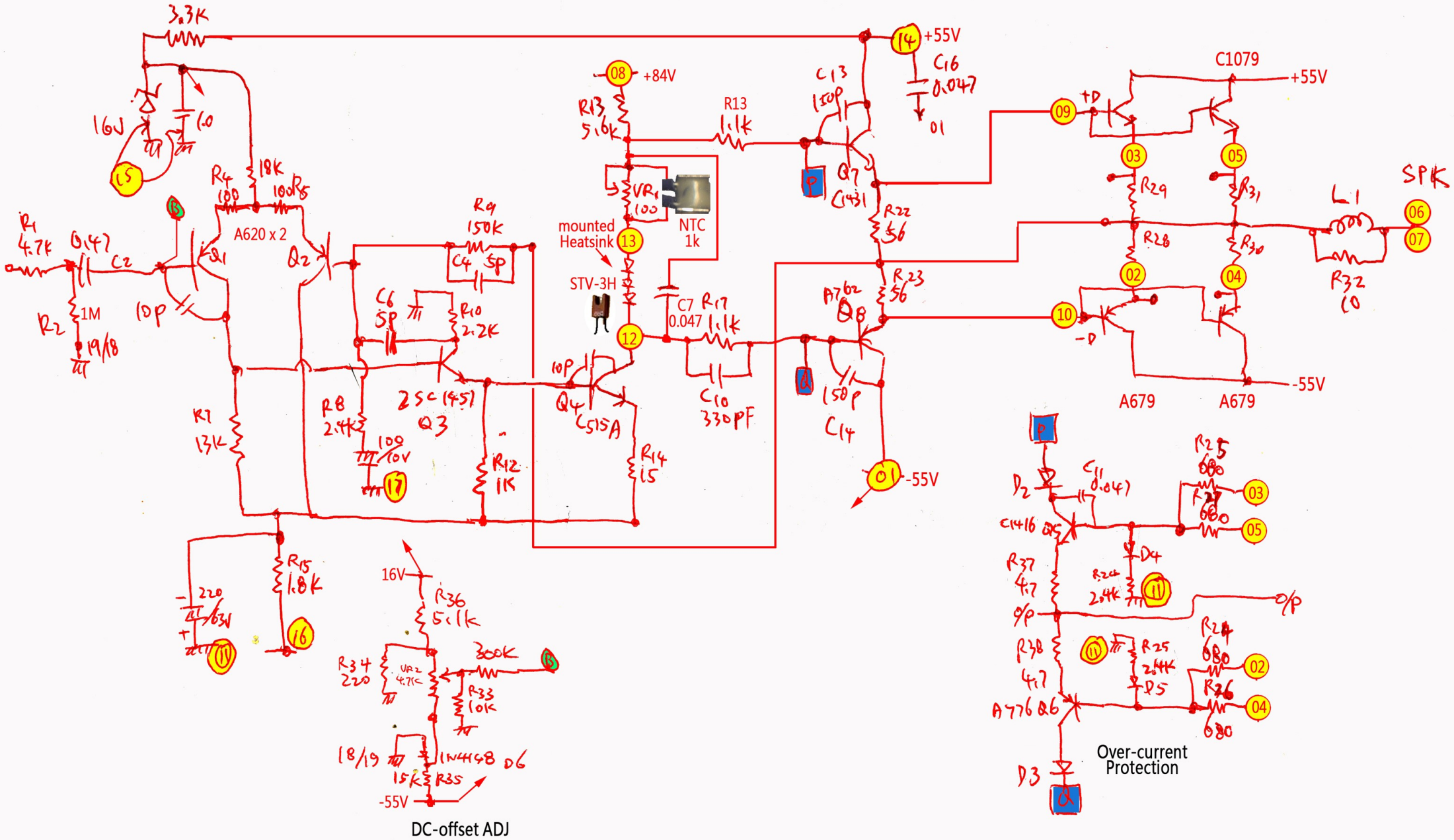
3.3K
16V
1.0
18K
R4 100
100 R5
A620 x 2
R1 4.7K
0.47
C2
Q1
Q2
R2 1M
10P
19/18
R7 13K
R9 150K
C4 5P
C6 5P
R10 2.2K
R8 2.4K
100/10V
2SC1451 Q3
R12 1K
R15 1.8K
220/63V
16V
R36 5.11K
R34 220
VR2 4.7K
300K
R33 10K
18/19
1N4148 D6
15K R35
-55V
DC-offset ADJ
+84V
R13 5.6K
VR1 100
NTC 1k
mounted Heatsink
STV-3H
C7 0.047
R17 1.1K
C10 330PF
10P
Q4 C515A
R14 15
R13 1.1K
C13 150P
Q7 C1431
R22 56
R23 56
A762 Q8
150P C14
-55V
+55V
C16 0.047
C1079
+55V
+D
R29
R31
R28
R30
L1
SPK
R32 10
-D
A679
A679
-55V
D2
C11 0.047
C1416
R27 680
R24 680
D4
R37 4.7
R24 2.4K
o/p
R38 4.7
R25 2.4K
D5
R26 680
A776 Q6
D3
Over-current Protection

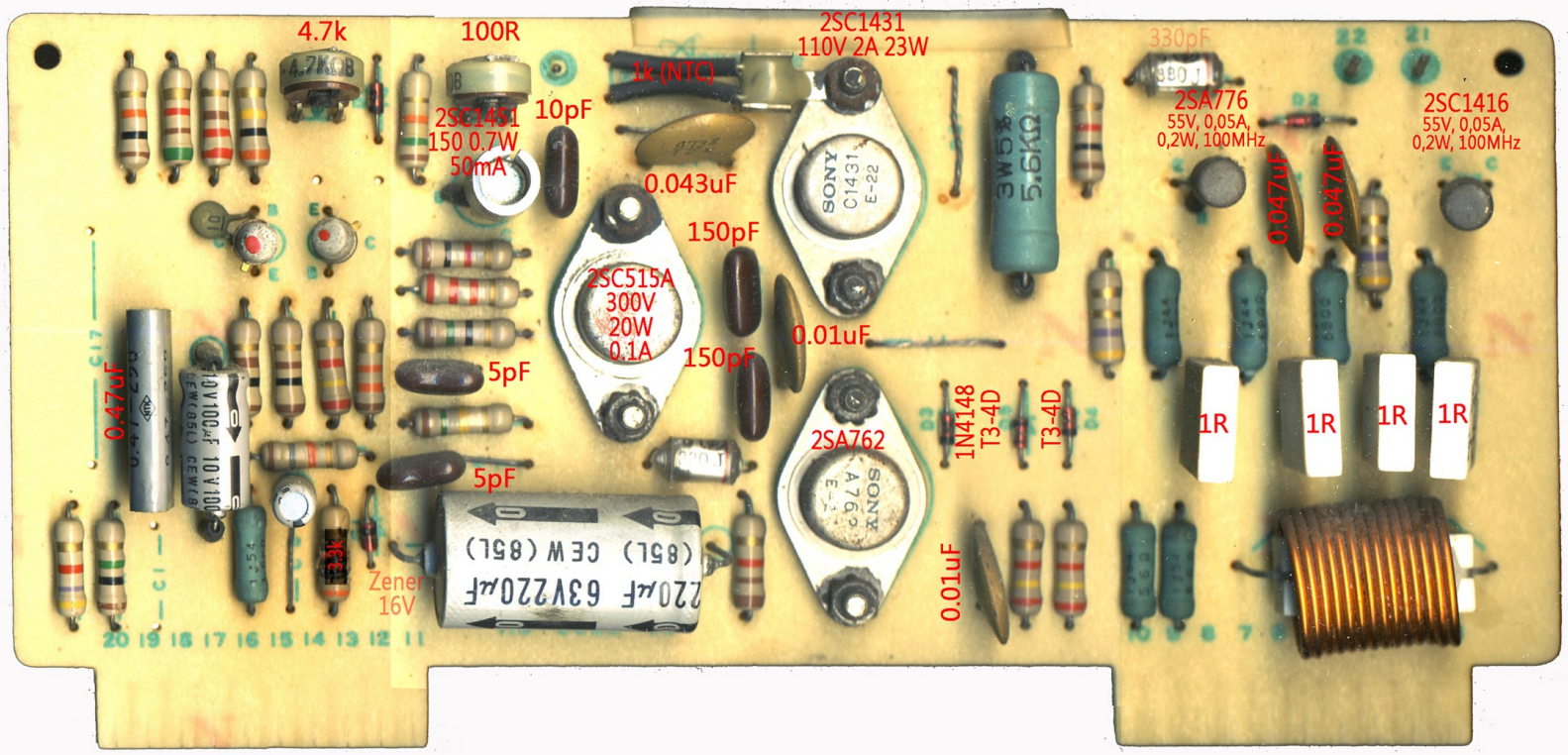
4.7k
100R
2SC1451
150 0.7W
50mA
10pF
1k(NTC)
2SC1431
110V 2A 23W
330pF
2SA776
55V, 0,05A,
0,2W, 100MHz
2SC1416
55V, 0,05A,
0,2W, 100MHz
0.043uF
150pF
2SC515A
300V
20W
0.1A
0.01uF
150pF
5pF
5pF
0.47uF
2SA762
1N4148
T3-4D
T3-4D
0.01uF
0.047uF
0.047uF
1R
1R
1R
1R
Zener
16V
220μF 63V220μF
(85L) CEW (85L)

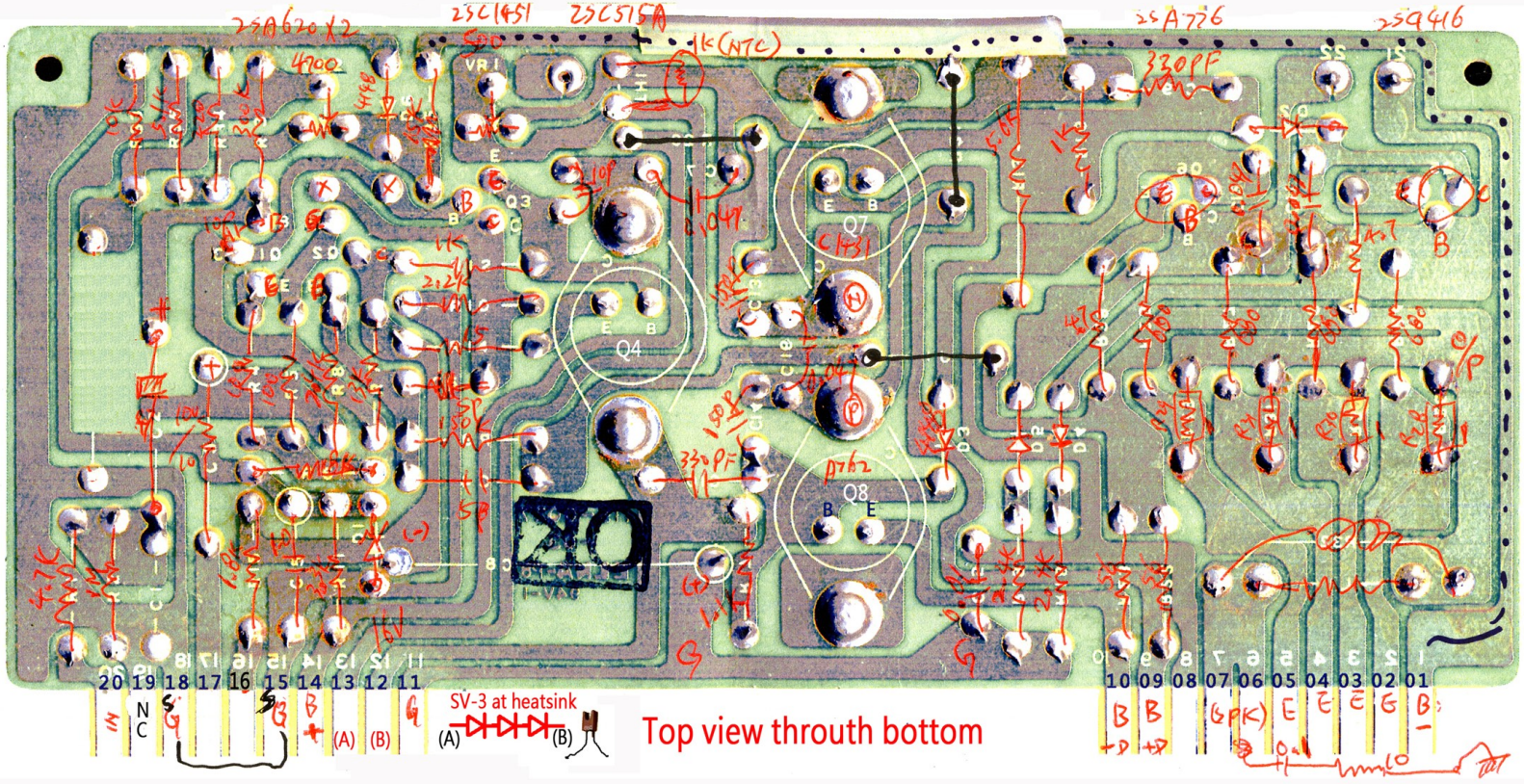
2SA620 X2
2SC1451
2SC515A
1k(NTC)
2SA776
2SC416
330pF
Q3
Q4
Q7
Q8
20 19 18 17 16 15 14 13 12 11
10 09 08 07 06 05 04 03 02 01
N
C
(A)
(B)
SV-3 at heatsink
(A)
(B)
Top view throuth bottom

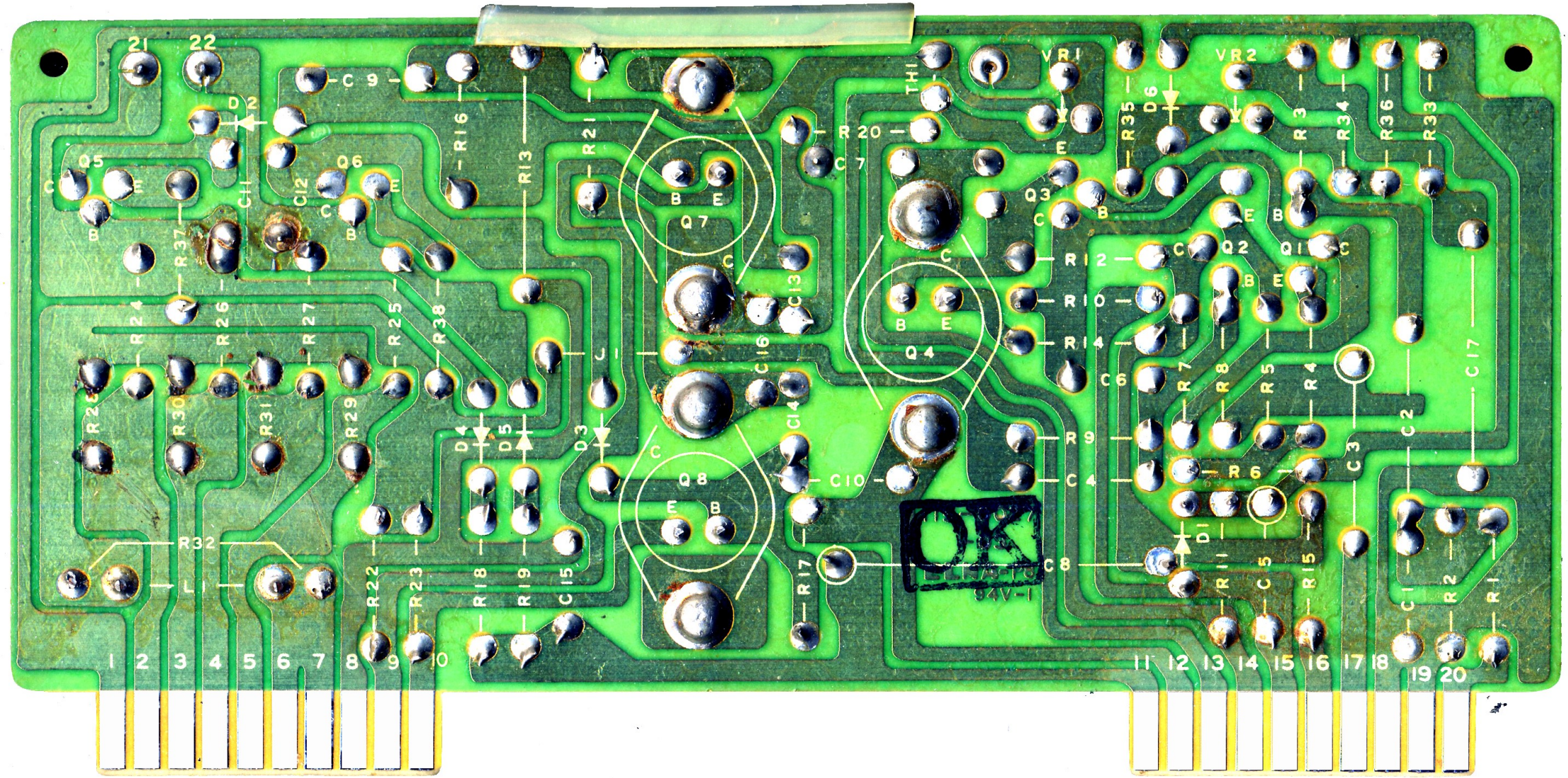
21
22
D2
C9
R16
R13
R21
Q5
Q6
C12
CH
R37
R24
R26
R27
R25
R38
R28
R30
R31
R29
D4
D5
D3
R32
L1
R22
R23
R18
R19
C15
Q7
Q8
C13
C16
C14
C10
R17
R20
C7
TH1
VR1
Q3
R12
R10
R14
C6
R9
C4
C8
Q4
R35
D6
VR2
R3
R34
R36
R33
Q2
Q1
R7
R8
R5
R4
R6
D1
R11
C5
R15
C3
C2
C17
C1
R2
R1
1 2 3 4 5 6 7 8 9 10
11 12 13 14 15 16 17 18 19 20