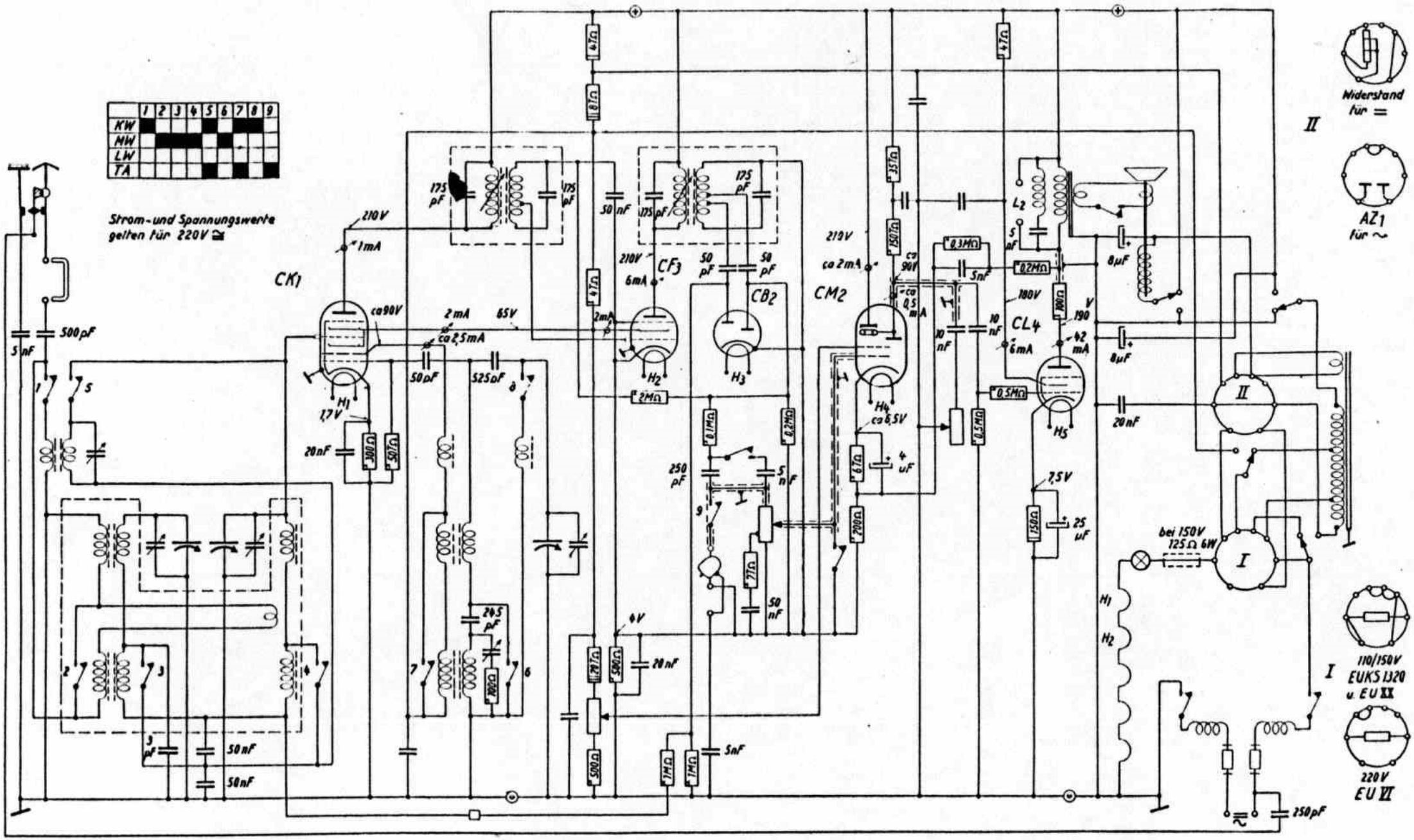

AEG, 77 GWK, und Telefunken, 776 GWK, Allstrom, 2 Vorkreise, 4 Zwischenfrequenzkreise