CA-W50机壳分解图

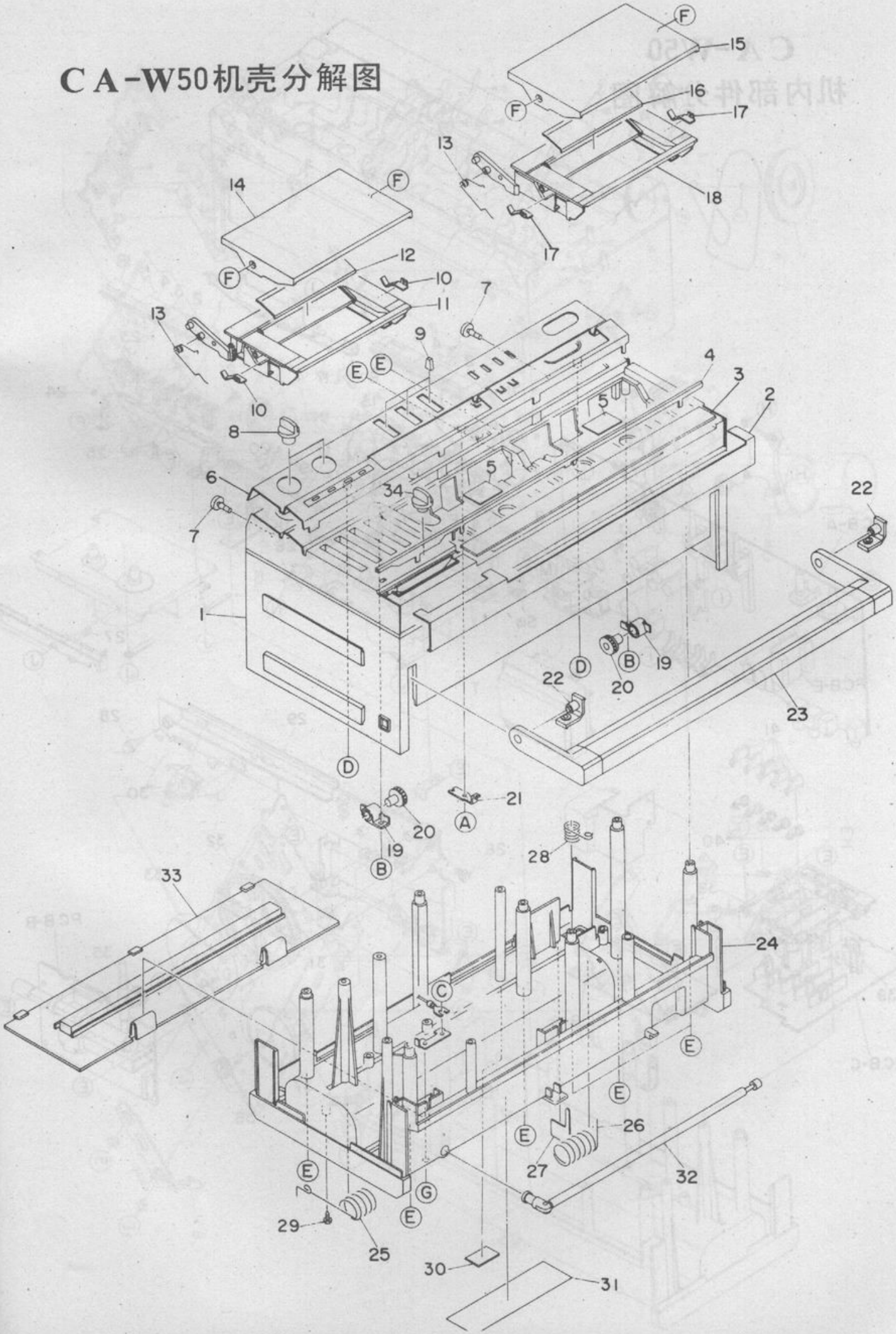
F
15
16
17
13
18
14
12
10
11
7
9
E
4
3
2
5
8
6
34
22
1
D
B
19
20
23
21
A
28
33
24
C
26
27
32
G
29
25
30
31

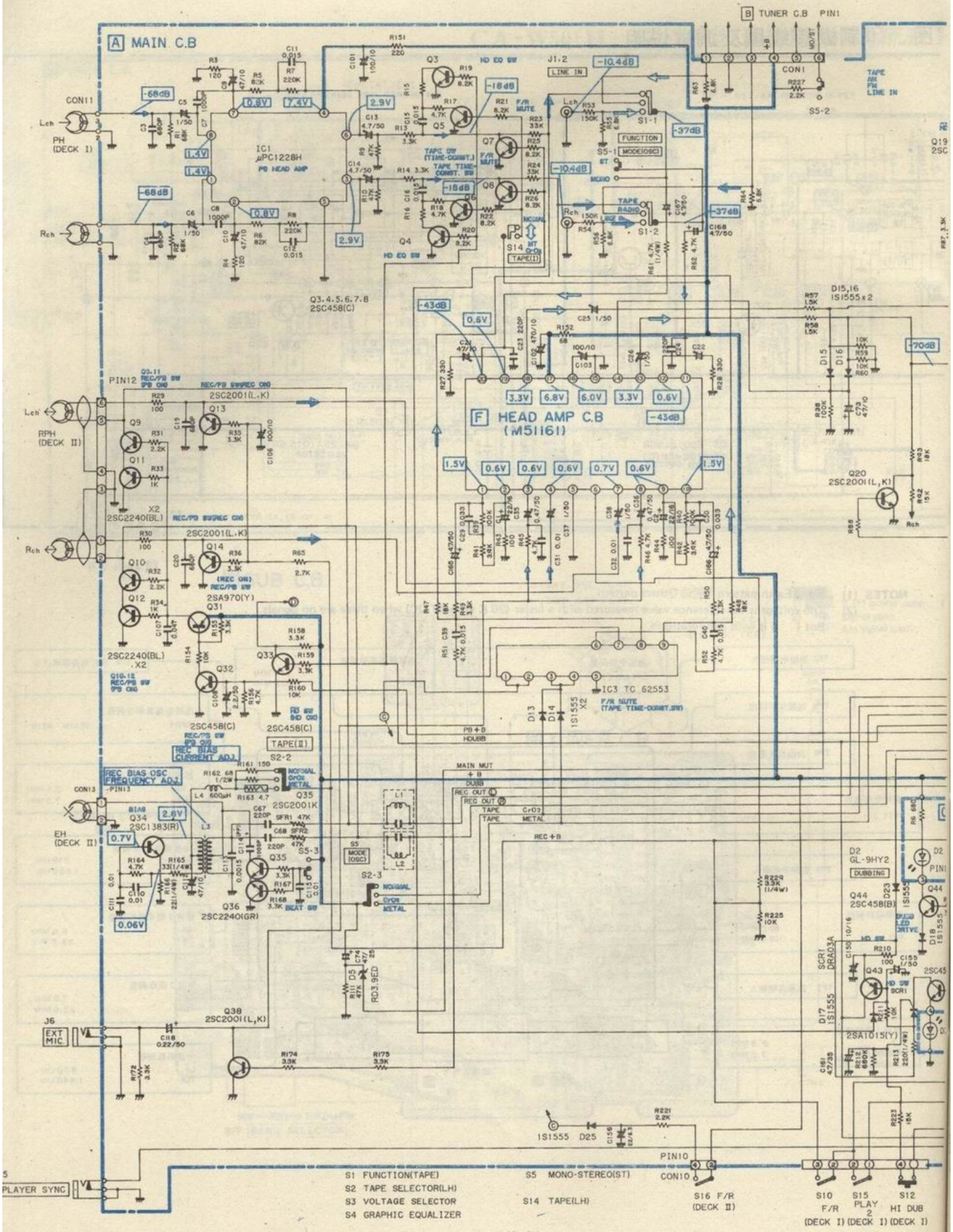
A MAIN C.B
B TUNER C.B PIN1
F HEAD AMP C.B (M51161)
IC1 μPC1228H PB HEAD AMP
IC3 TC 62553
Q3.4.5.6.7.8 2SC458(C)
S1 FUNCTION(TAPE)
S2 TAPE SELECTOR(LH)
S3 VOLTAGE SELECTOR
S4 GRAPHIC EQUALIZER
S5 MONO-STEREO(ST)
S14 TAPE(LH)
S16 F/R (DECK II)
S10 F/R (DECK I)
S15 PLAY 2 (DECK I)
S12 HI DUB (DECK I)
PLAYER SYNC
EXT MIC
REC BIAS CURRENT ADJ.
REC BIAS OSC FREQUENCY ADJ.

CA-W50(AIWA公司)

度盘拉线的安装

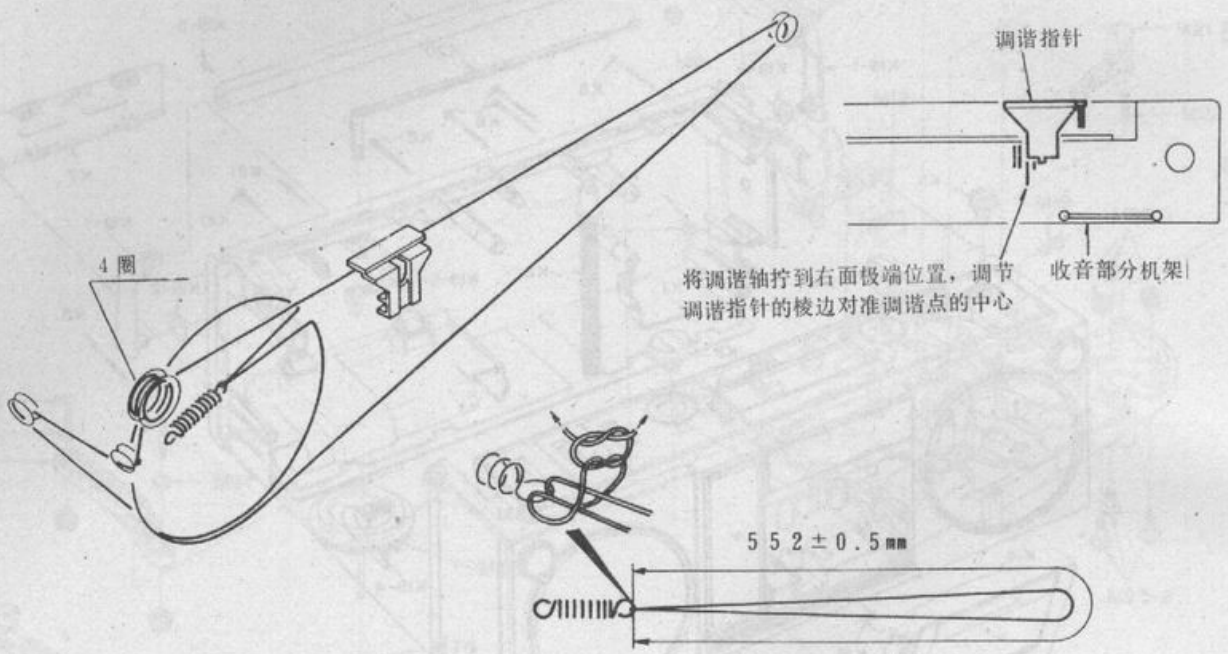

拆卸方法

机壳前脸的拆卸

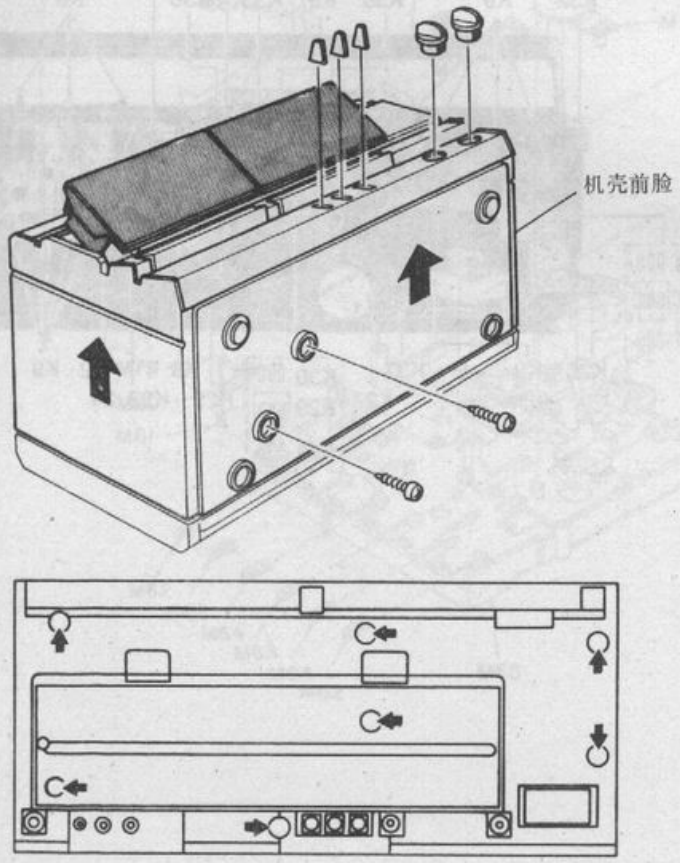

图1-1

(1) 拆卸去9枚螺钉和5只旋钮。

(2) 打开带仓门之后，按箭头方向拆卸下机壳前脸(见图1-1)。

机心及图示均衡器印制板的拆卸

拆卸去四枚螺钉（见图1-2）。

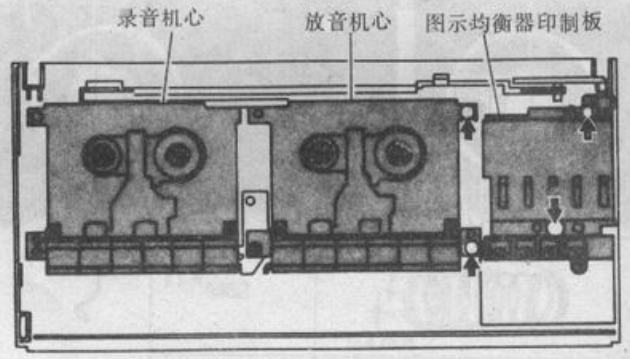

图1-2

调谐器印制板的拆卸

(1) 拆卸去三枚螺钉（见图1-3）。

(2) 拆卸去二枚螺钉（见图1-4）。

均衡器印制板的拆卸

(1) 拆卸去二枚螺钉（见图1-5）。

主印制板的拆卸

(1) 拧出二枚螺钉，依箭头方向拆卸出主印制板(见图1-6)。

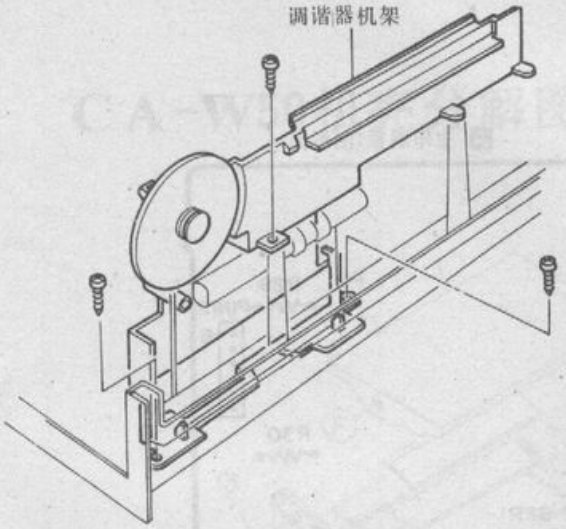

图1-3

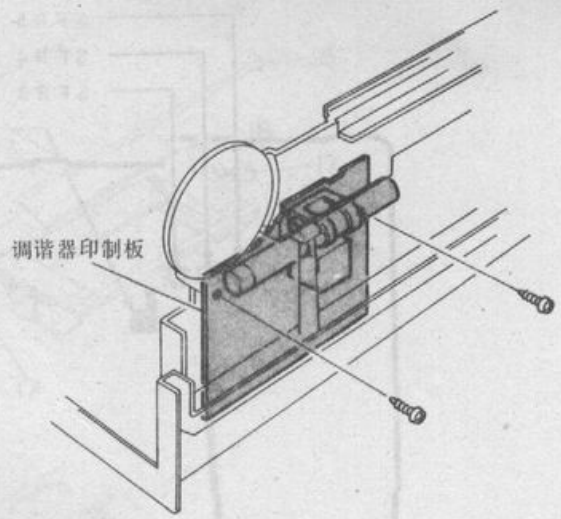

图1-4

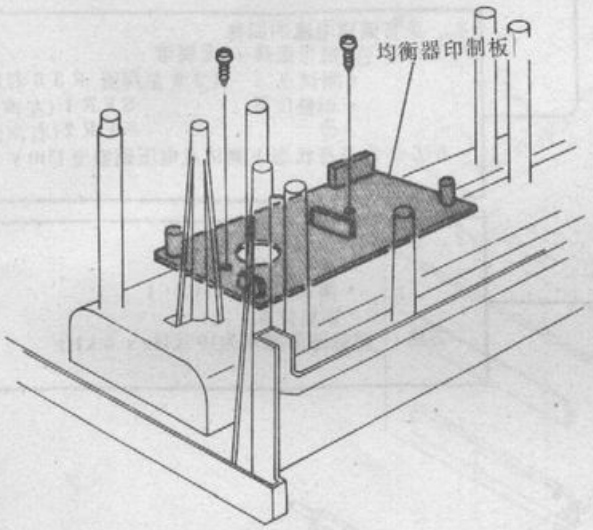

图1-5

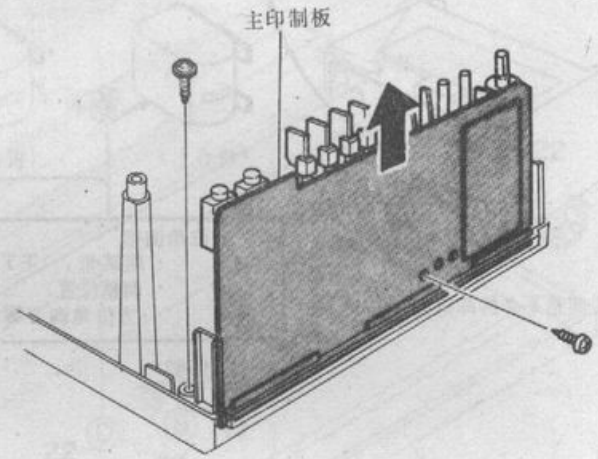

图1-6

电气调整

1．带速

带速应按常速至高速的次序调整。

如果按相反的步骤调整可能引起误调。

	测试带	机心	调整位置	调整步骤	方法
常速	TTA-111S	机心Ⅱ（录/放）	SFR5	①	装入TTA-111S并按下放音键，然后调整SFR5，使放音频率为3 kHz。
		机心Ⅰ（放音）	SFR3	②	装入TTA-111S并按下放音键，然后调整SFR3，使放音频率为3 kHz。
高速	TTA-111H	机心Ⅱ（录/放）	无调整	③	使测试点H接地 装入TTA-111H并按下放音键，然后确定带速。
		机心Ⅰ（放音）	SFR4	④	使测试点H接地。 装入TTA-111H并按下机心Ⅰ和Ⅱ的放音键，然后调节SFR4，使带速与机心Ⅱ相同。

SFR5（机心Ⅱ常速调整）
SFR4（机心Ⅰ高速调整）
SFR3（机心Ⅰ常速调整）
测试点H
A 主印制板(图形面)
R29
PIN12
6
1
R30
L3
PIN13
1
2
SFR2 SFR1
（机心Ⅰ）
（机心Ⅱ）
SFR5
SFR3
SFR4
※速度调整不必拆卸机壳

3．录音偏磁电流的调整
・磁带选择：金属带
・测试点：R29左声道 R30右声道
・调整位置：SFR1（左声道）
SFR2（右声道）
方法：在录音状态下测试点电压调整至43mV。

4．方位角调整
・测试带：TTA-117C
・调整位置：
方位角调节螺丝

2．录音偏磁振荡频率的调整：
・状态开关：单声
・测试点：PIH13 1
・调整位置：L_3
方法：调整振荡频率为100kHz±5kHz

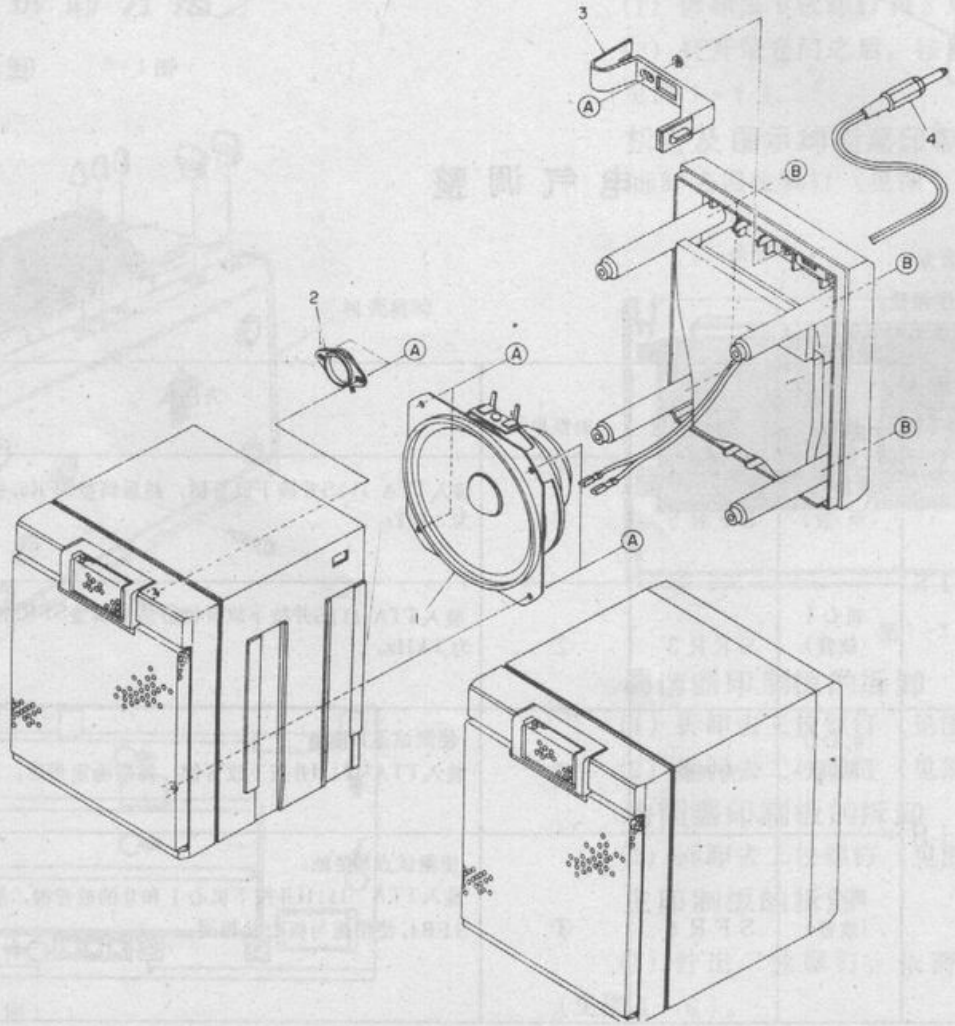

CA-W50
机内部件分解图

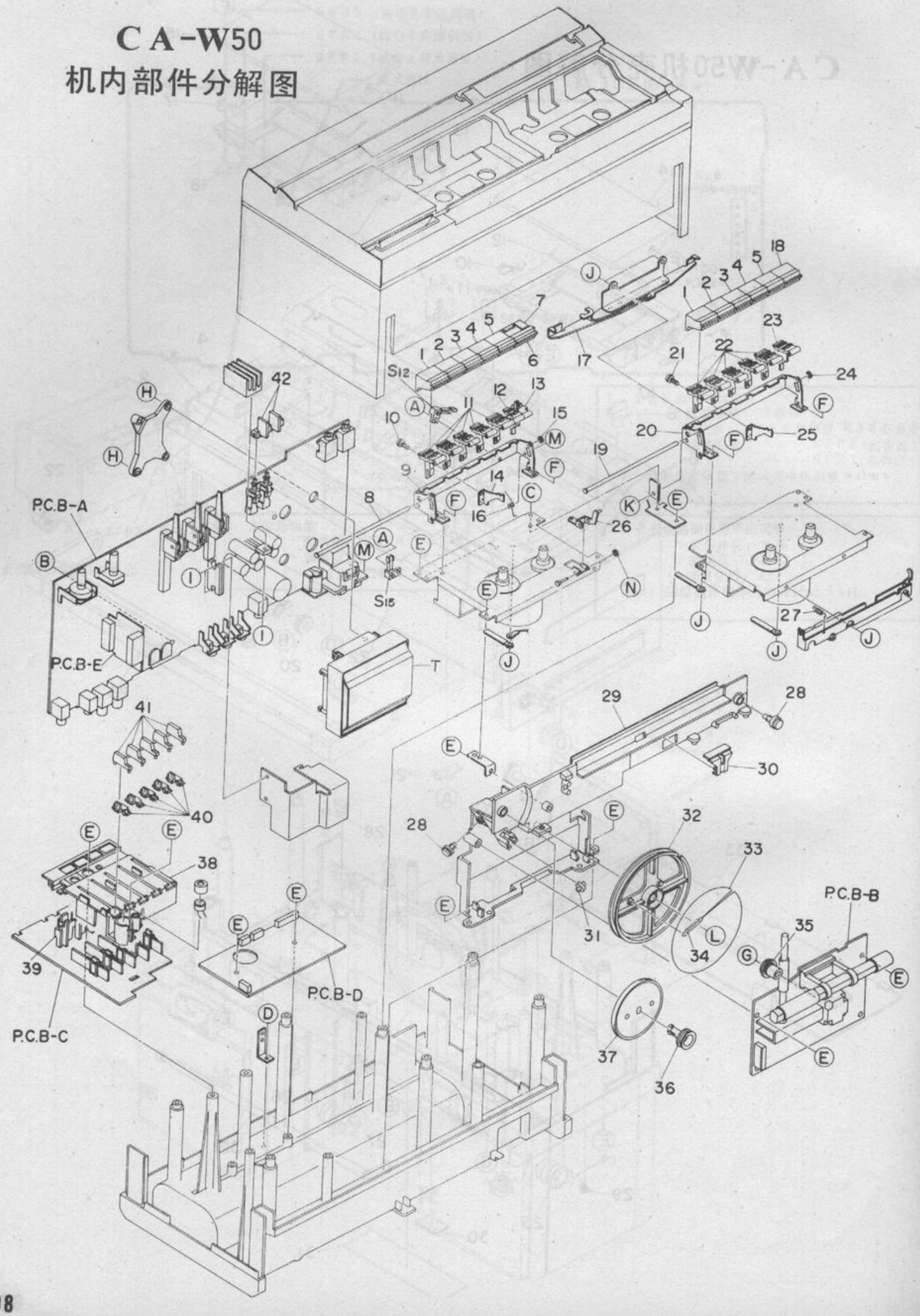

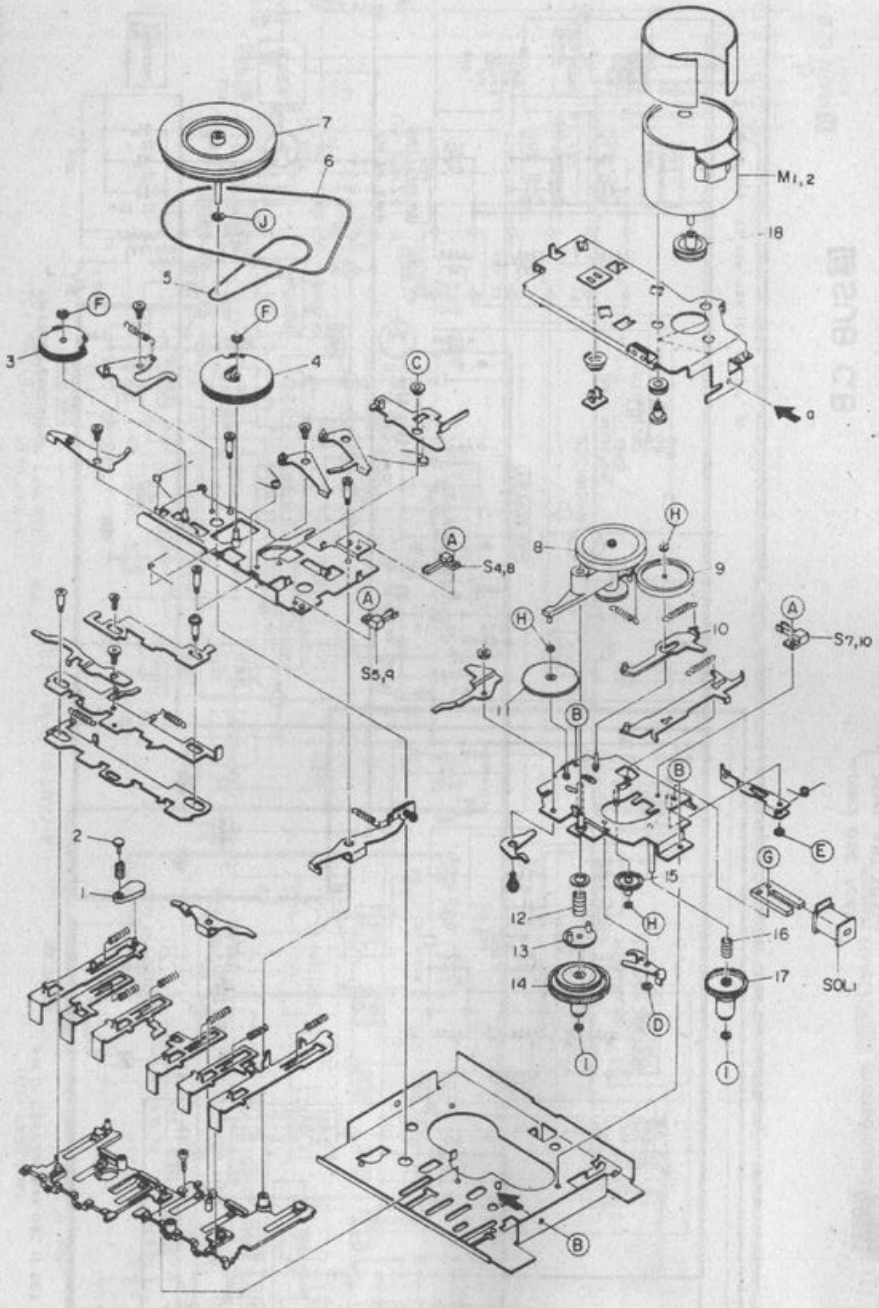
M1,2
S4,8
S5,9
S7,10
SOL1

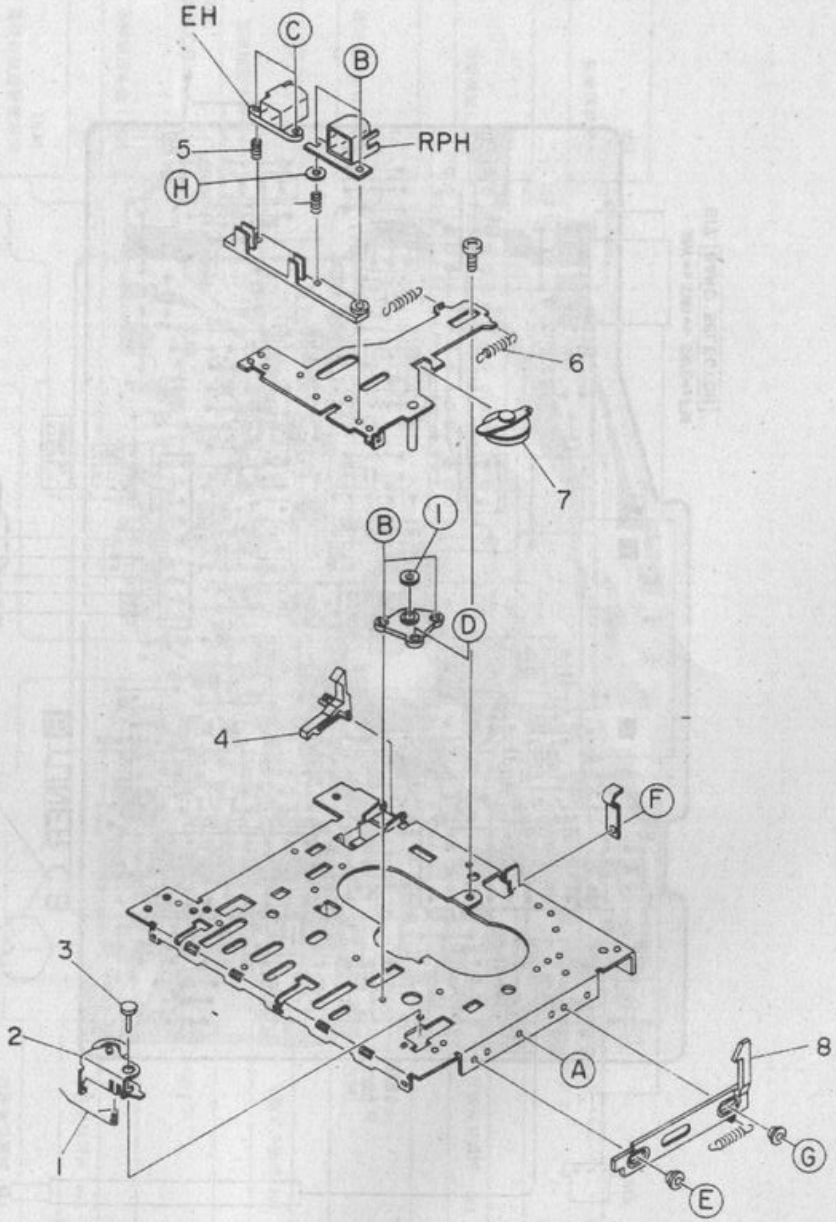
EH
RPH

CA-W50(H、G、F型)调谐器部分电原理

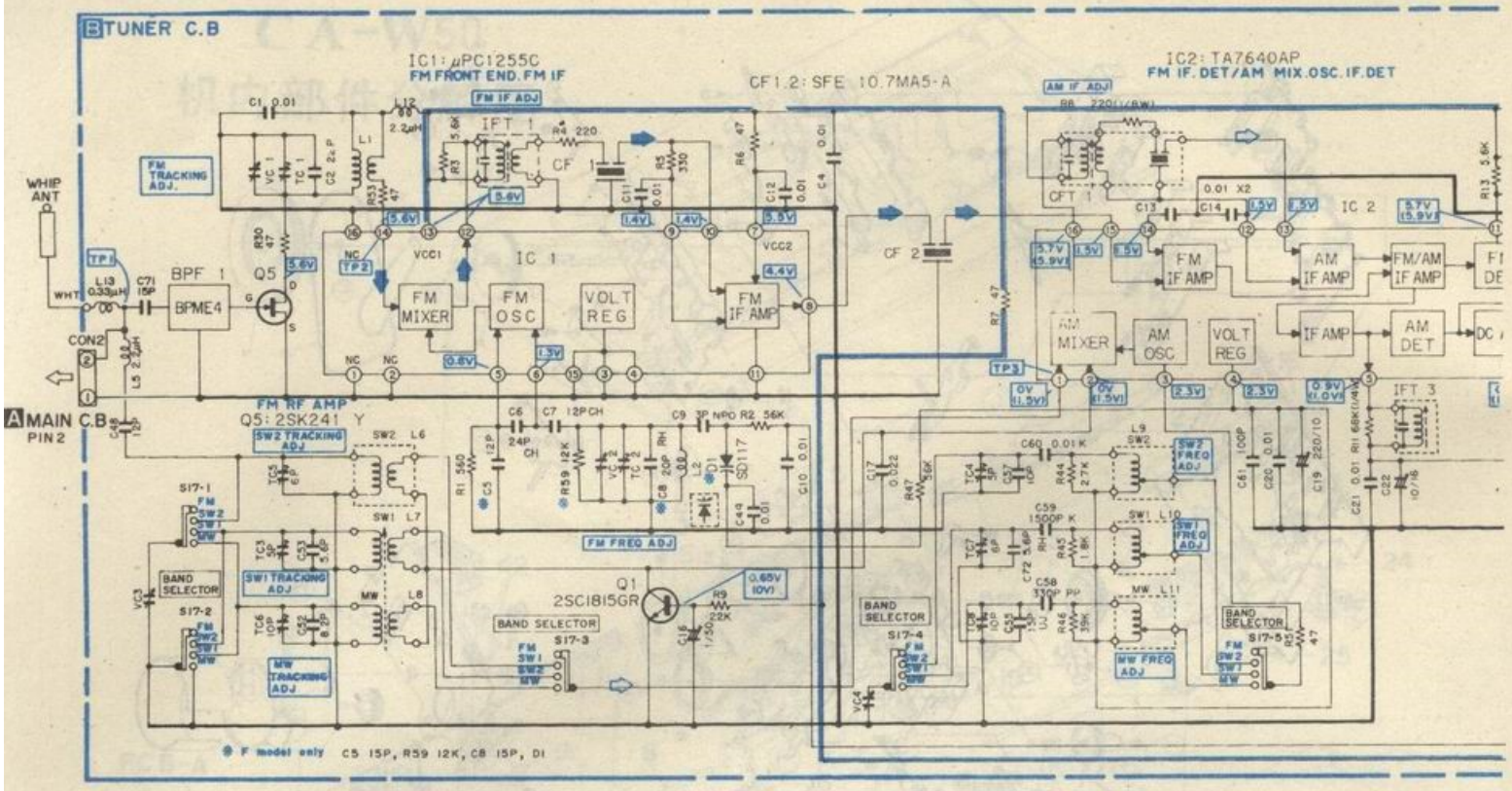

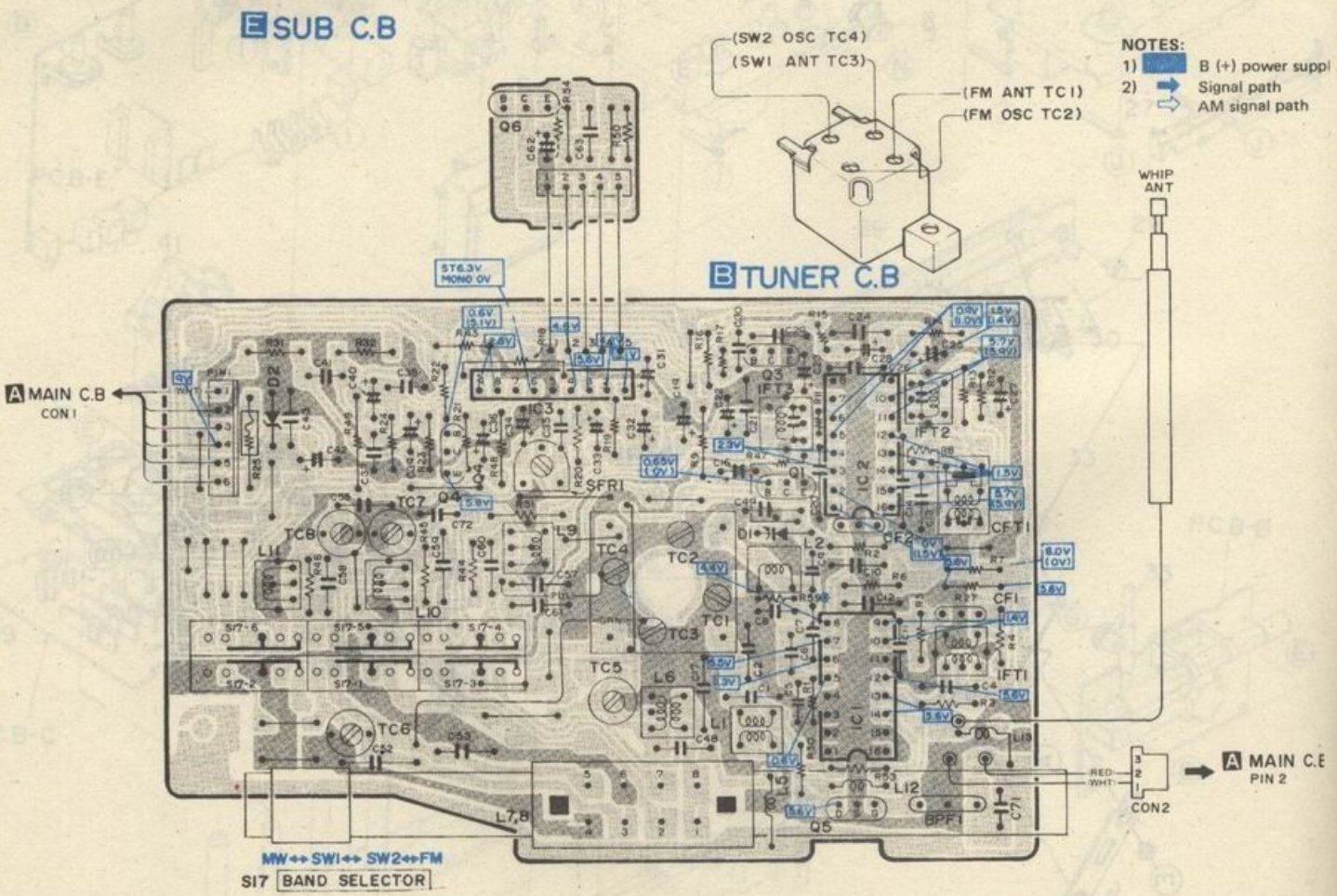

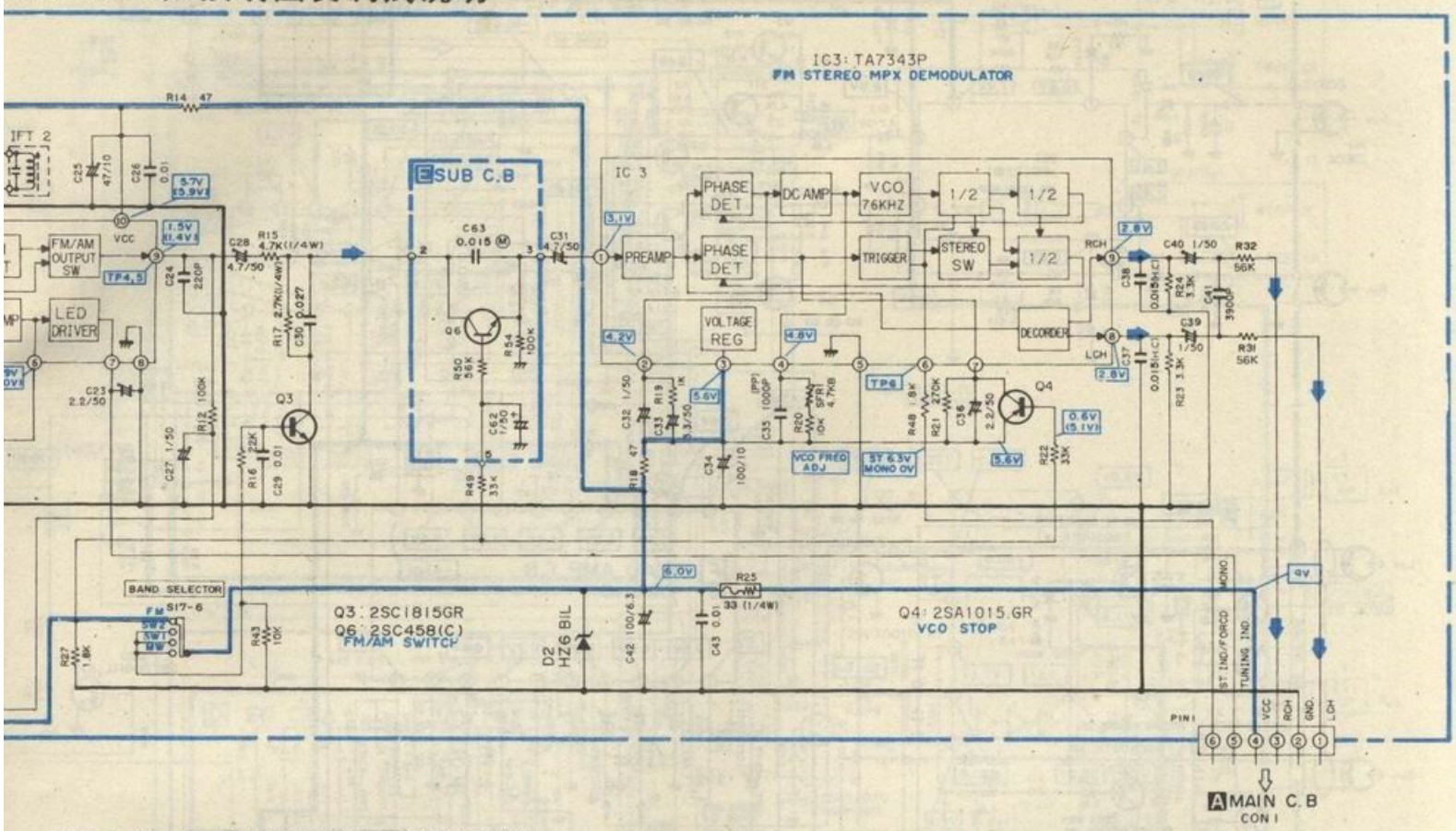

NOTES (1) Earth pattern Others pattern

(2) The voltage is the reference value measured with a tester (20 K ohms/V DC) when there are no signals. But ( ) is with AM reception.

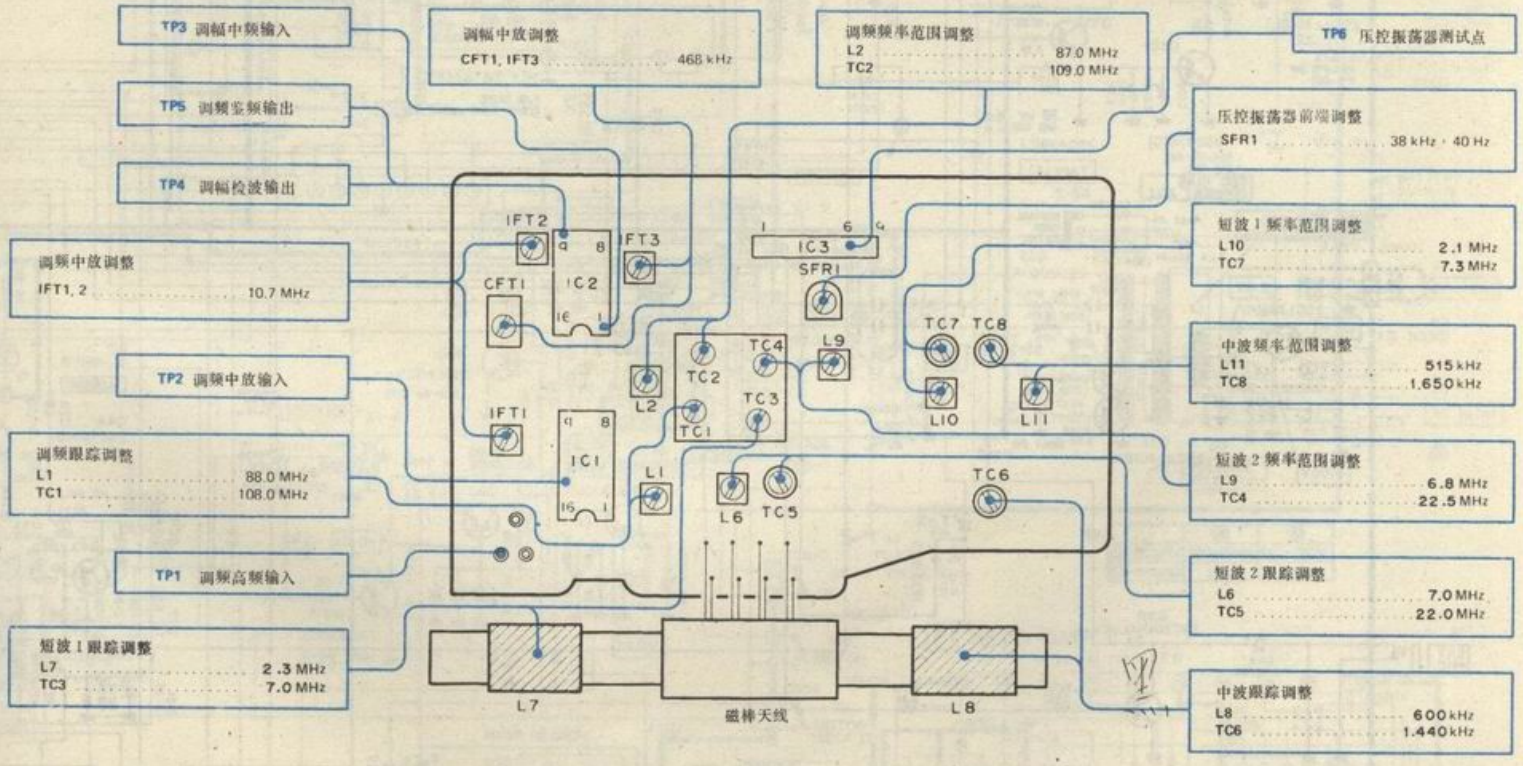

CA-W50低放部分电原理图

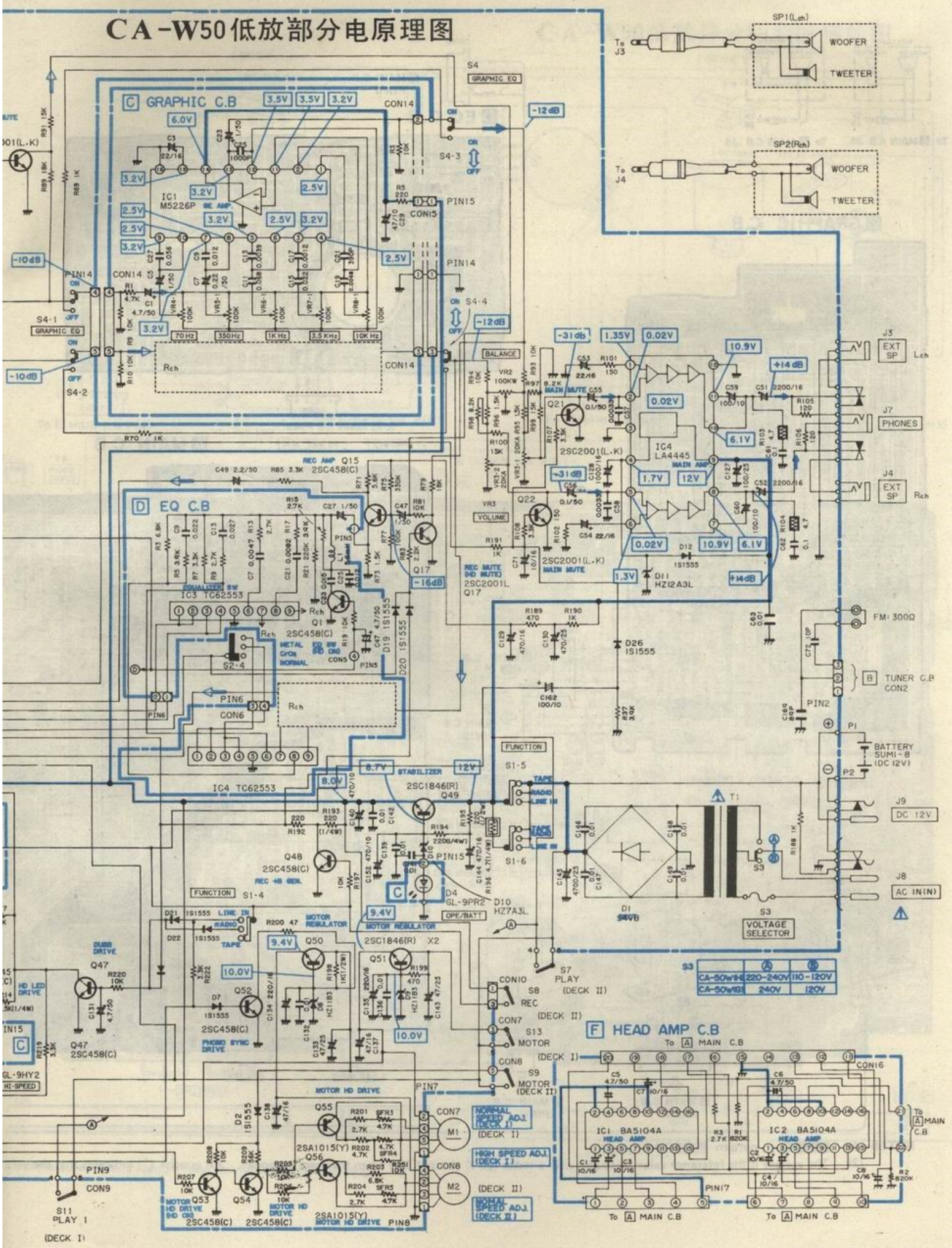

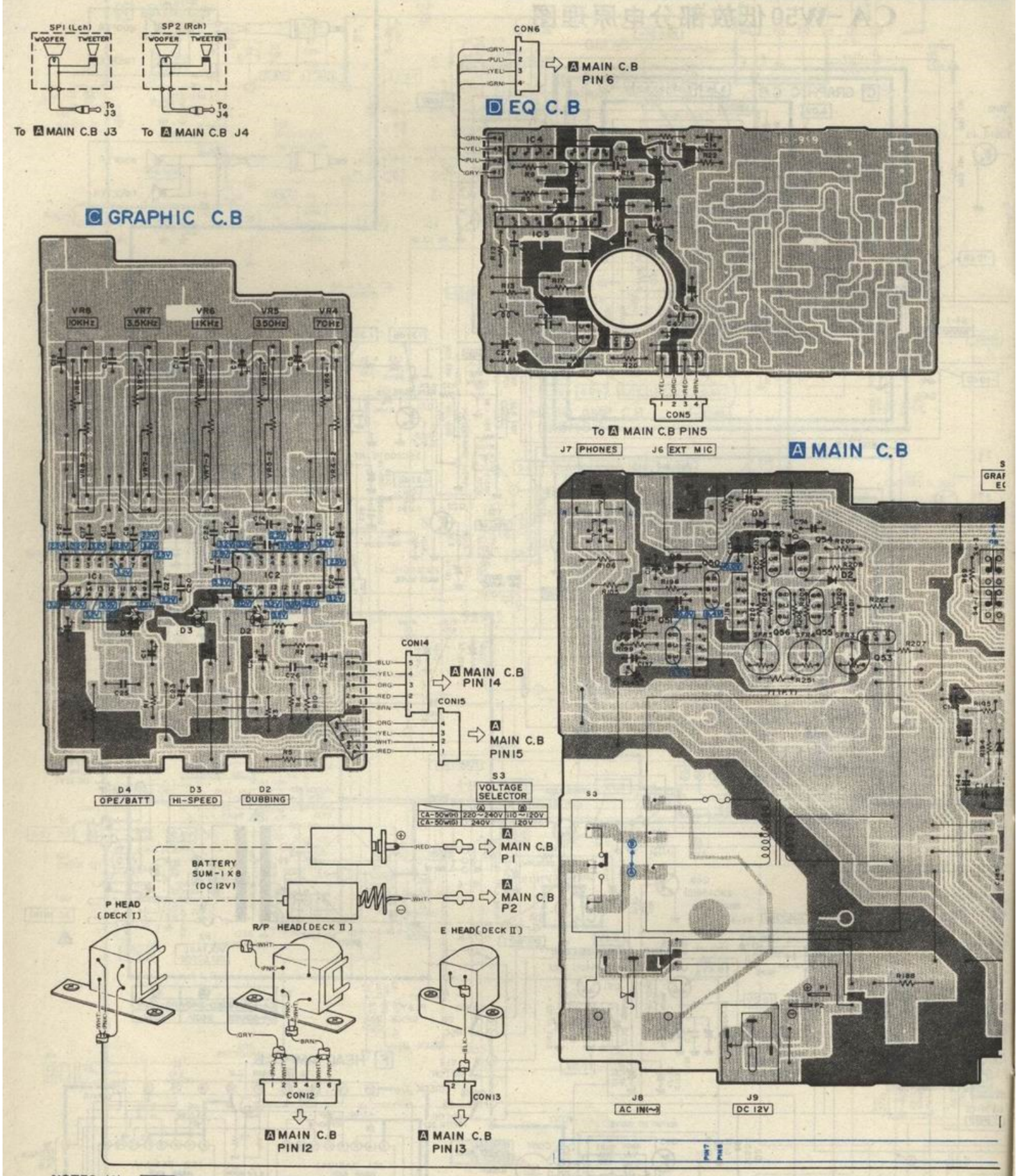

NOTES (1) Earth pattern Others pattern

(2) The voltage is the reference value measured with a tester (20 K ohms/V DC) when there are no signals. An asterisk (*) indicates that the valu

CA-W50低放部分印制板接线图

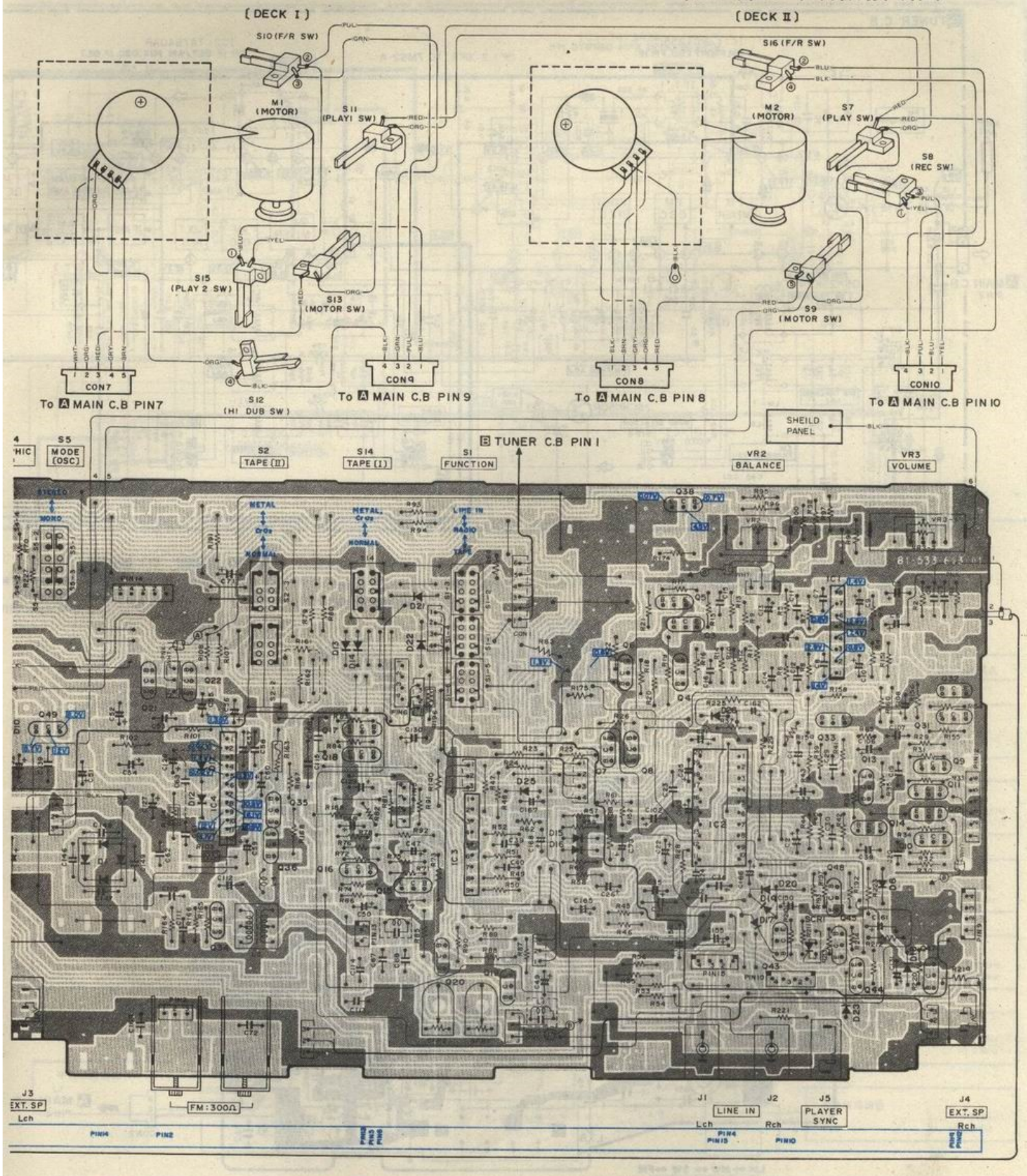

t was measured with a vacuum-tube voltmeter during recording.

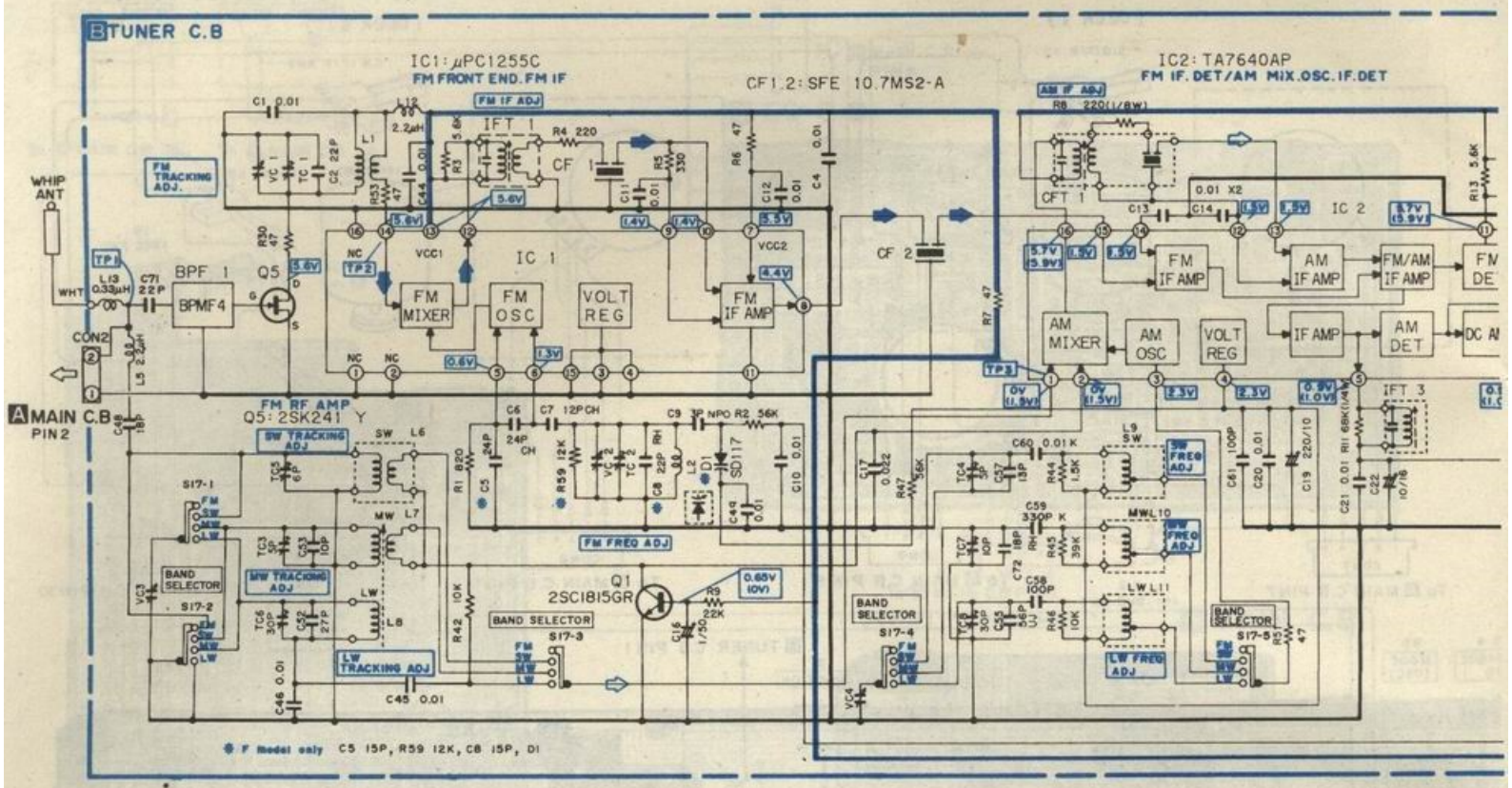
B TUNER C.B
IC1: μPC1255C
FM FRONT END. FM IF
CF1.2: SFE 10.7MS2-A
IC2: TA7640AP
FM IF. DET/AM MIX. OSC. IF. DET
WHIP ANT
FM TRACKING ADJ.
FM IF ADJ
AM IF ADJ
BPF 1
BPMF4
Q5
IC 1
IC 2
FM MIXER
FM OSC
VOLT REG
FM IF AMP
AM MIXER
AM OSC
AM IF AMP
FM/AM IF AMP
AM DET
DC AMP
CF 1
CF 2
CFT 1
IFT 1
IFT 3
A MAIN C.B
PIN 2
CON2
FM RF AMP
Q5: 2SK241 Y
SW TRACKING ADJ
MW TRACKING ADJ
LW TRACKING ADJ
FM FREQ ADJ
SW FREQ ADJ
LW FREQ ADJ
BAND SELECTOR
S17-1
S17-2
S17-3
S17-4
S17-5
Q1
2SC1815GR
SD117
* F Model only C5 15P, R59 12K, C8 15P, D1

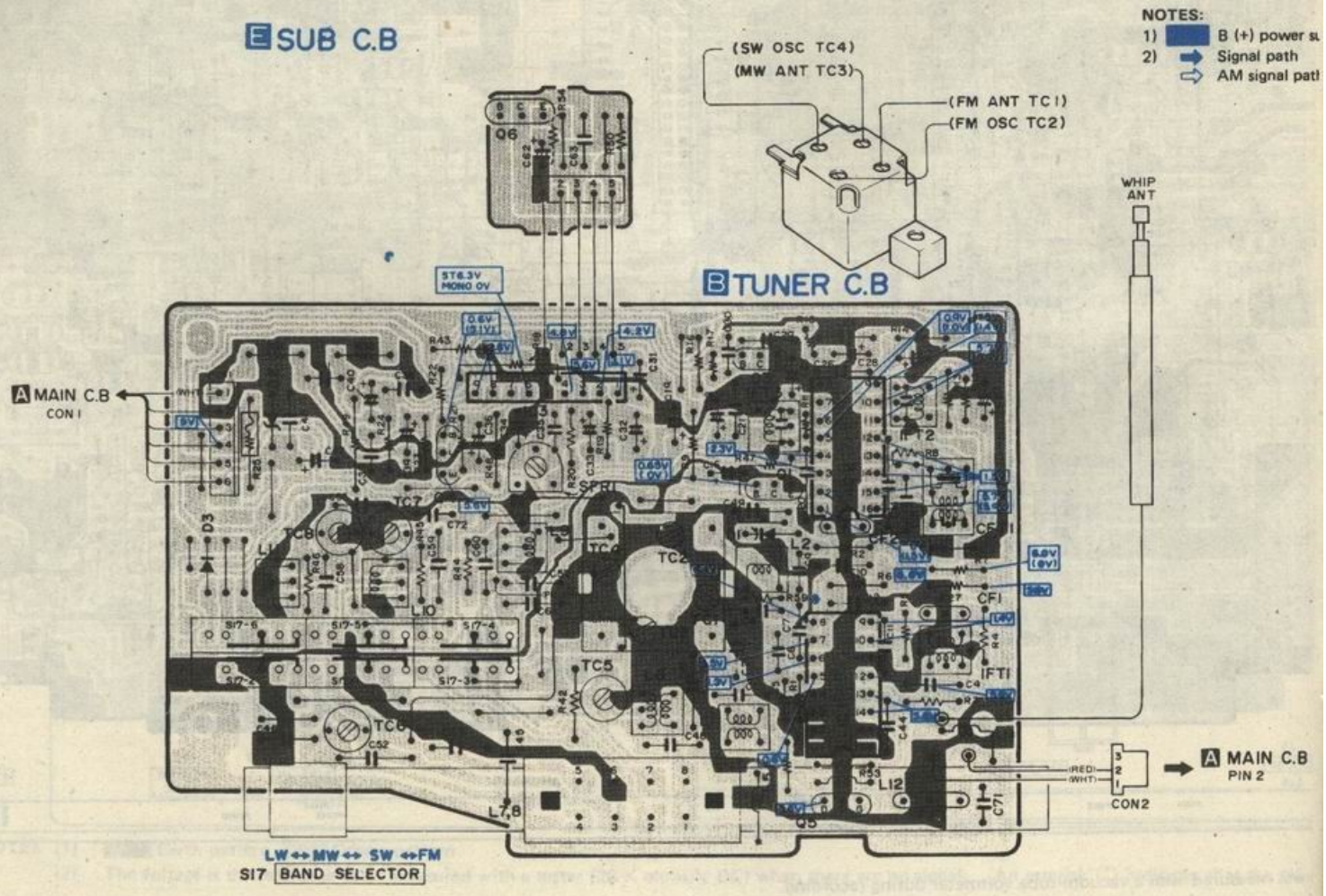
E SUB C.B
NOTES:
1) B (+) power su
2) Signal path
AM signal path
(SW OSC TC4)
(MW ANT TC3)
(FM ANT TC1)
(FM OSC TC2)
WHIP ANT
B TUNER C.B
A MAIN C.B
CON1
A MAIN C.B
PIN 2
CON2
LW ↔ MW ↔ SW ↔ FM
S17 BAND SELECTOR