CS-50D

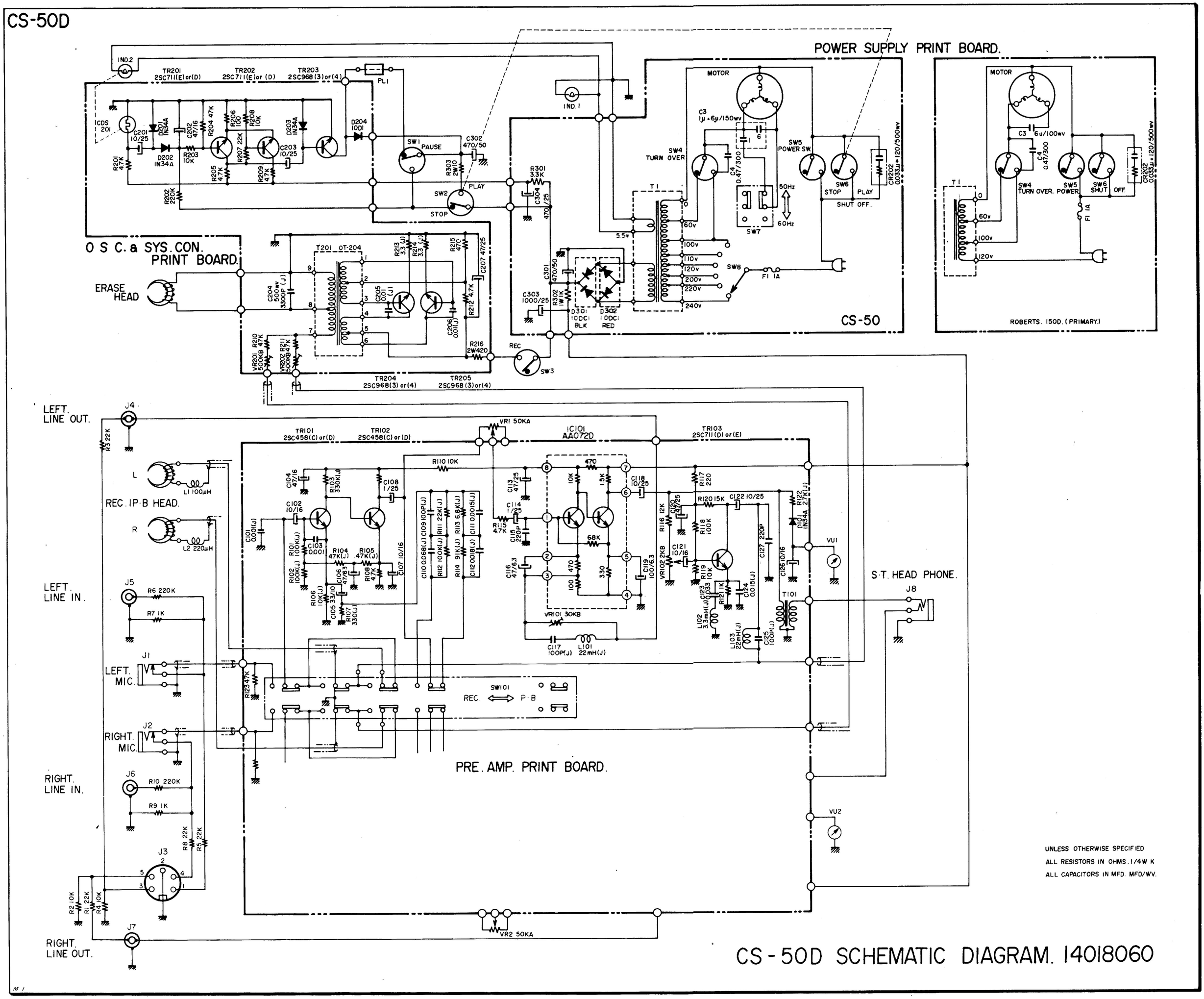

CS-50D SCHEMATIC DIAGRAM. 14018060