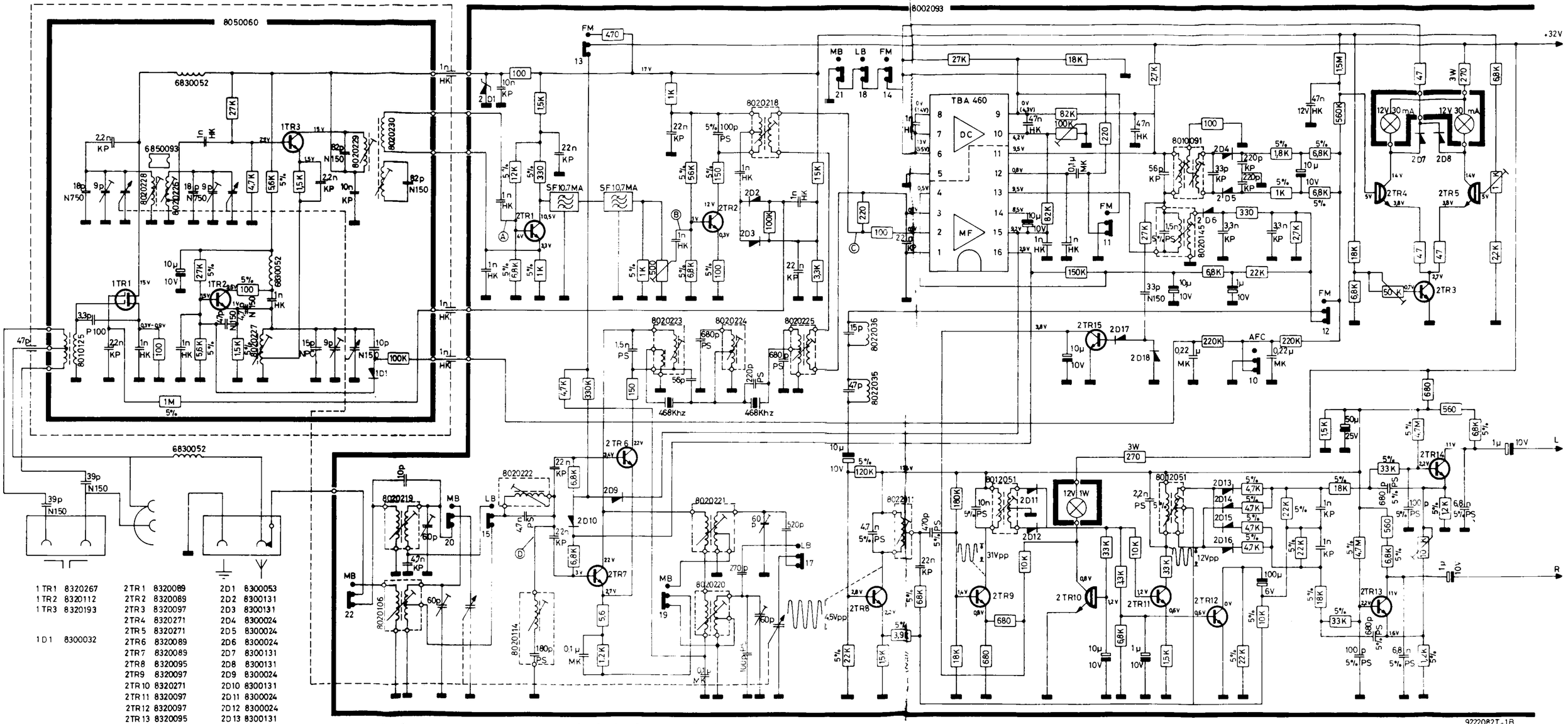

1 TR1	8320267	2 TR1	8320089	2 D1	8300053
1 TR2	8320112	2 TR2	8320089	2 D2	8300131
1 TR3	8320193	2 TR3	8320097	2 D3	8300131
		2 TR4	8320271	2 D4	8300024
		2 TR5	8320271	2 D5	8300024
1 D1	8300032	2 TR6	8320089	2 D6	8300024
		2 TR7	8320089	2 D7	8300131
		2 TR8	8320095	2 D8	8300131
		2 TR9	8320097	2 D9	8300024
		2 TR 10	8320271	2 D10	8300131
		2 TR 11	8320097	2 D11	8300024
		2 TR 12	8320097	2 D12	8300024
		2 TR 13	8320095	2 D13	8300131
		2 TR 14	8320095	2 D14	8300131
		2 TR 15	8320097	2 D15	8300131
				2 D16	8300131
				2 D17	8300024
2 IC1	8340014			2 D18	8300024

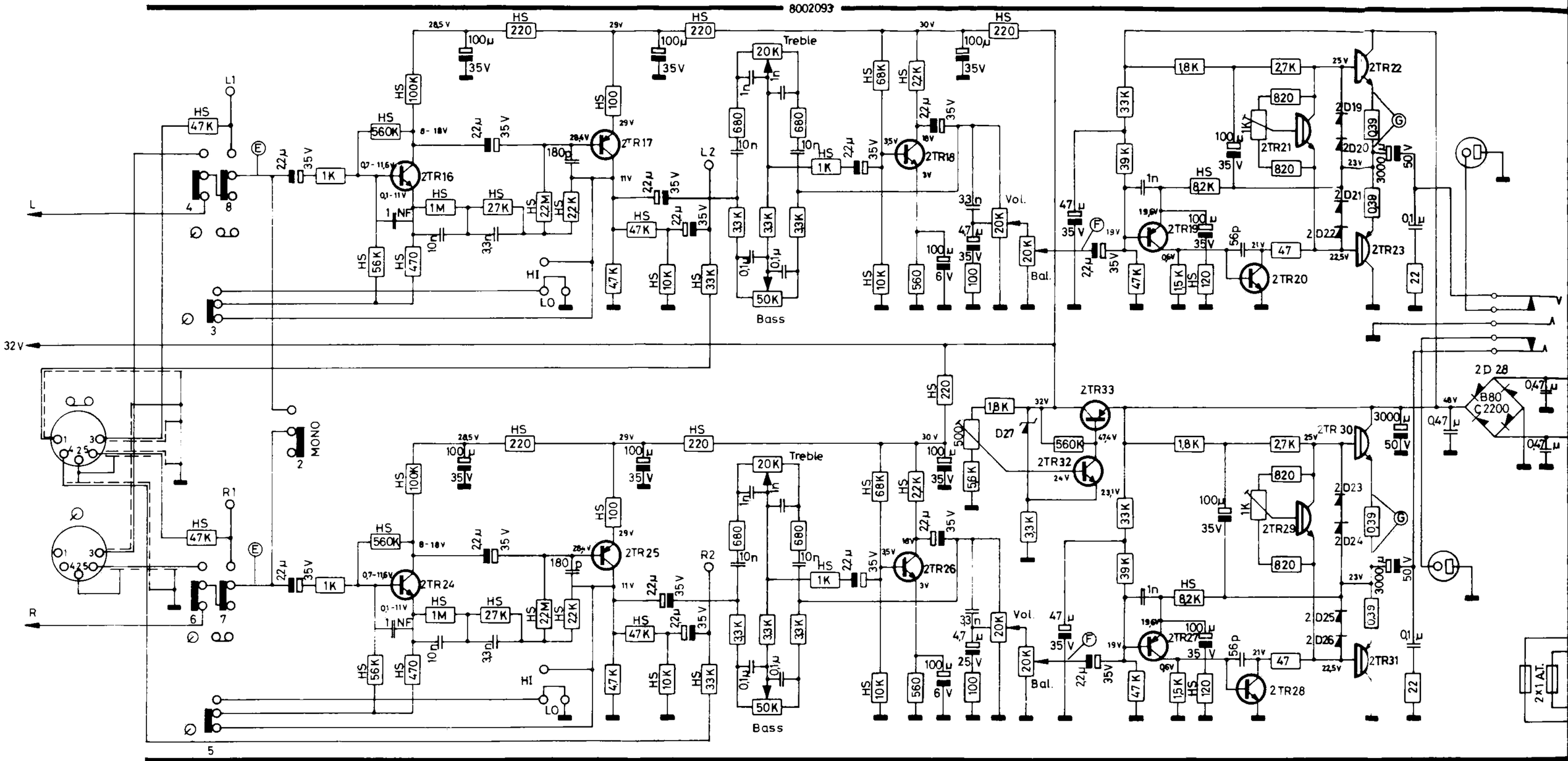
8002093
L1
L
L2
R1
R
R2
32 V
MONO
HI
LO
Treble
Bass
Vol.
Bal.
2TR16
2TR17
2TR18
2TR19
2TR20
2TR21
2TR22
2TR23
2TR24
2TR25
2TR26
2TR27
2TR28
2TR29
2TR30
2TR31
2TR32
2TR33
2D 28
B80 C2200
2x1 A.T.
9222083T-1B

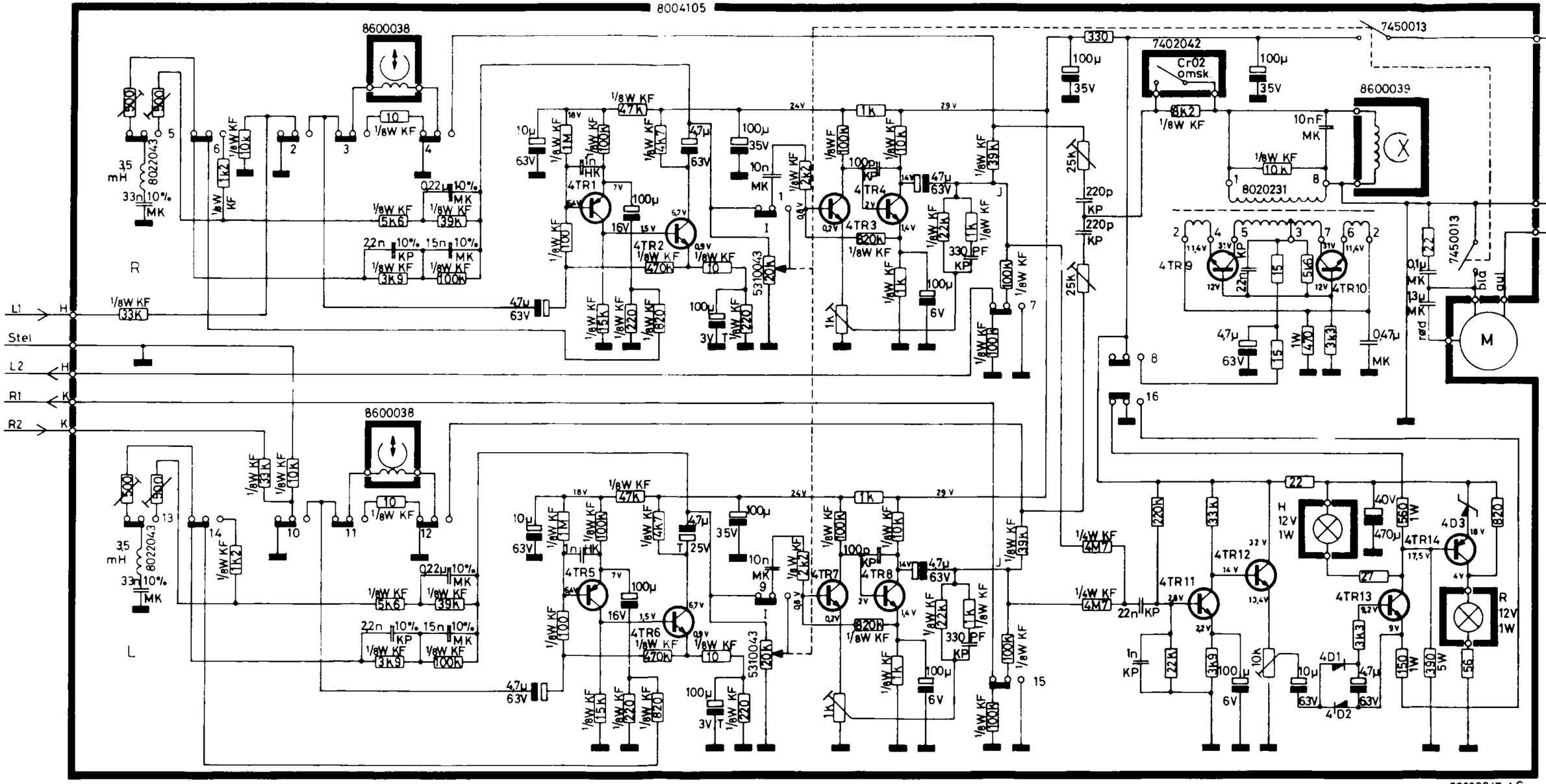

4 TR 1 8320
4 TR 2 8320
4 TR 3 8320
4 TR 4 8320
4 TR 5 8320
4 TR 6 8320
4 TR 7 8320
4 TR 8 8320
4 TR 9 8320
4 TR10 8320
4 TR11 8320
4 TR12 8320
4 TR13 8320
4 TR14 8320
4 D 1 8300
4 D 2 8300
4 D 3 8300