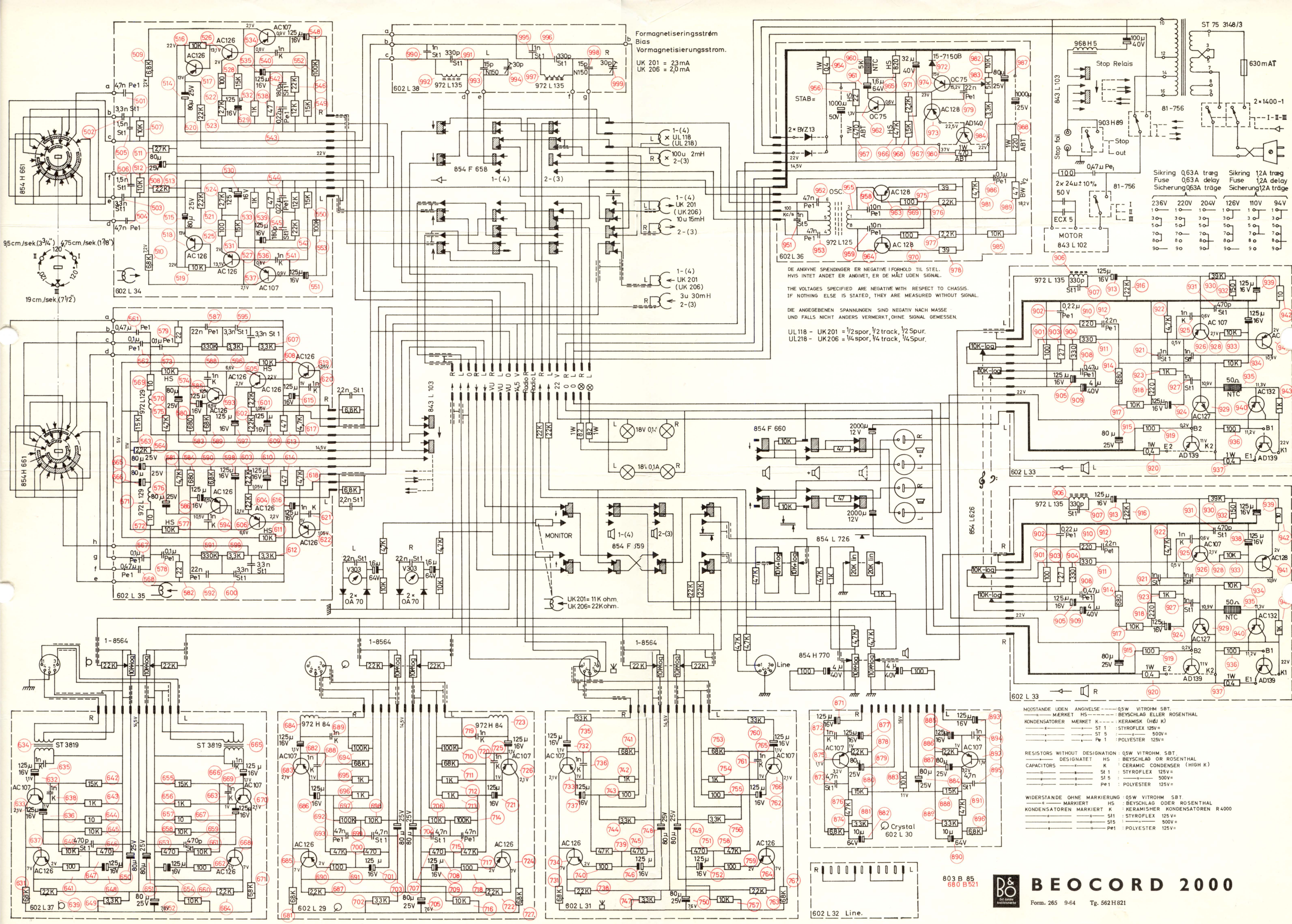
Formagnetiseringsstrøm
Bias
Vormagnetisierungsstrom.
UK 201 = 2,3 mA
UK 206 = 2,0 mA
DE ANGIVNE SPÆNDINGER ER NEGATIVE I FORHOLD TIL STEL.
HVIS INTET ANDET ER ANGIVET, ER DE MÅLT UDEN SIGNAL.
THE VOLTAGES SPECIFIED ARE NEGATIVE WITH RESPECT TO CHASSIS.
IF NOTHING ELSE IS STATED, THEY ARE MEASURED WITHOUT SIGNAL.
DIE ANGEGEBENEN SPANNUNGEN SIND NEGATIV NACH MASSE
UND FALLS NICHT ANDERS VERMERKT, OHNE SIGNAL GEMESSEN.
UL118 - UK201 = 1/2 spor, 1/2 track, 1/2 Spur.
UL218 - UK206 = 1/4 spor, 1/4 track, 1/4 Spur.
UK201 = 11 K ohm.
UK206 = 22 K ohm.
Sikring 0,63 A træg
Fuse 0,63 A delay
Sicherung 0,63 A träge
Sikring 1,2 A træg
Fuse 1,2 A delay
Sicherung 1,2 A träge
MODSTANDE UDEN ANGIVELSE ------ 0,5 W VITROHM. SBT.
MÆRKET HS ------ BEYSCHLAG ELLER ROSENTHAL
KONDENSATORER MÆRKET K ---- KERAMISK (HØJ K)
ST 1 : STYROFLEX 125 V=
ST 5 : 500 V=
Pe 1 : POLYESTER 125 V=
RESISTORS WITHOUT DESIGNATION : 0,5 W VITROHM. SBT.
DESIGNATET HS : BEYSCHLAG OR ROSENTHAL
CAPACITORS K : CERAMIC CONDENSER (HIGH K)
St 1 : STYROFLEX 125 V=
St 5 : 500 V=
Pe 1 : POLYESTER 125 V=
WIDERSTANDE OHNE MARKIERUNG : 0,5 W VITROHM. SBT.
MARKIERT HS : BEYSCHLAG ODER ROSENTHAL
KONDENSATOREN MARKIERT K : KERAMISHER KONDENSATOREN R 4000
St1 : STYROFLEX 125 V=
St5 : 500 V=
Pe1 : POLYESTER 125 V=
803 B 85
680 B 521
BEOCORD 2000
Form. 265 9·64 Tg. 562 H 821