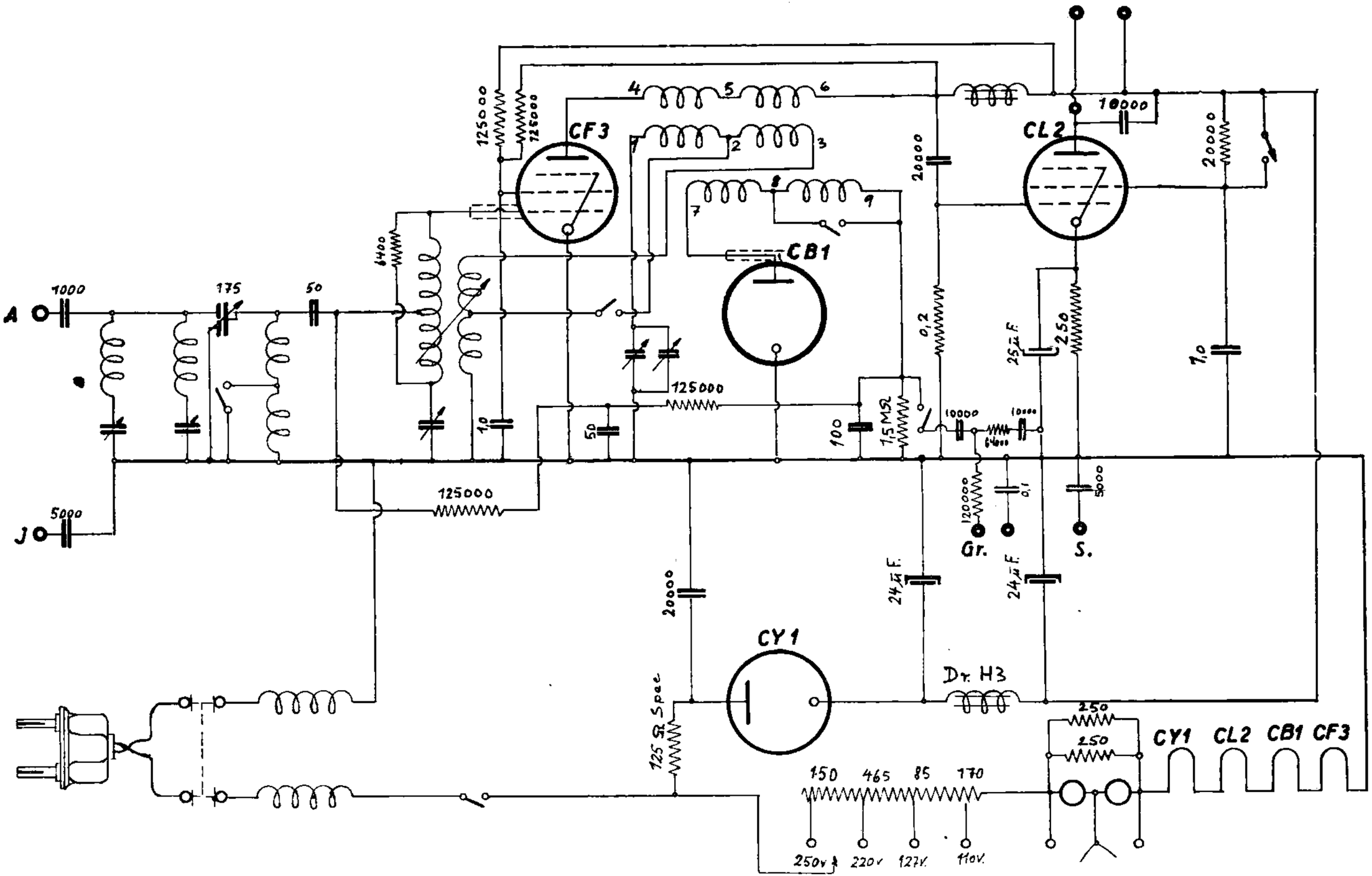B & O JUNIOR 36 (UNIVERSAL)