BRAUN

Kundendienst
Elektronik

Technische Information
Elektroakustik

HiFi – Endverstärker AP 701

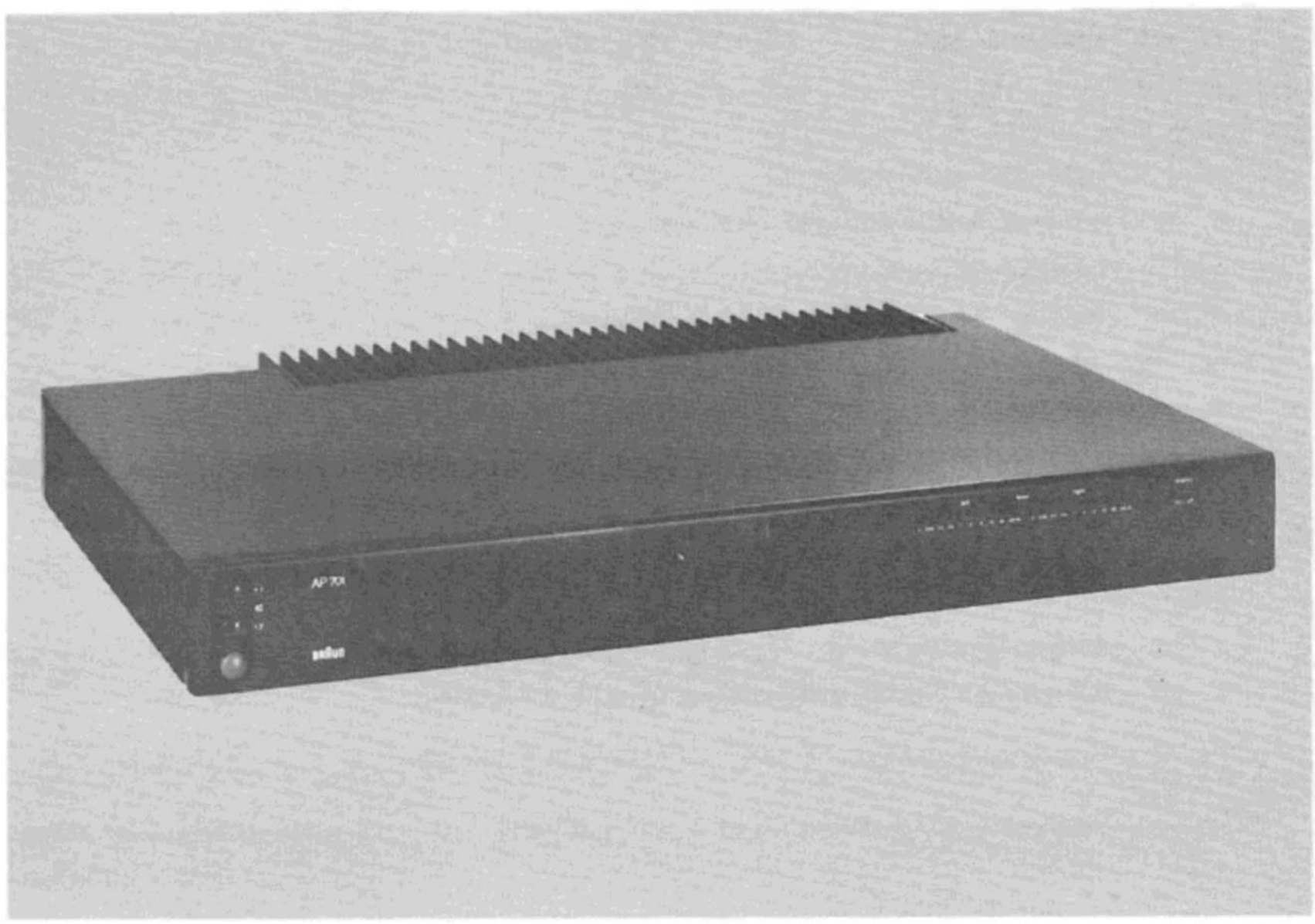

1899 223

Technische Information Elektroakustik

HiFi – Endverstärker AP 701

TECHNISCHE DATEN

Stereo-Leistungsverstärker hoher Ausgangsleistung mit komplementärer Endstufe, passend zu den Studio-Bausteinen, zum Betrieb an HiFi-Steuerverstärker AC 701.

Messungen, soweit nicht anders angegeben, bezogen auf 8 Ohm Last

		an 8 Ohm	an 4 Ohm
Nennausgangsleistung	sinus	2 x 100 Watt	2 x 100 Watt
Ausgangsleistung	musik	2 x 150 Watt	2 x 150 Watt
Ausgangsleistung in Brückenschaltung (mono)			
	sinus	1 x 200 Watt	
	musik	1 x 300 Watt	
Klirrfaktor bei Nennleistung	20 Hz bis 20 kHz	0,05 %	
Klirrfaktor bei Nennleistung	1 kHz	0,008 %	
Klirrfaktor bei	2 x 50 mW	0,03 %	
Dämpfungsfaktor	8 Ohm (1kHz)	100	
Intermodulationsfaktor	(50 Hz/7 kHz)		
Intermodulationsfaktor bei Nennleistung		0,05 %	
Intermodulationsfaktor bei	2 x 50 mW	0,03 %	
Transient-Intermodulation bei Nennleistung		0,02 %	
Leistungsbandbreite		< 10 Hz bis > 100 kHz	
Übertragungsbereich	- 1 dB	20 Hz bis 80 kHz	
slew rate	(80 V_{ss})	20 V/ µs	
rise time	(15 V_{ss})	2,5 µs	
Fremdspannungsabstand bezogen auf Nennausgangsleistung	(Abschluß 1 kOhm)	103 dB	
Übersprechdämpfung 1 kHz	(Abschluß 1 kOhm)	80 dB	
Eingänge 2 Cinch-Buchsen und 2 DIN-Buchsen		0,8 V / 20 kOhm	4 Ohm
		1,1 V / 20 kOhm	8 Ohm
Ausgänge (2 x 4 Klemmanschlüsse) für Lautsprecher, schaltbar		Gruppe I, I und II, II	
Stromversorgung		110 / 120 / 130 V	50 / 60 Hz
		220 / 230 / 240 V	50 / 60 Hz
maximale Leistungsaufnahme		400 Watt	

Technische Information Elektroakustik

HiFi – Endverstärker AP 701

Besonderheiten

Zwei kanalgetrennte Stromversorgungsteile,
Einschaltverzögerung durch Relais.
Zwei komplementäre Endstufen mit 2 parallelgeschalteten "Power-base-Transistoren" pro Kanal.
Elektronische Sicherungseinrichtungen zum Schutz gegen Fehlanpassung.

Wahlweise Brückenschaltung für Monobetrieb.
Zweikanalige Aussteuerungsanzeige mit je 10 LED-Dioden pro Kanal, abschaltbar.
Einschaltbar über eine Gleichspannung (25 V) vom Vorverstärker AC 701.

Maße	50 x 6,5 x 33 cm (b x h x t)
Gewicht	13,2 kg

MONTAGEHINWEISE

Abnehmen der Haube

Die beiden Befestigungsschrauben (Inbusschrauben) rechts und links auf der Vorderseite lösen und mit den beiden Unterlegscheiben entfernen.

An der rechten und linken Seitenwand in den Vertiefungen die hinteren oberen zwei Befestigungsschrauben (Inbus) lösen und entfernen.

Danach die Haube etwas anheben und nach vorne abheben.

Der Zusammenbau erfolgt in umgekehrter Reihenfolge.

Zum Prüfen und Einstellen kann die Endstufen-Leiterplatte senkrecht gestellt werden.
Hierzu die 4 vorderen Schrauben lösen, Leiterplatte nach vorn aus den hinteren Halterungen ziehen und in die senkrechten Aussparungen stecken.

Technische Information
Elektroakustik

HiFi – Endverstärker
AP 701

ANZEIGE - LEITERPLATTE

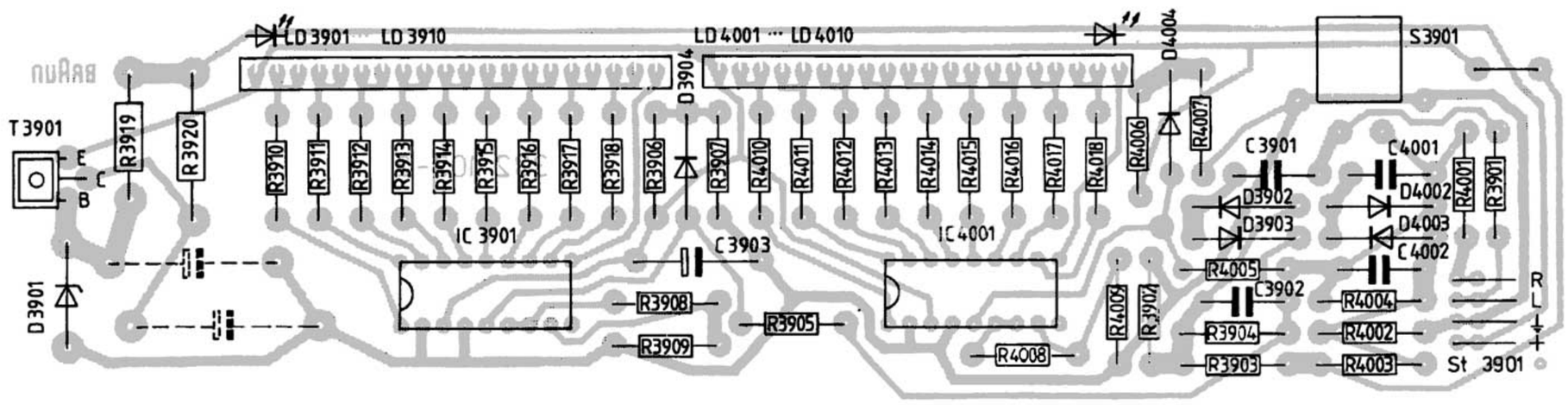

ELKO - LEITERPLATTE

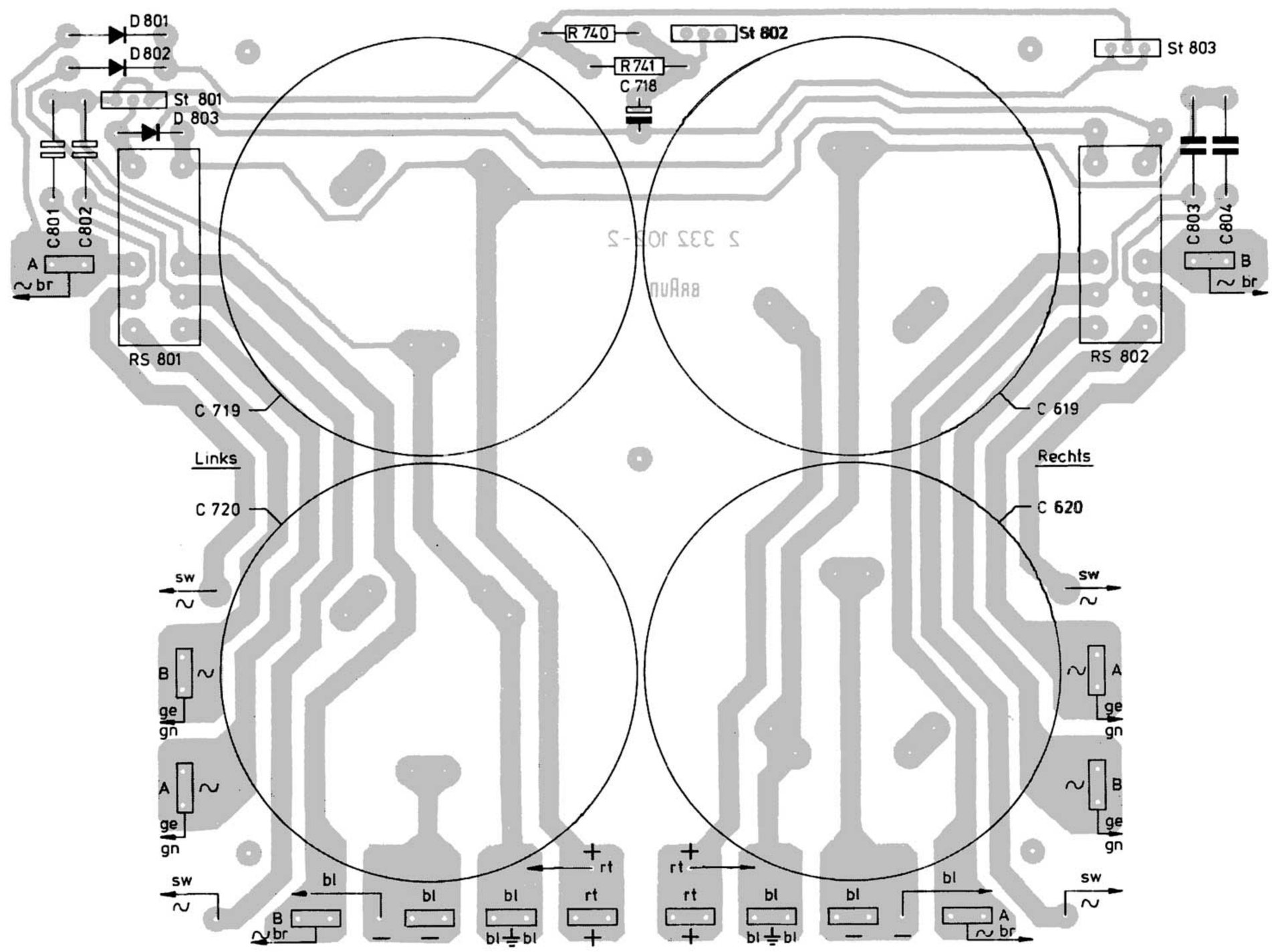

Technische Information
Elektroakustik

HiFi – Endverstärker
AP 701

ENDSTUFEN-LEITERPLATTE

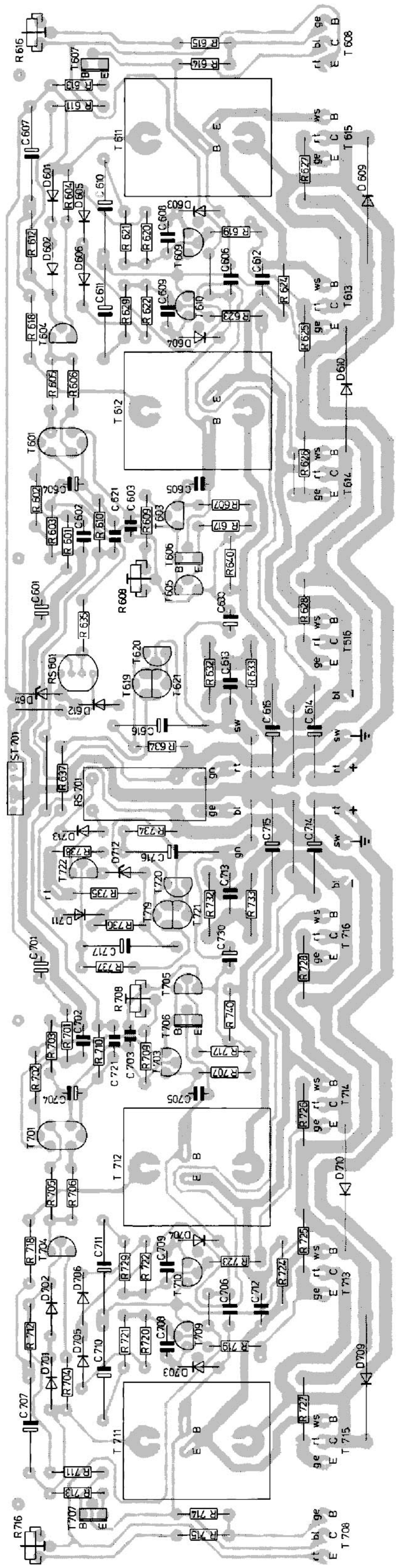

BRAUN

Technische Information
Stromlaufplan

Service Manual
Circuit Diagram

Information Technique
Schéma

Typ/Type: HiFi Stereo
Leistungsverstärker AP 701

HiFi Stereo
Power Amplifier AP 701

HiFi Stereo
Amplificateur de puissance
AP 701

Anschlußcode
Connection Code
Code de connexion

Transistoren, transistors

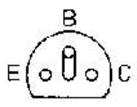

BC 546
BC 548
BC 556
BC 558

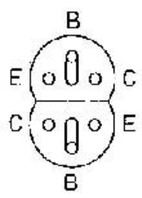

2 328 866

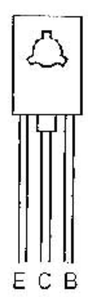

BD 135

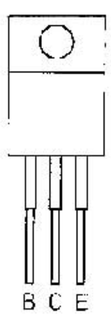

2 SA 1011 E
2 SC 2344 E

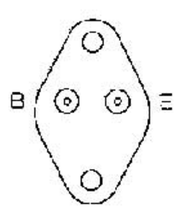

18 368
18 369

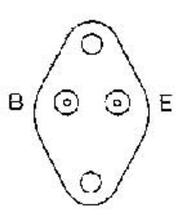

BD 750 C
BD 751 C

Dioden, diodes

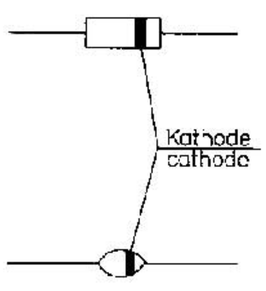

BA 220
BAX 13
ZPD 5.1
ZPD 20

1 N 4003
AA 144
1 N 4148
ZY 24

BYW 72

Integrierte Schaltung, integrated circuits

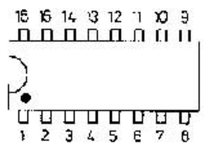

LM 3915 N

Gleichrichter, rectifiers

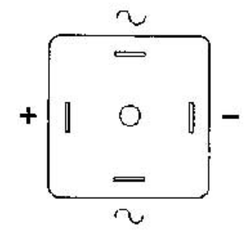

BYW 22

LED

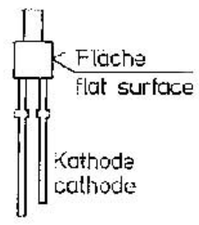

SLB - 244 B

Relais, relay

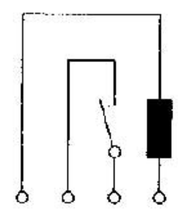

A - 24 V

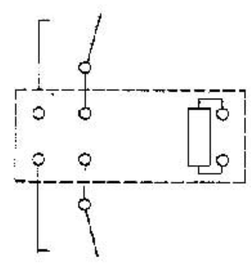

V 23037 - A 0005 - A 102
V 23037 - B 0005 - A 102

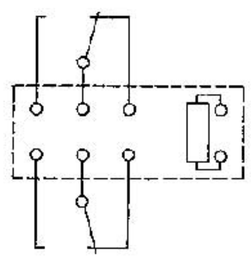

V 23037 - A 0004 A 101

Widerstände, resistors

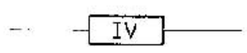

4 W

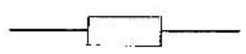

0209

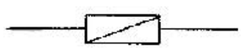

0411

Kondensatoren, capacit.

ELKO
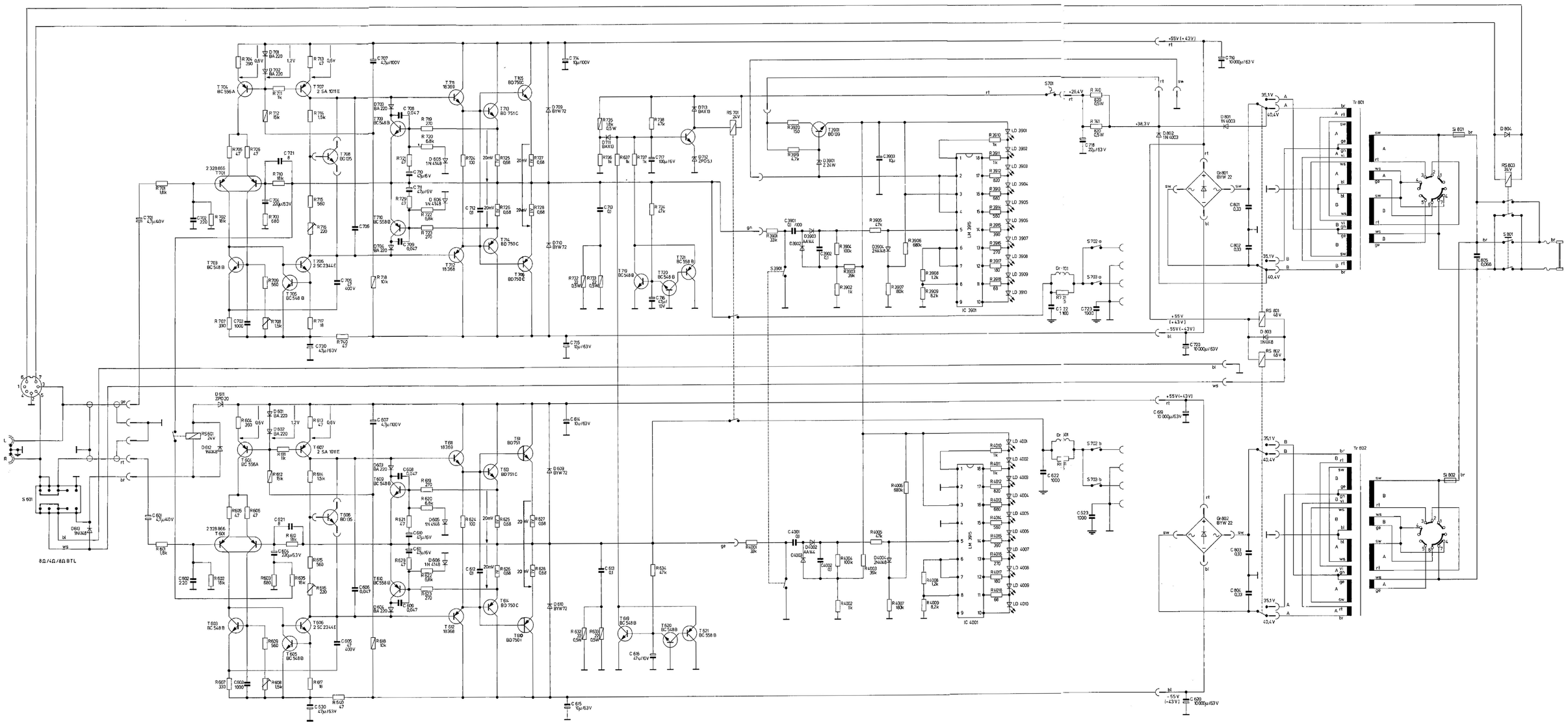
Stromlaufplan
Circuit Diagram
Schéma