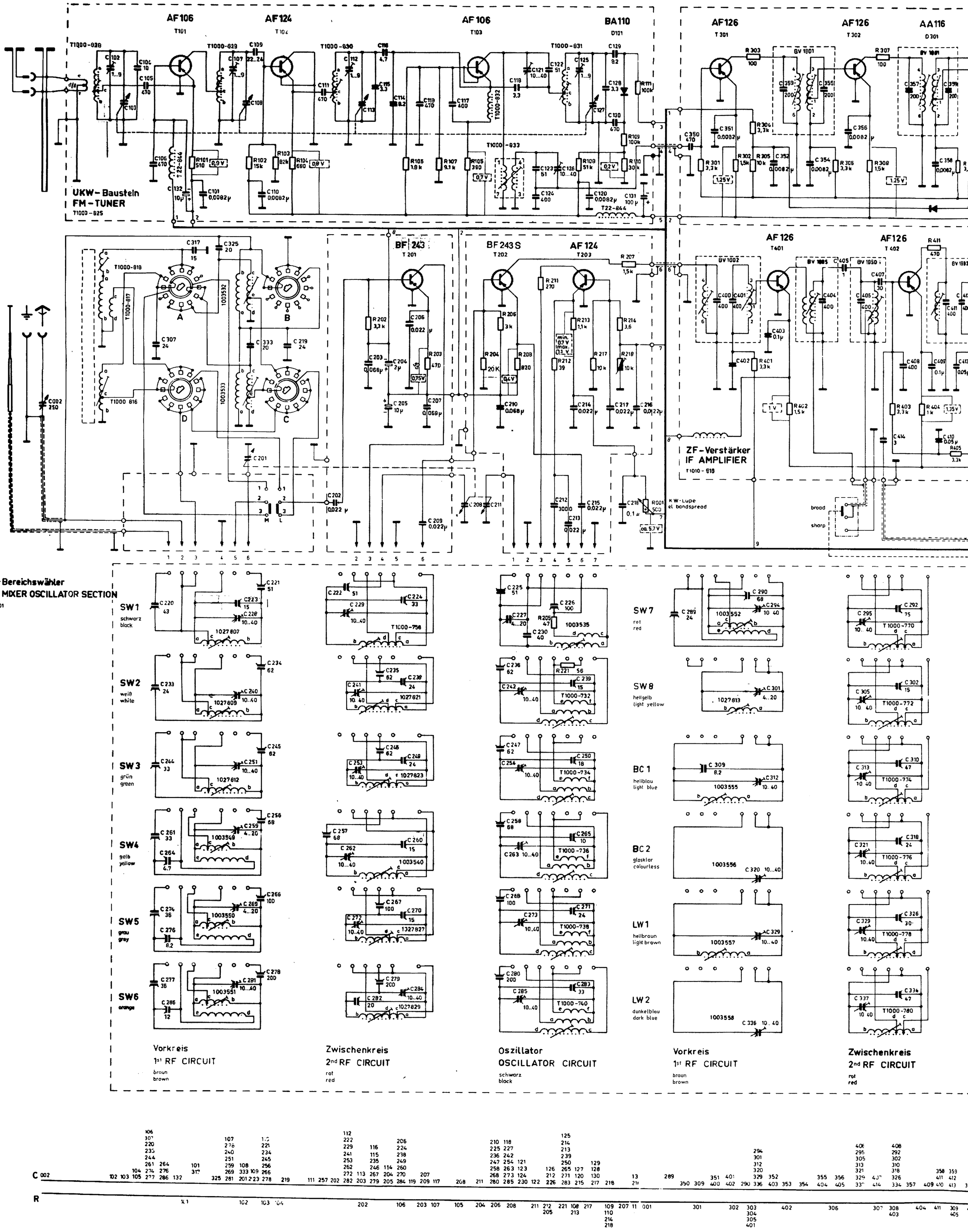
AF 106
T 101
AF 124
T 104
AF 106
T 103
BA 110
D 101
AF 126
T 301
AF 126
T 302
AA 116
D 301
UKW-Baustein
FM-TUNER
T1000-825
BF 243
T 201
BF 243 S
T 202
AF 124
T 203
AF 126
T 401
AF 126
T 402
ZF-Verstärker
IF AMPLIFIER
T1010-818
KW-Lupe
el bandspread
broad
sharp
AM-Bereichswähler
AM MIXER OSCILLATOR SECTION
1027801
SW1
schwarz
black
SW2
weiß
white
SW3
grün
green
SW4
gelb
yellow
SW5
grau
grey
SW6
orange
SW7
rot
red
SW8
hellgelb
light yellow
BC 1
hellblau
light blue
BC 2
glasklar
colourless
LW 1
hellbraun
light brown
LW 2
dunkelblau
dark blue
Vorkreis
1st RF CIRCUIT
braun
brown
Zwischenkreis
2nd RF CIRCUIT
rot
red
Oszillator
OSCILLATOR CIRCUIT
schwarz
black
Vorkreis
1st RF CIRCUIT
braun
brown
Zwischenkreis
2nd RF CIRCUIT
rot
red
C
R

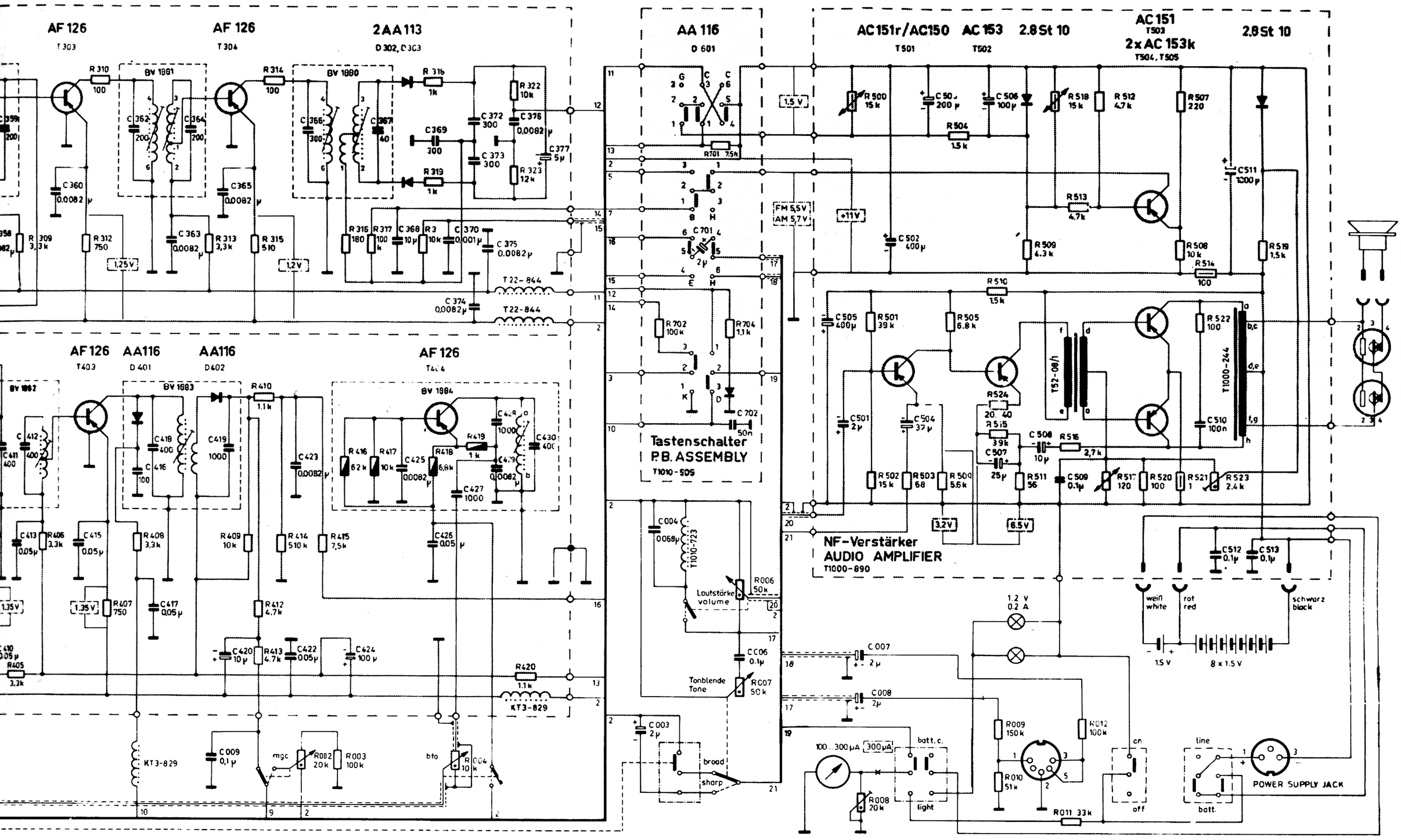

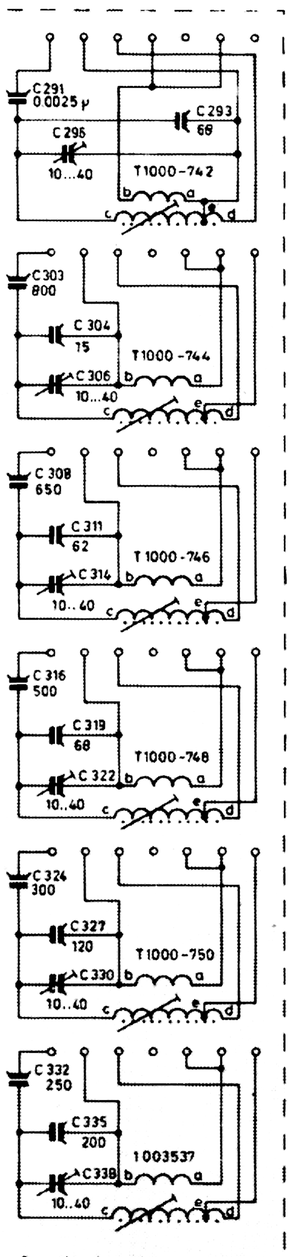

Oszillator
OSCILLATOR CIRCUIT
schwarz
black

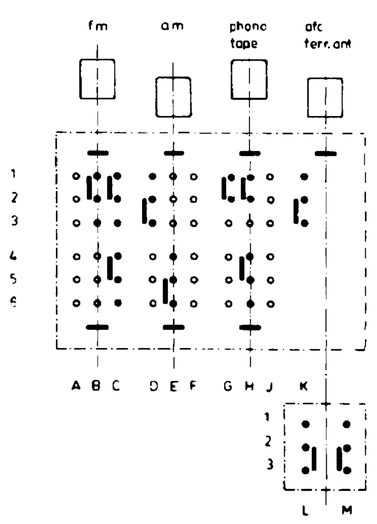

Gezeichnete Schalterstellung: am, LW 2, ferr. ant.
CIRCUIT IS DRAWN FOR: am, LW 2, ferr. ant.

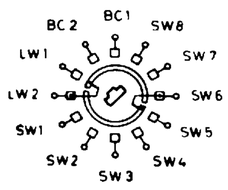

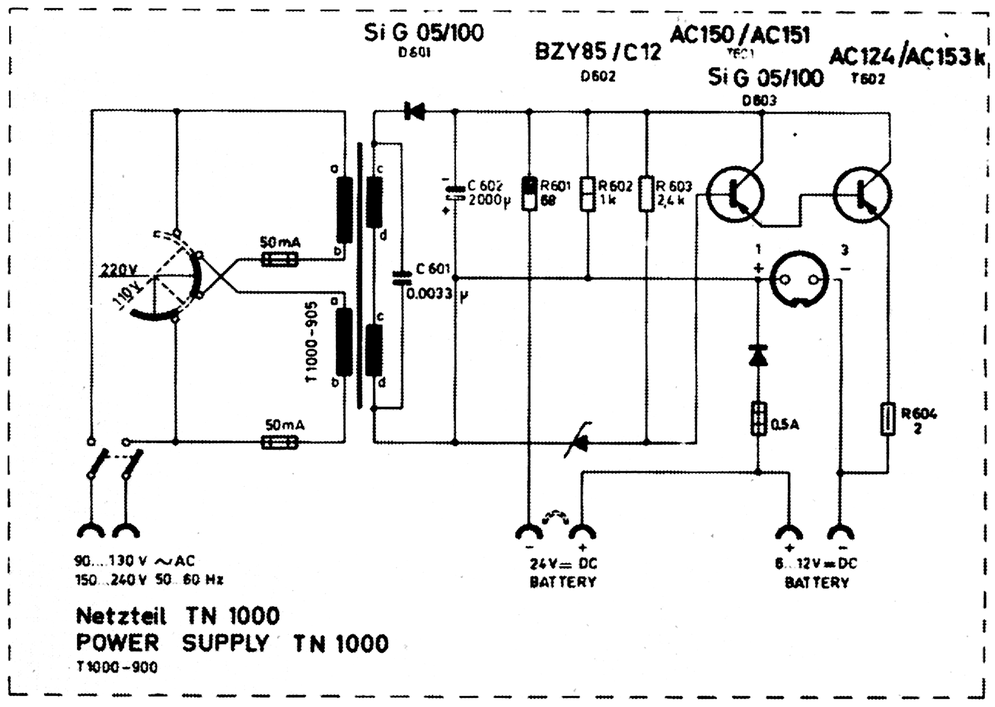

Netzteil TN 1000
POWER SUPPLY TN 1000
T1000-900

Wellenbereiche
WAVE RANGES

SW 1	=	25,0 – 30,0	Mc
SW 2	=	20,0 – 25,1	Mc
SW 3	=	16,0 – 20,1	Mc
SW 4	=	12,0 – 16,1	Mc
SW 5	=	8,5 – 12,1	Mc
SW 6	=	5,5 – 8,6	Mc
SW 7	=	3,4 – 5,6	Mc
SW 8	=	1,6 – 3,45	Mc
BC 1	=	0,9 – 1,65	Mc
BC 2	=	0,47 – 0,95	Mc
LW 1	=	0,23 – 0,44	Mc
LW 2	=	0,13 – 0,24	Mc
FM	=	87,0 – 108,0	Mc

Zwischenfrequenzen
INTERMEDIATE FREQUENCES

am ZF / AM IF = 0.455 Mc

fm ZF / FM IF = 10.7 Mc

0,05 Watt
0,1 Watt
0,25 Watt
0,5 Watt
1 Watt
9 Watt

Betriebs-Spannungseinstellung.
OPERATING VOLTAGE ADJUSTMENT

am-Oszillator mit R 218 auf 5,7V einstellen. Hierbei muß R001 (el. bandspread) auf Spannungsmaximum stehen.
AM-OSCILLATOR ADJUST BY R218 TO 5.7V. THEREFORE R001 (el. bandspread) HAS TO BE AT VOLTAGE MAXIMUM

Kollektor-Ruhestrom des NF-Verstärkers mit R 523 auf 10 mA einstellen.
NO SIGNAL CURRENT DRAIN OF THE AF OUTPUT TRANSISTORS IS 10 mA ADJUSTED BY R 523

Instrument: 300 µA einstellen mit R008 bei 11V an R 011. Schalter in Stellung batt. c.
INSTRUMENT: 300 µA ADJUST BY R008, 11V AT R011. SWITCH IN POSITION batt c

Alle Spannungen gemessen ohne Signal und mit Voltmeter R ≧ 20 kOhm/V bei Batterie.-Nennspannung 12 V
ALL VOLTAGES ARE MEASURED WITH NO SIGNAL USING A VOLTMETER WITH R, ≧ 20 kOHM V AT 12 V OPERATING VOLTAGE

BRAUN

Schaltplan T 1000 CD

Schaltplan ist gültig ab Gerätenummer 10 001

Änderungen vorbehalten!

Circuit Diagram T 1000 CD

This circuit Diagram is valid for units with numbers above 10 001

Subject to alterations!

415
296
304
306
311
360 314
291 319
303 322
308 327
359 316 330
412 324 335
413 312 332 338
362 418 363 365 419
416 417 293 364 009 420
422 423 366
367 368 425
369 370 373 372 375 428
426 427 374 429 376 430
003
701 702
006
007
505 501 008 502 504 503
506 508
507 601 509 602
510 512 501 513

309 406 310 312 408 313 314 315 002 415 316 317 417 318 004 419 322 420 702 701 500 501 503 504 510 511 509 518 513 512 520 507 514 523 519 604
405 407 410 414 409 412 413 416 003 319 320 418 323 704 006 007 502 008 505 506 524 515 009 010 516 012 011 517 601 602 508 521 603 522

1 027 021