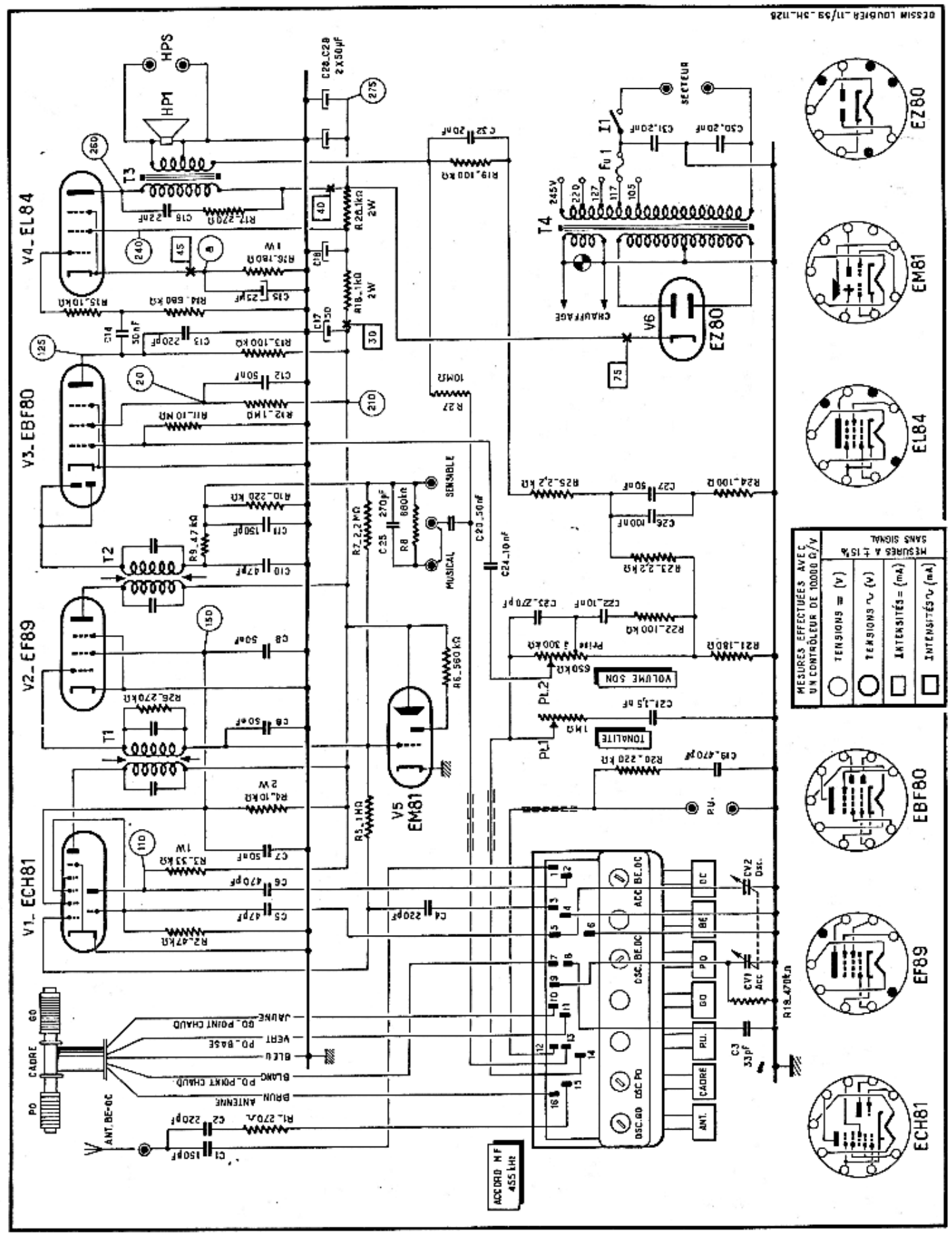
V1_ECH81
V2_EF89
V3_EBF80
V4_EL84
V5 EM81
V6 EZ80
T1
T2
T3
T4
HP1
HPS
SECTEUR
CHAUFFAGE
SENSIBLE
MUSICAL
VOLUME SON
TONALITE
P.U.
CADRE
PO
GO
ANT. BE-OC
ANTENNE
BRUN
BLANC
BLEU
VERT
JAUNE
PO. POINT CHAUD
PO. BASE
GO. POINT CHAUD
ACCORD HF 455 KHz
MESURES EFFECTUEES AVEC UN CONTRÔLEUR DE 10000 Ω/V
TENSIONS = (V)
TENSIONS ~ (V)
INTENSITÉS = (mA)
INTENSITÉS ~ (mA)
MESURES A ± 15%
SANS SIGNAL
EZ80
EM81
EL84
EBF80
EF89
ECH81