RADIO-PHONO AR 611

Radio - Phono AR 611

= AG11

CARACTÉRISTIQUES GÉNÉRALES

PRESENTATION : Coffret noyer verni, façade plastique métallisé.
Garniture métal et or (marque, boutons, etc...)

ALIMENTATION : 117 - 125 - 145 - 220 - 245 V - Alternatif par transformateur.

H. F. : Grand cadre à air blindé rotatif.
Efficacité antiparasite maximum par son bobinage et son montage série parallèle : — Antenne OC et BE incorporée.

EQUIPEMENT : 6 tubes : ECH 81/GA J 8 — 6 BQ5/EL 84
EF 93/6 BA6 — 6 DU6/EM 85
EBC 91/6 AV6 — 6 V4/EZ 80

GAMMES : GO : 1000 à 2000 m. — BE : 39,5 à 51 m.
PO : 187 à 578 m. — OC : 16 à 41 m.
Par clavier 5 touches, la position PU étant la première touche.

B. F. : Haut-parleur elliptique ticonal à haute performance.
Transformateur de sortie spécial grand modèle, haute qualité.
Contre-réaction - correction automatique du timbre à faible puissance.
Contrôle de tonalité. Puissance de sortie : 4 W,5 à moins de 10 % de distorsion.
Filtrage : 2 × 50 μF

PRISES : Antenne complémentaire - terre - PU. — Haut-parleur supplémentaire.

PLATINE TOURNE-DISQUE MICROSILLON :
4 vitesses : 16 - 33 - 45 - 78 tours.
1 tête de lecture haute impédance munie de 2 saphirs reversibles 78 tours et microsillon. - Suspension élastique par ressorts compensés. - Arrêt automatique.

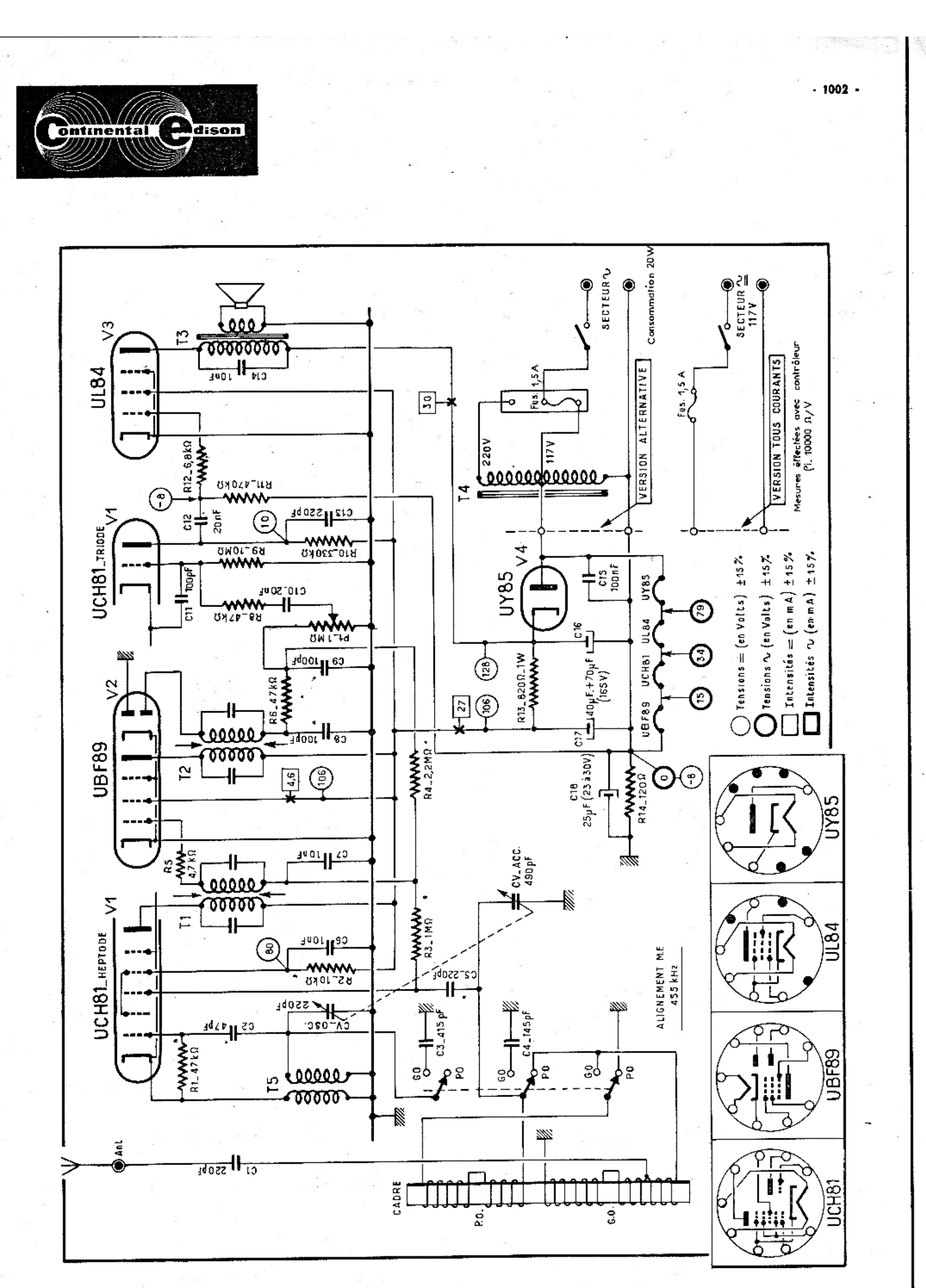
UL84 V3
T3
C14 10nF
UCH81_TRIODE V1
UBF89 V2
UCH81_HEPTODE V1
T1
T2
T4
T5
UY85 V4
R12_6,8kΩ
R11_470kΩ
C12 20nF
C13 220pF
R10_330kΩ
R9_10MΩ
C11 100pF
C10_20nF
R8_47kΩ
P1_1MΩ
C9 100pF
R6_47kΩ
C8 100pF
R5 4,7kΩ
C7 10nF
C6 10nF
R2_10kΩ
C5_22pF
R4_2,2MΩ
R3_1MΩ
C2 47pF
R1_47kΩ
C1 220pF
Ant
CV_OSC.
CV_ACC. 490pF
C3_415pF
C4_145pF
ALIGNEMENT M.E 455 kHz
CADRE
P.O.
G.O.
SECTEUR ∿
Consommation 20W
Fus. 1,5 A
220V
117V
VERSION ALTERNATIVE
SECTEUR ∿ 117V
VERSION TOUS COURANTS
Mesures effectuées avec contrôleur (Pl. 10000 Ω/V)
C15 100nF
C16
C17
C18 25µF (23 à 30V)
R13_820Ω_1W
40µF+70µF (165V)
R14_120Ω
Tensions = (en Volts) ±15%
Tensions ∿ (en Volts) ±15%
Intensités = (en mA) ±15%
Intensités ∿ (en mA) ±15%
UY85
UL84
UBF89
UCH81