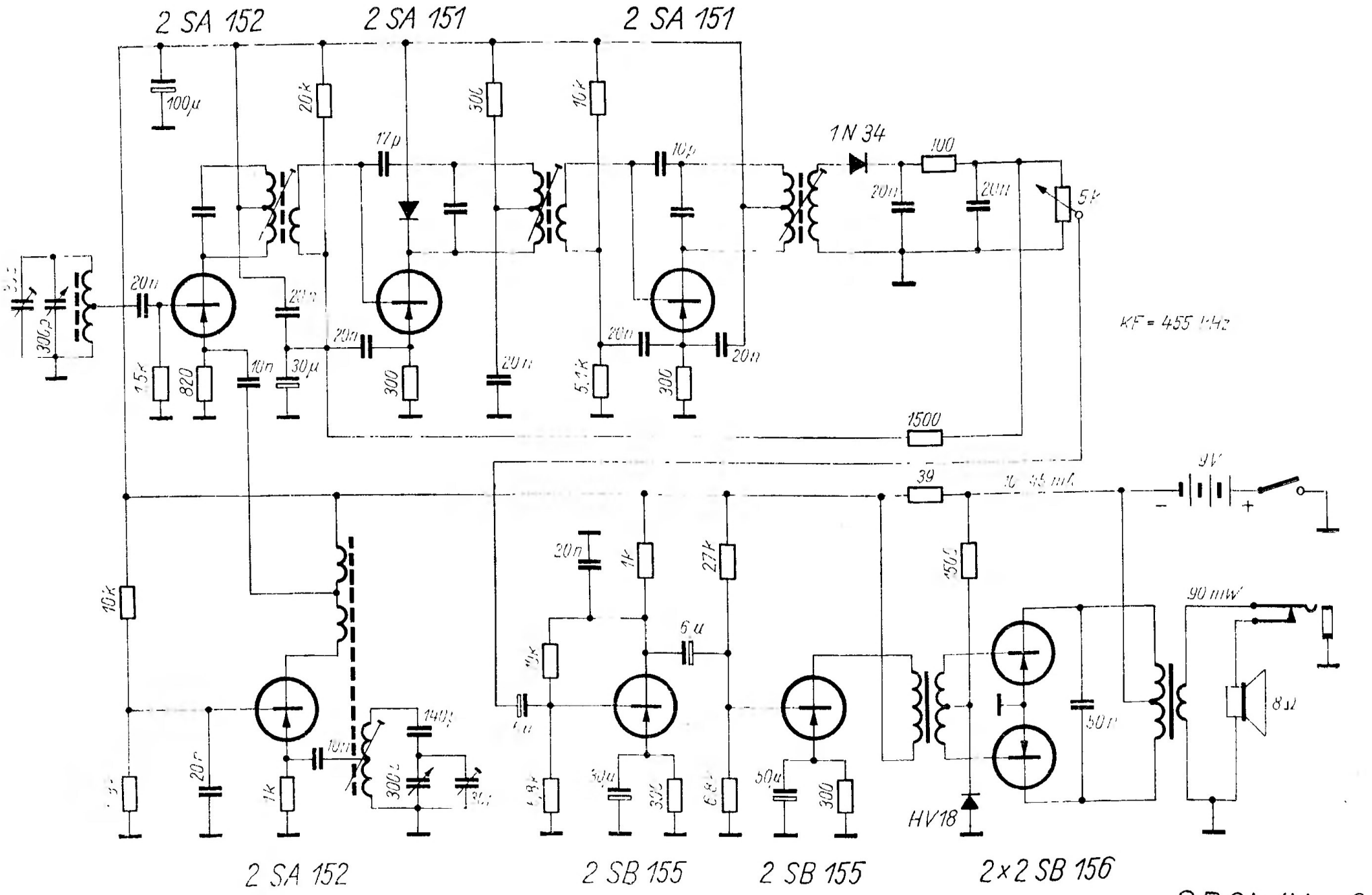
2 SA 152
2 SA 151
2 SA 151
100μ
20k
300
10k
17p
10p
1N 34
100
20n
20n
5k
KF = 455 kHz
20n
300p
1.5k
820
10n
30μ
300
5.1k
300
1500
39
9V
10k
20n
1k
27k
6μ
1500
90 mW
8Ω
50n
HV18
2 SA 152
2 SB 155
2 SB 155
2×2 SB 156

CROWN - 9