Dual CT 15

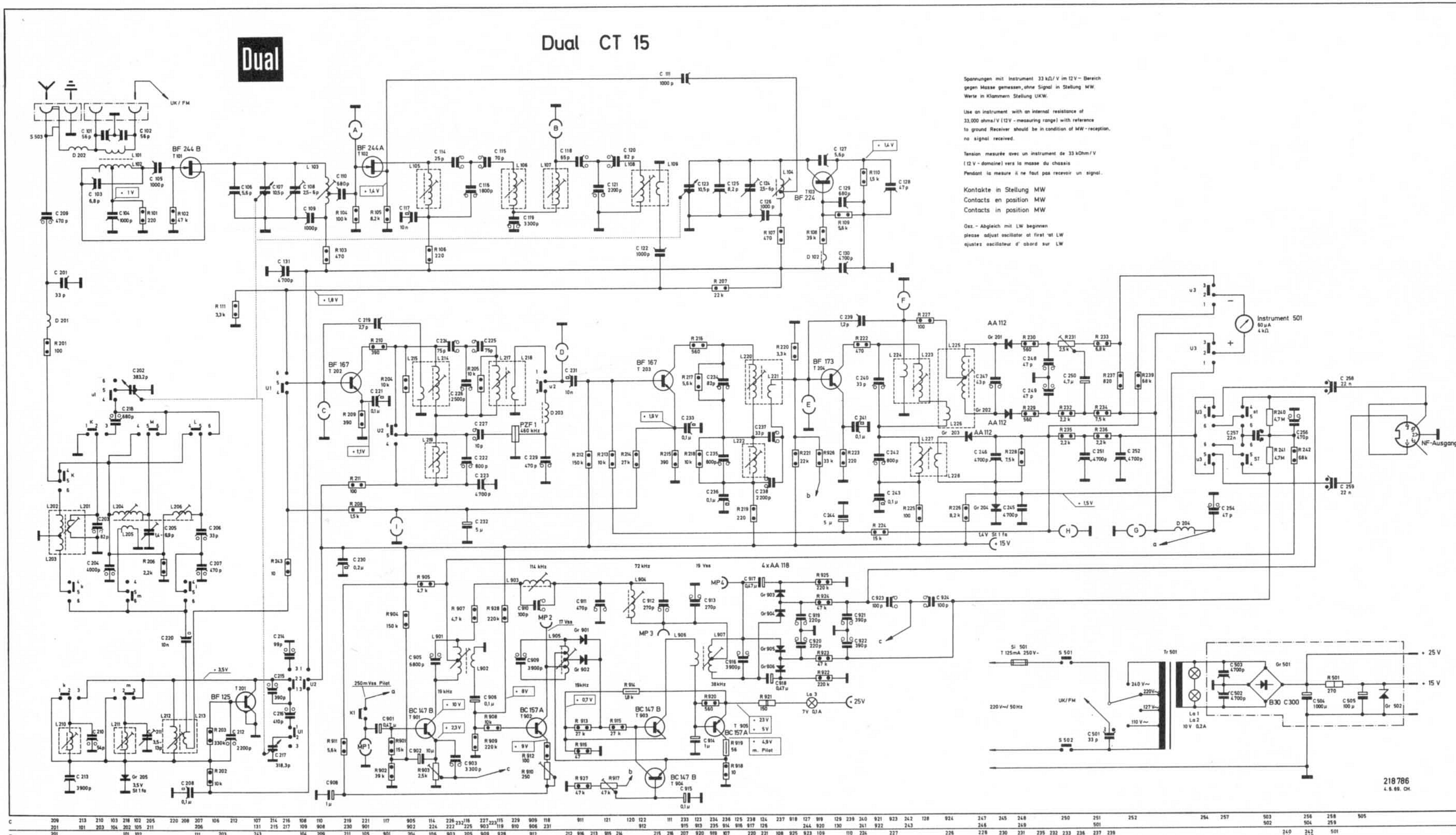

Spannungen mit Instrument 33 kΩ/ V im 12 V – Bereich gegen Masse gemessen, ohne Signal in Stellung MW. Werte in Klammern Stellung UKW.

Use an instrument with an internal resistance of 33,000 ohms/ V (12 V - measuring range) with reference to ground Receiver should be in condition of MW - reception, no signal received.

Tension mesurée avec un instrument de 33 kOhm / V (12 V - domaine) vers la masse du chassis Pendant la mesure il ne faut pas recevoir un signal.

Kontakte in Stellung MW
Contacts en position MW
Contacts in position MW

Osz. - Abgleich mit LW beginnen
please adjust oscillator at first at LW
ajustez oscillateur d' abord sur LW

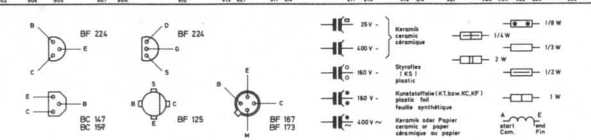

Bereich / Waveband / Gamme		Osz. / Osc.	Zw. - Kr. / Circt. RF	Vorkreis / Input circt. / Circt. d'entrée	Abgleichfrequ / Alignment - fr.	ZF / I F / Fréquence intermediaire
UKW	87,2 - 104,3 MHz	L 104 C 124	L 103 C 108	—— ——	88,3 MHz 101 MHz	10,7 MHz L 105, L 106 L 107, L 108 L 214, L 217 L 220, L 223 L 225
KW	5,85 - 10,3 MHz	L 210 ——	—— ——	L 201 ——	6,5 MHz ——	
MW	513 - 1605 (510 - 1620) kHz	L 211 C 211	—— ——	L 204 C 205	580 kHz 1460 kHz	460 kHz L 219, L 222 L 227
LW	145 - 350 kHz	L 212 ——	—— ——	L 206 ——	160 kHz ——	

L 101 3/ 0,35 CuL	L 203 2 1/4/0,10 CuL	L 218 1 1/4/0,12 CuL	L 901 695+65/0,08 CuL	D 204 165/0,1 CuL	
L 102 2+3/0,35 CuL	L 204 56/20x0,05 CuLs	L 219 70 1/4/0,08 CuL	L 902 200 / 0,08 CuL	Netztrafo Tr 501 power transf.	
L 103 4 1/5/0,8 Cu-Ag	L 205 5/0,2 CuLs	L 220 11 1/4/0,12 CuL	L 903 1000 / 0,08 CuL	110 V ~ 1180 / 0,18 CuL	
L 104 3 1/5/0,8 Cu-Ag	L 206 200/0,15 CuLs	L 221 1 1/4/0,12 CuL	L 904 1000 / 0,08 CuL	117 V ~ + 180 / 0,18 CuL	
L 105 20 1/4/0,12 CuL	L 210 10 1/2/0,12 CuL	L 222 70 1/4/0,08 CuL	L 905 500+200+2x150/0,08C	220 V ~ +1000/0,12 CuL	
L 106 13 1/4/0,12 CuL	L 211 99 1/4/0,08 CuL	L 223 16 1/2/0,08 CuL	L 906 90/ 0,2 CuL	240 V ~ + 210/ 0,12 CuL	
L 107 13 1/4/0,12 CuL	L 212 100 1/4/0,08 CuL	L 224 4 1/4/0,08 CuL	L 907 250+250/0,08 CuL	20 V ~ 251/0,35 CuL	
L 108 11 1/4/0,12 CuL	L 213 4 1/4/0,08 CuL	L 225 2x7 1/4/0,08 CuL	D 102 Ferrit - Perle		
L 109 1 1/4/0,12 CuL	L 214 11 1/4/0,12 CuL	L 226 1/4/0,1 CuL	D 201 5 µH		
L 201 10 1/4/0,10 CuL	L 215 1 1/4/0,12 CuL	L 227 76 1/4/0,08 CuL	D 202 11 µH		
L 202 5 1/4/0,10 CuL	L 217 11 1/4/0,12 CuL	L 228 38 1/4/0,08 CuL	D 203 100 µH		