DUAL

Schaltschema P 410 V 1 / H 410 V 1 P 1010 SV / H 1010 SV Wiring Diagramm

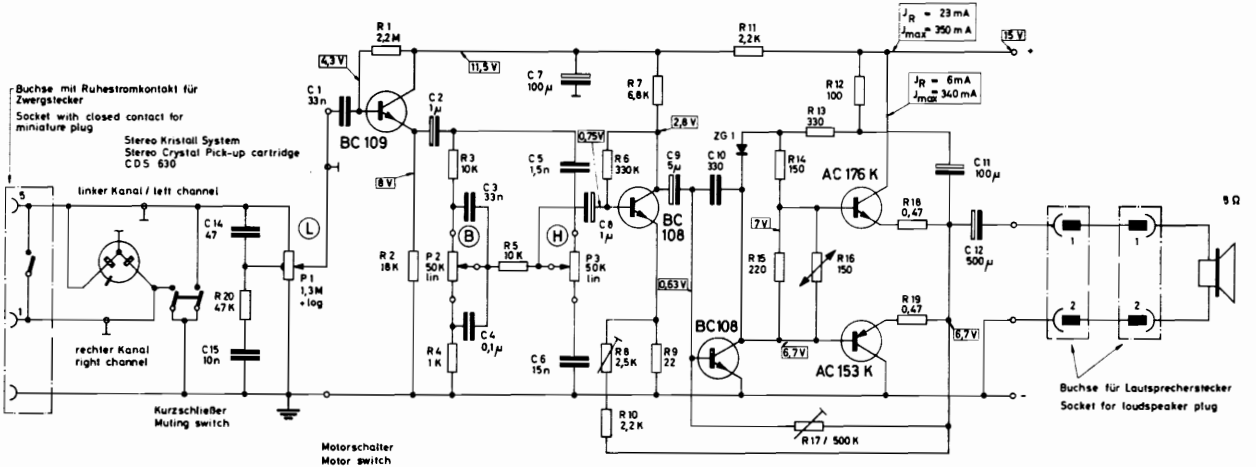

10/567 Tr.