RCHIEF
MENTATIEDIENST
NVHR

Radio Modulateur RM4 Ducretet

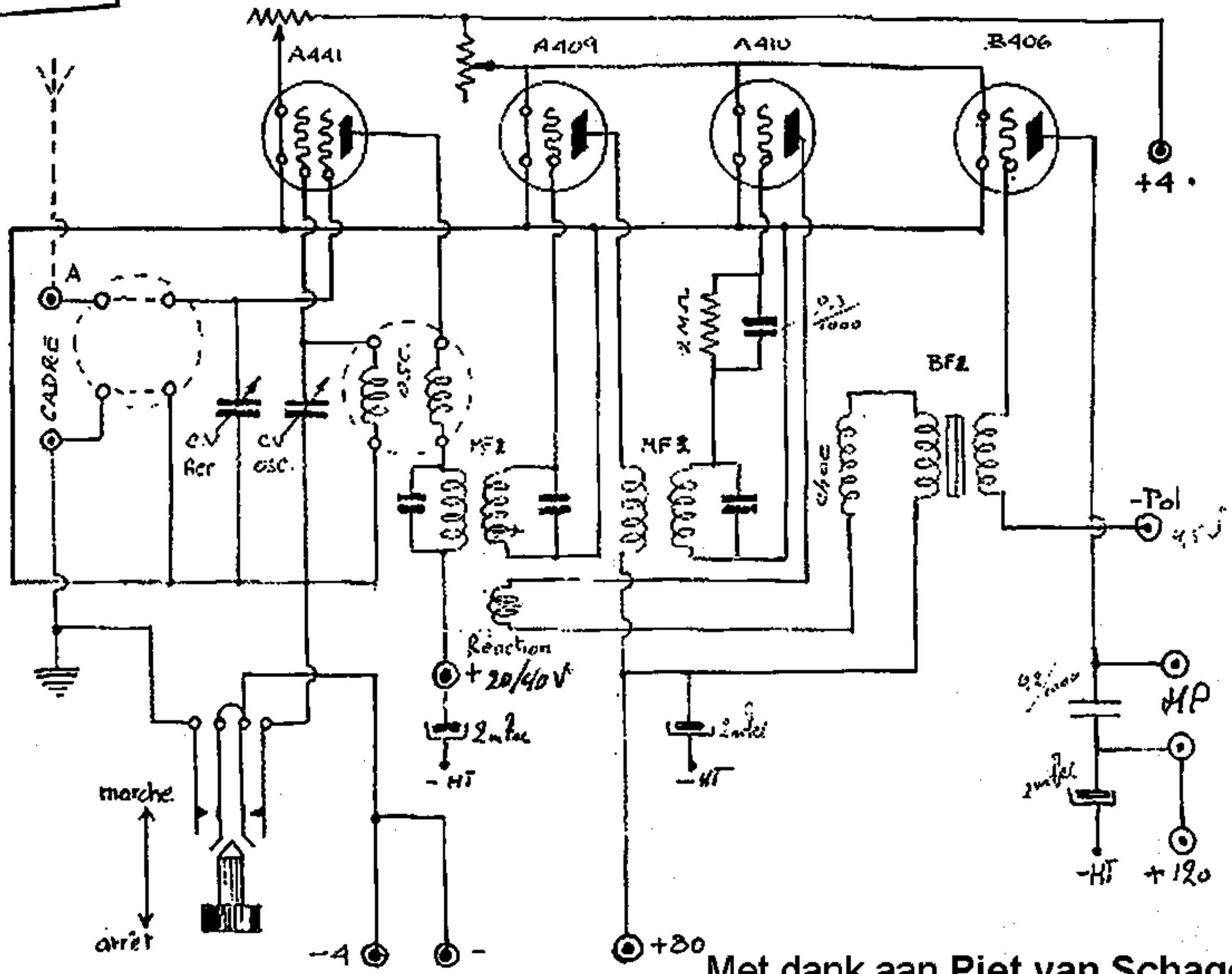

Met dank aan Piet van Schagen