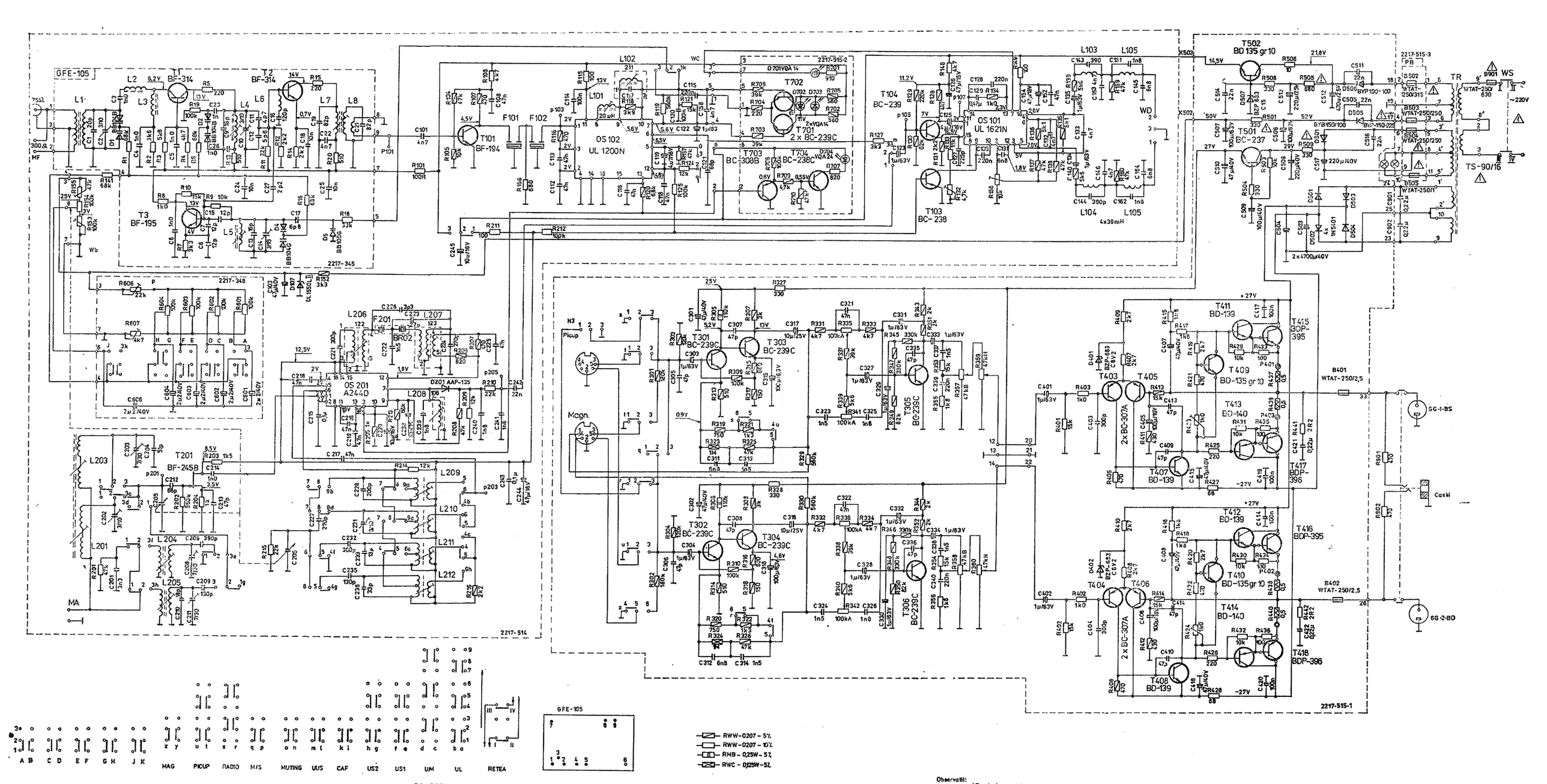

Schema de principiu a radioreceptorului stereo DELIA AWS-303