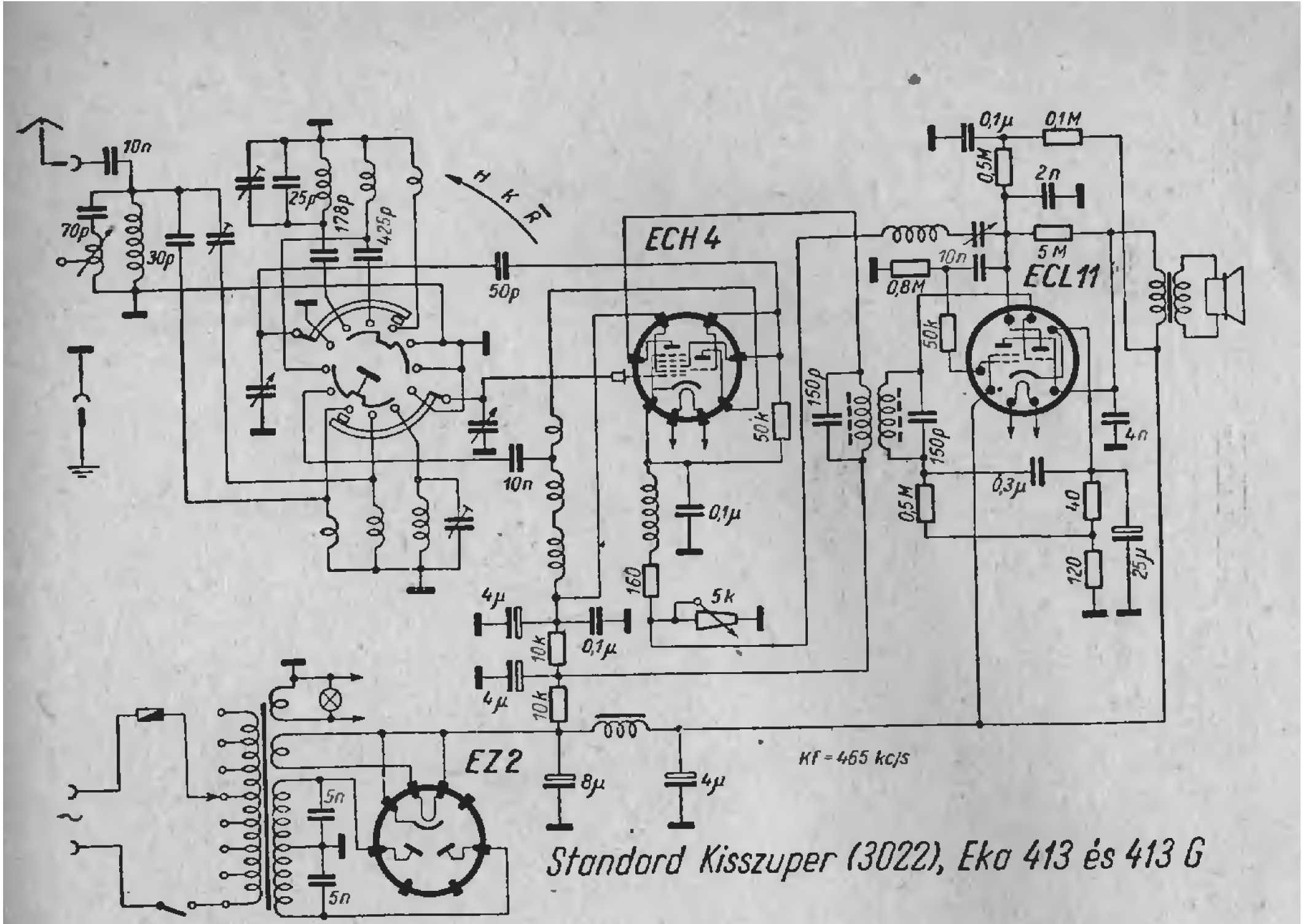

Standard Kisszuper (3022), Eka 413 és 413 G