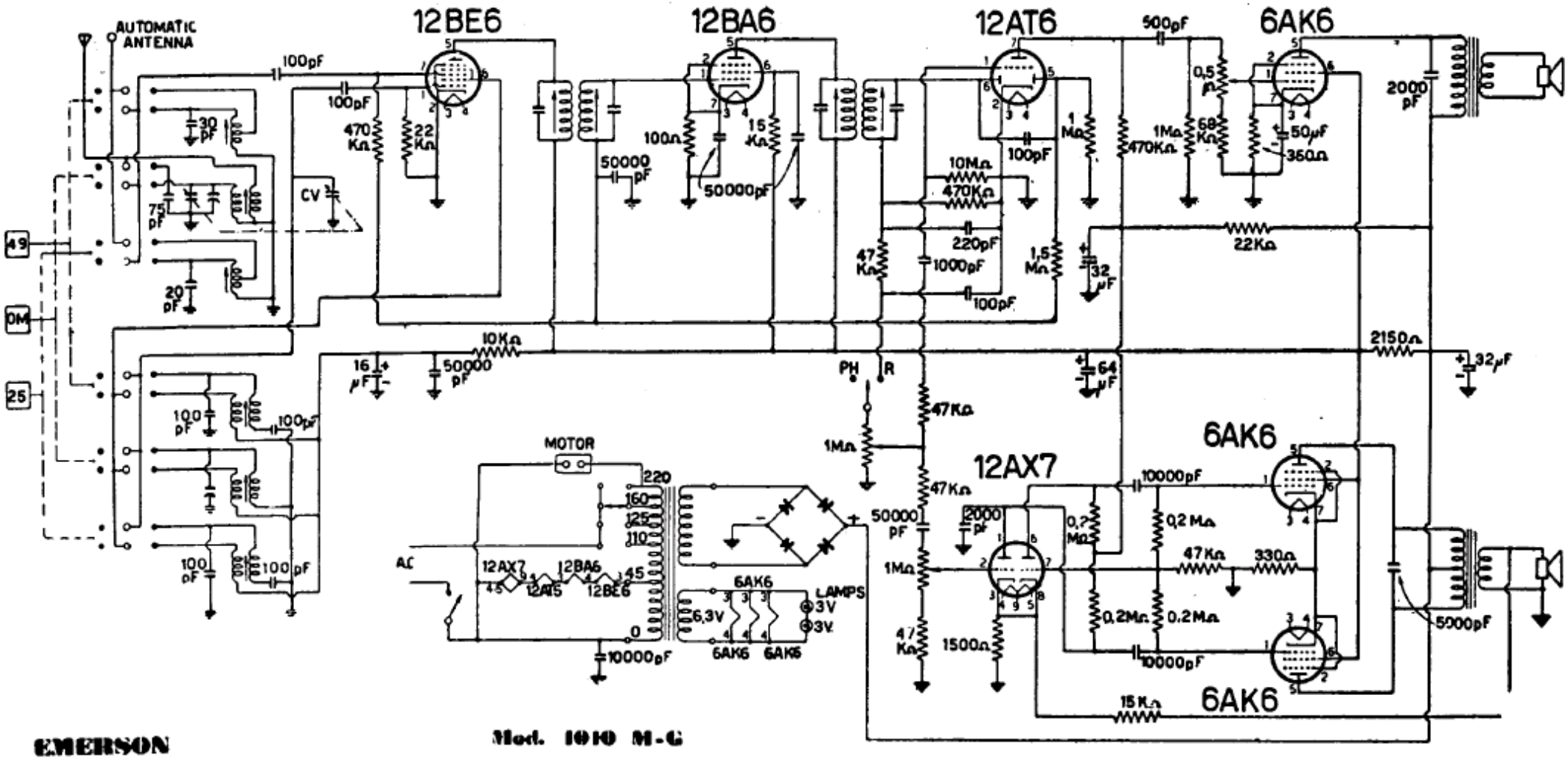

SICART-EMERSON - Mod. 1010 M-G. Onde medie e due gamme onde corte. Media frequenza 455 kc/s. Potenza d'uscita indistorta 8 watt, con due altoparlanti in accoppiamento bifonico.

SICART-EMERSON - Mod. 1010 M-G