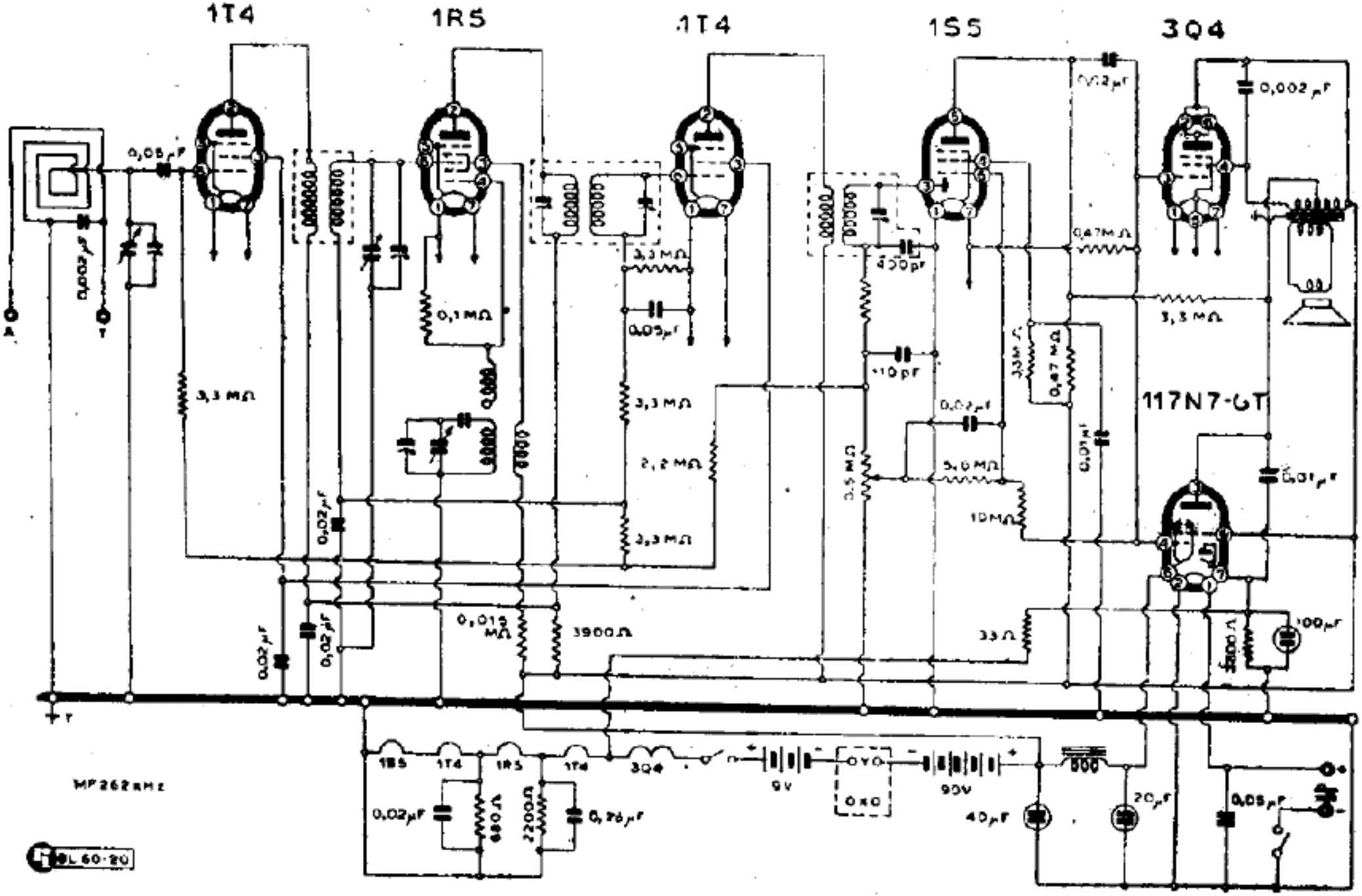

EMERSON - MOD. « 505 »