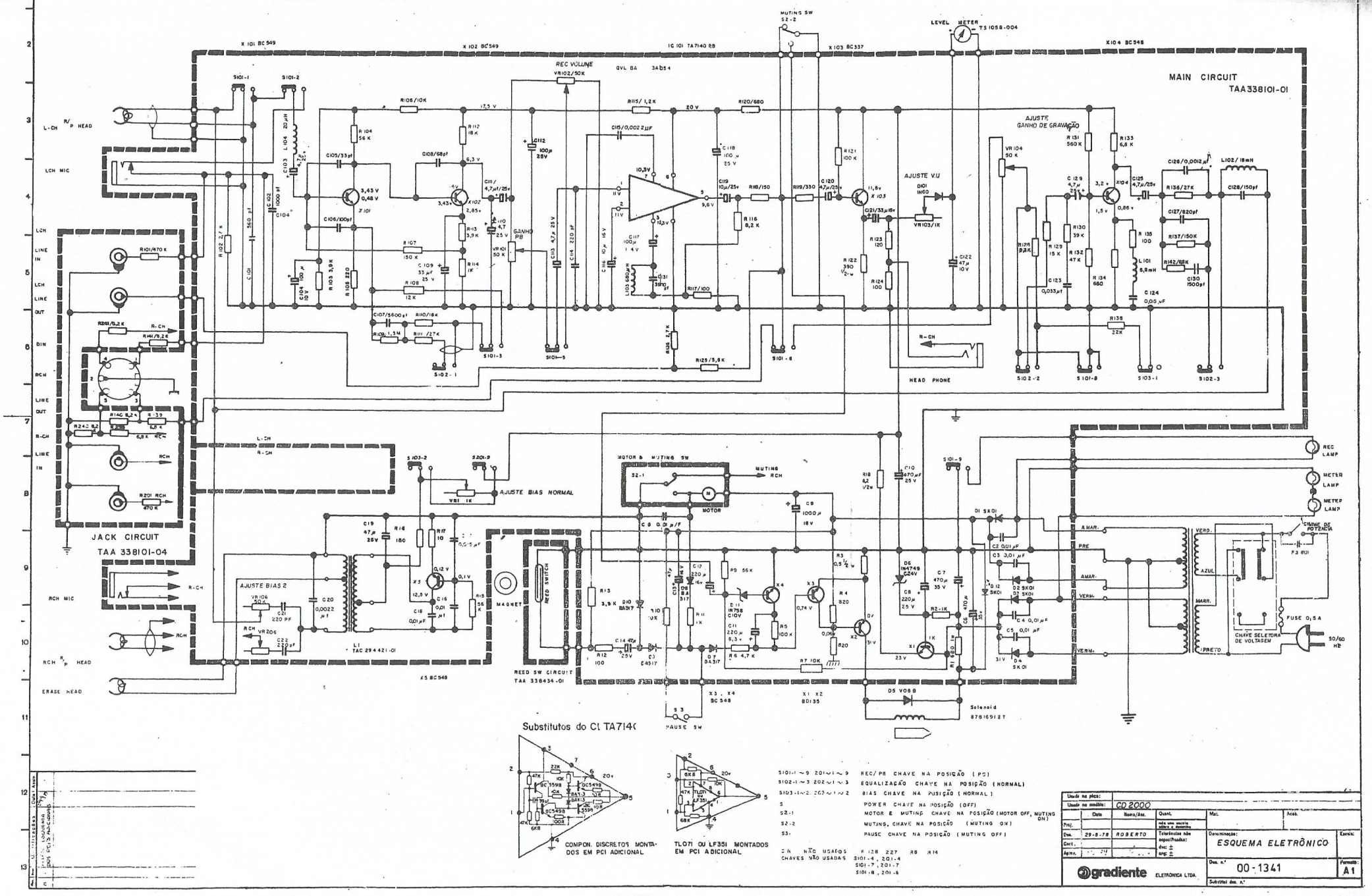
MAIN CIRCUIT
TAA338101-01
JACK CIRCUIT
TAA 338101-04
REED SW CIRCUIT
TAA 338434-01
AJUSTE BIAS NORMAL
AJUSTE BIAS 2
AJUSTE V.U
AJUSTE GANHO DE GRAVAÇÃO
REC VOLUME
MUTING SW
LEVEL METER
HEAD PHONE
MOTOR & MUTING SW
MUTING RCH
MOTOR
MAGNET
REED SWITCH
PAUSE SW
CHAVE SELETORA DE VOLTAGEM
CHAVE DE POTENCIA
FUSE 0,5 A
REC LAMP
METER LAMP
Solenoid
8781691ZT
Substitutos do CI TA7140
COMPON. DISCRETOS MONTADOS EM PCI ADICIONAL
TL071 OU LF351 MONTADOS EM PCI ADICIONAL
S101-1 ~ 9 201~1 ~ 9 REC/PB CHAVE NA POSIÇÃO (PB)
S102-1 ~ 3 202~1 ~ 3 EQUALIZAÇÃO CHAVE NA POSIÇÃO (NORMAL)
S103-1~2 203~1 ~ 2 BIAS CHAVE NA POSIÇÃO (NORMAL)
S POWER CHAVE NA POSIÇÃO (OFF)
S2-1 MOTOR E MUTING CHAVE NA POSIÇÃO (MOTOR OFF, MUTING ON)
S2-2 MUTING, CHAVE NA POSIÇÃO (MUTING ON)
S3- PAUSE CHAVE NA POSIÇÃO (MUTING OFF)
CR NÃO USADOS R 128 227 R8 R14
CHAVES NÃO USADAS S101-4, 201-4
S101-7, 201-7
S101-8, 201-8
Usado na placa:
Usado no modelo: CD 2000
Data 29-8-78 ROBERTO
Denominação: ESQUEMA ELETRÔNICO
Escala:
Dos. n.º 00-1341
Formato: A1
gradiente ELETRONICA LTDA.