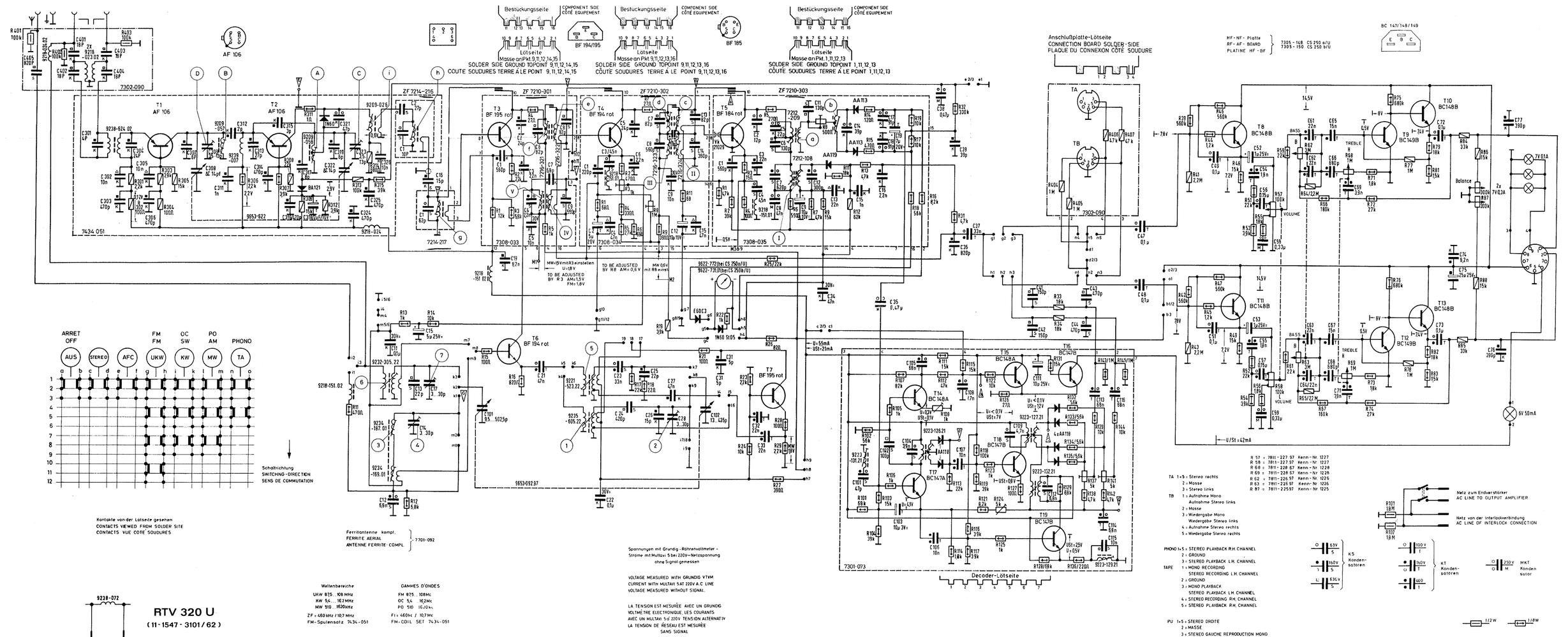
Bestückungsseite
COMPONENT SIDE
CÔTÉ ÉQUIPEMENT
Lötseite
Masse an Pkt.9,11,12,14,15
SOLDER SIDE GROUND TOPOINT 9,11,12,14,15
COUTE SOUDURES TERRE À LE POINT 9,11,12,14,15
BF 194/195
Masse an Pkt.9,11,12,13,16
SOLDER SIDE GROUND TOPOINT 9,11,12,13,16
COUTE SOUDURES TERRE À LE POINT 9,11,12,13,16
BF 185
Masse an Pkt.1,11,12,13
SOLDER SIDE GROUND TOPOINT 1,11,12,13
COUTE SOUDURES TERRE À LE POINT 1,11,12,13
Anschlußplatte-Lötseite
CONNECTION BOARD SOLDER-SIDE
PLAQUE DU CONNEXION CÔTÉ SOUDURE
HF-NF-Platte
RF-AF-BOARD
PLATINE HF-BF
7305-148 CS 250 a/U
7305-150 CS 250 b/U
BC 147/148/149
AF 106
T1 AF 106
T2 AF 106
T3 BF 195 rot
T4 BF 194 rot
T5 BF 184 rot
T6 BF 194 rot
T7 BF 195 rot
T8 BC148B
T9 BC149B
T10 BC148B
T11 BC148B
T12 BC149B
T13 BC148B
T14 BC148A
T15 BC148A
T16 BC147B
T17 BC147A
T18 BC147B
T19 BC147B
TA
TB
ZF 7214-216
ZF 7210-301
ZF 7210-302
ZF 7210-303
7302-090
7434-051
7308-033
7308-034
7308-035
7214-217
9653-622
9653-092.97
7301-073
ARRET OFF
FM FM
OC SW
PO AM
PHONO
AUS
STEREO
AFC
UKW
KW
MW
TA
Schaltrichtung
SWITCHING-DIRECTION
SENS DE COMMUTATION
Kontakte von der Lötseite gesehen
CONTACTS VIEWED FROM SOLDER SITE
CONTACTS VUE CÔTÉ SOUDURES
Ferritantenne kompl.
FERRITE AERIAL
ANTENNE FERRITE COMPL.
7701-092
9238-072
RTV 320 U
(11-1547-3101/62)
Wellenbereiche
UKW 87,5...108 MHz
KW 5,4...16,2 MHz
MW 510...1620 kHz
ZF = 460 kHz / 10,7 MHz
FM-Spulensatz 7434-051
GAMMES D'ONDES
FM 87,5...108 Mc
OC 5,4...16,2 Mc
PO 510...1620 kc
FI = 460 kc / 10,7 Mc
FM-COIL SET 7434-051
WAVE BANDS
FM 87,5...108 Mc
SW 5,4...16,2 Mc
MW 510...1620 kc
IF = 460 kc / 10,7 Mc
BLOC-BOBINAGE FM 7434-051
Spannungen mit Grundig-Röhrenvoltmeter - Ströme mit Multavi 5 bei 220V-Netzspannung ohne Signal gemessen
VOLTAGE MEASURED WITH GRUNDIG VTVM
CURRENT WITH MULTAVI 5AT 220V A.C LINE
VOLTAGE MEASURED WITHOUT SIGNAL
LA TENSION EST MESURÉE AVEC UN GRUNDIG VOLTMÈTRE ELECTRONIQUE, LES COURANTS AVEC UN MULTAVI 5d 220V TENSION ALTERNATIV
LA TENSION DE RÉSEAU EST MESURÉE SANS SIGNAL
Änderungen vorbehalten
ALTERATIONS RESERVED
MODIFICATIONS RESERVÉES
R 57 = 7811-227.97 Kenn-Nr. 1227
R 58 = 7811-227.97 Kenn-Nr. 1227
R 68 = 7811-228.67 Kenn-Nr. 1228
R 69 = 7811-228.67 Kenn-Nr. 1228
R 62 = 7811-226.97 Kenn-Nr. 1226
R 63 = 7811-226.97 Kenn-Nr. 1226
R 87 = 7811-225.97 Kenn-Nr. 1225
TA 1+5 = Stereo rechts
2 = Masse
3 = Stereo links
TB 1 = Aufnahme Mono
Aufnahme Stereo links
2 = Masse
3 = Wiedergabe Mono
Wiedergabe Stereo links
4 = Aufnahme Stereo rechts
5 = Wiedergabe Stereo rechts
PHONO 1+5 = STEREO PLAYBACK R.H. CHANNEL
2 = GROUND
3 = STEREO PLAYBACK L.H. CHANNEL
TAPE 1 = MONO RECORDING
STEREO RECORDING L.H. CHANNEL
2 = GROUND
3 = MONO PLAYBACK
STEREO PLAYBACK L.H. CHANNEL
4 = STEREO RECORDING R.H. CHANNEL
5 = STEREO PLAYBACK R.H. CHANNEL
PU 1+5 = STEREO DROITE
2 = MASSE
3 = STEREO GAUCHE REPRODUCTION MONO
ENR 1 = ENREGISTREMENT MONO ENREG. STEREO GAUCHE
2 = MASSE
3 = REPRODUCTION MONO REPROD. STEREO GAUCHE
4 = ENREGISTREMENT STEREO DROITE
5 = REPRODUCTION STEREO DROITE
Netz zum Endverstärker
AC LINE TO OUTPUT AMPLIFIER
Netz von der Interlockverbindung
AC LINE OF INTERLOCK CONNECTION
K5 Kondensatoren
KT Kondensatoren
MKT Kondensator
Keramik
Tantal-Elko
Elko
Decoder-Lötseite

| | | |

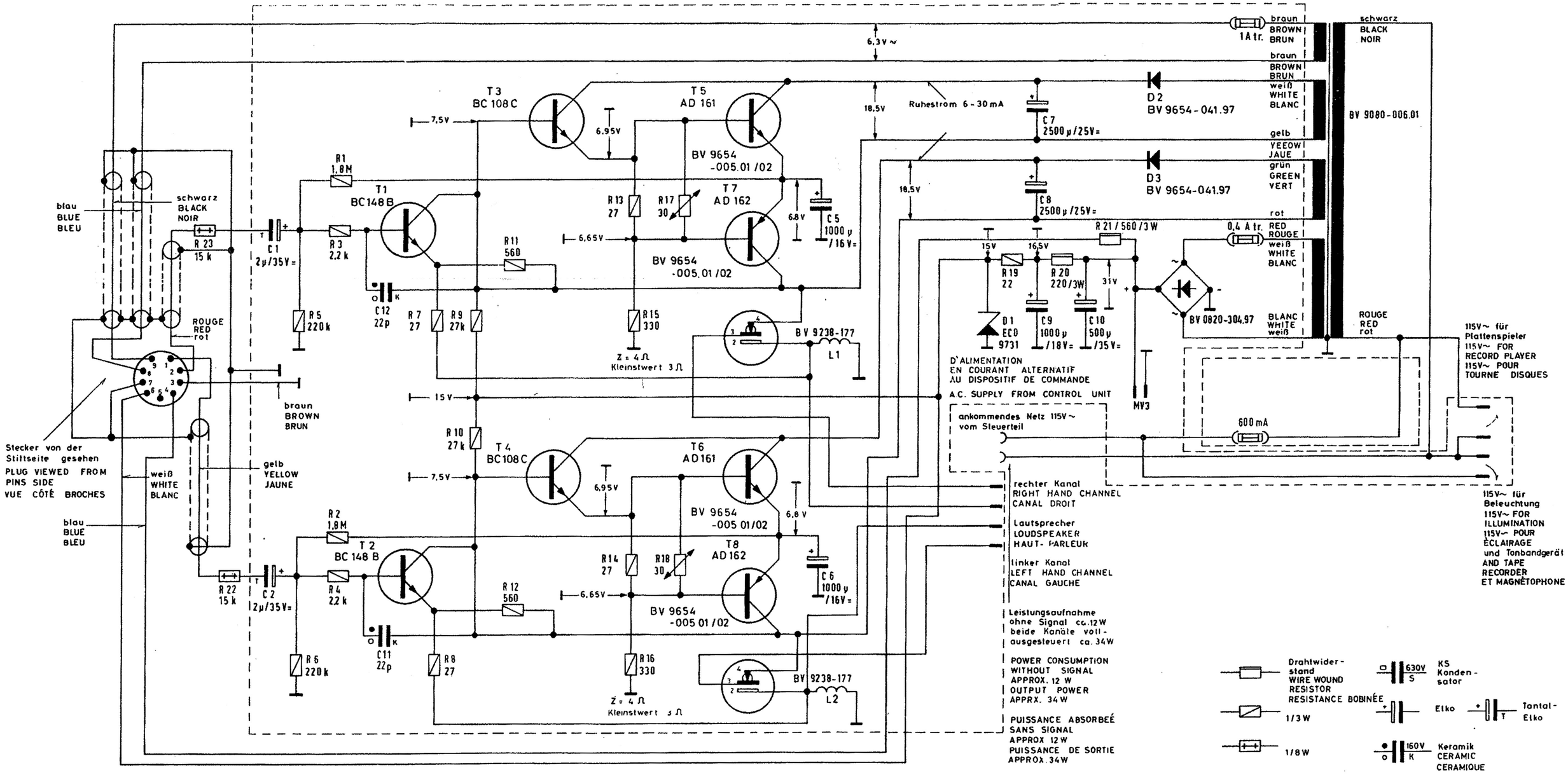

NF- Platte
AF- BOARD
PLATINE - BF
7302-091

Spannungen mit Grundig - Röhrenvoltmeter,
Ströme mit Multavi 5 bei 115V~
Netzspannung ohne Signal gemessen.

VOLTAGE MEASURED WITH GRUNDIG VTVM
CURRENT WITH MULTAVI 5 AT 115V
A.C. LINE VOLTAGE MEASURED
WITHOUT SIGNAL.

LA TENSION EST MESUREÉ AVEC UN GRUNDIG
VOLTMÉT RE ÉLECTRONIQUE, LES COURANTS
AVEC UN MULTAVI 5 À 115V TENSION
ALTERNATIF LA TENSION DE RÈSAU EST
MESURÈE SANS SIGNAL.

Änderungen vorbehalten

RIGHT FOR ALTERATIONS RESERVED

MODIFICATIONS RÉSERVÉES

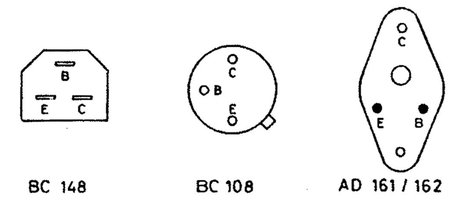

BC 148 BC 108 AD 161 / 162

Amplifier NF 200 U

(19-8057-3001.02)