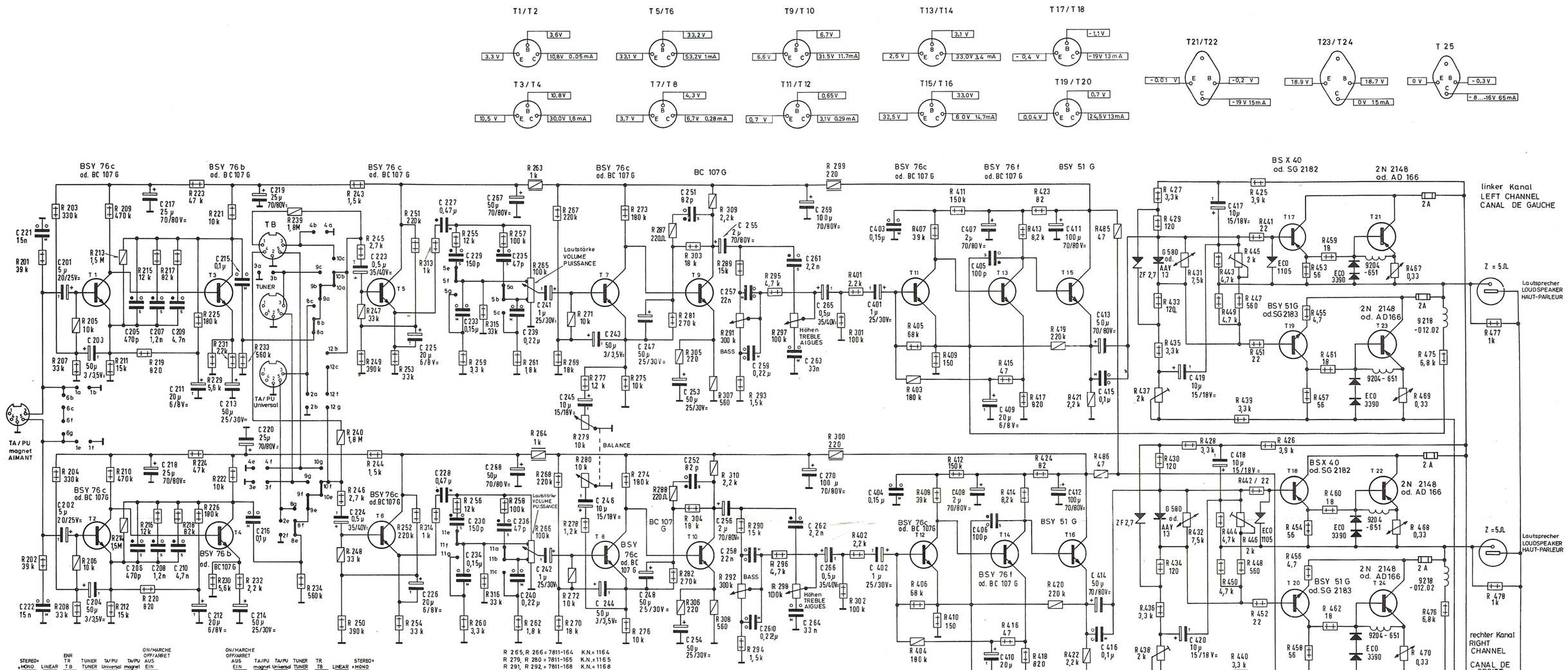

GRUNDIG ®

WERKE GMBH FÜRTH (BAY.)

Hi-Fi-Stereo-Verstärker SV 40

(19-8038-1001/62)