Druckplatte V (Ansicht von der Lötseite)
PRINTED CIRCUIT V (SOLDER TAG VIEW)
CIRCUIT IMPRIMÉ V (VUE CÔTÉ SOUDURES)

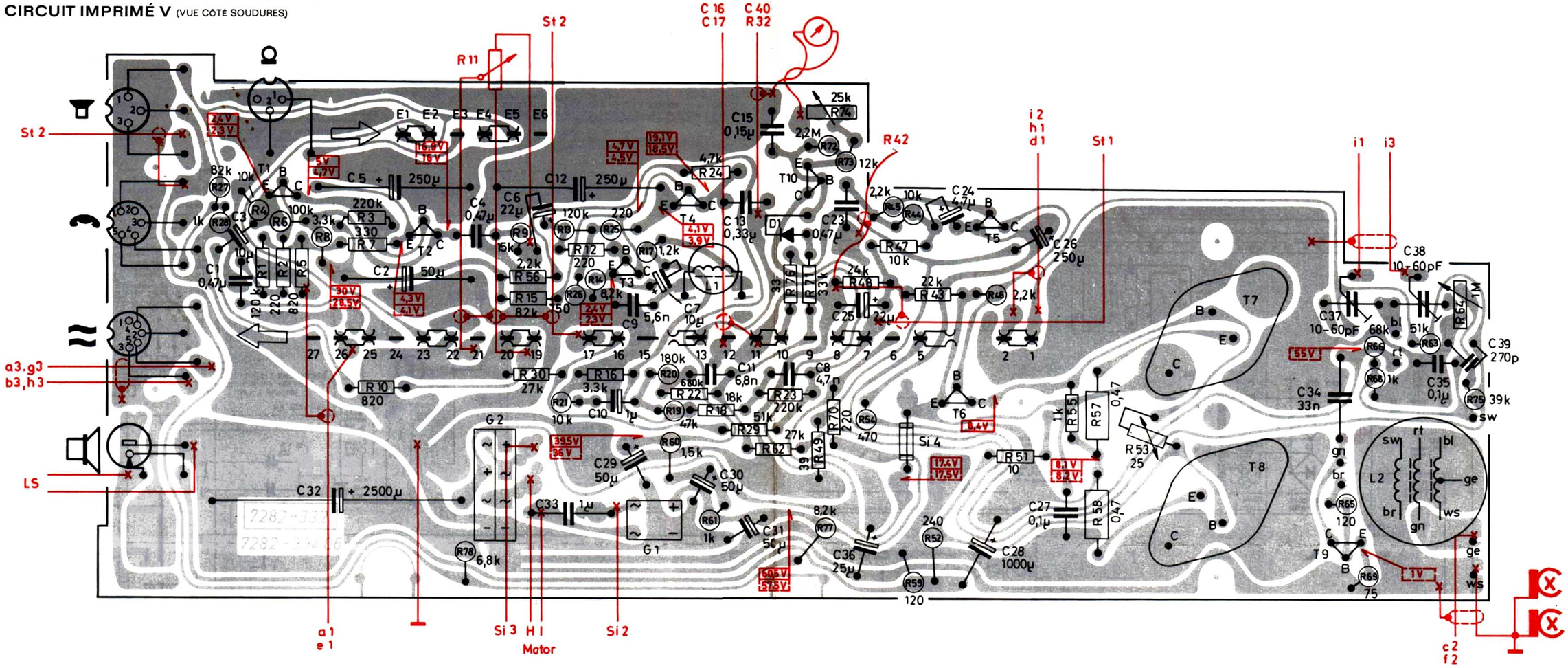

Druckplatte R (Ansicht von der Bestückungsseite)
PRINTED CIRCUIT R (COMPONENT SIDE)
CIRCUIT IMPRIMÉ R (CÔTÉ D'EQUIPEMENT)

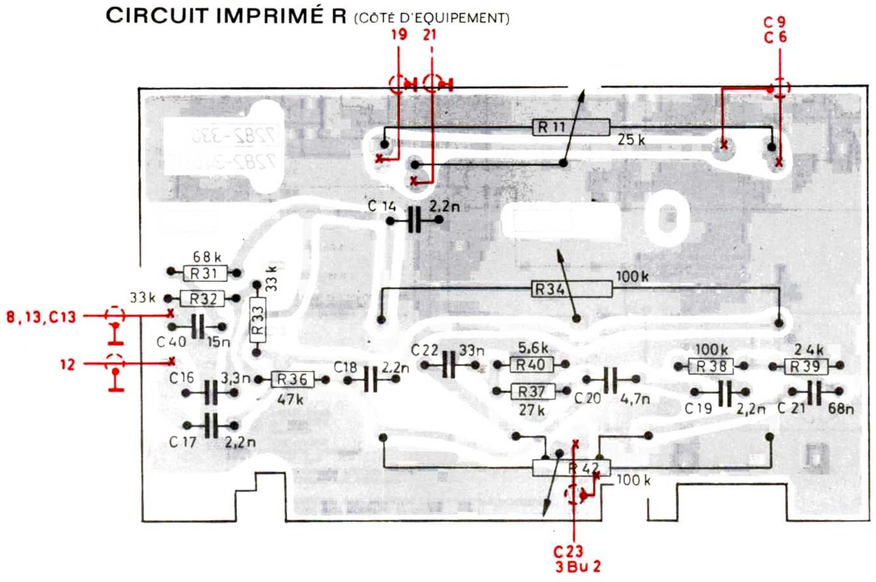

Druckplatte S
PRINTED CIRCUIT S
CIRCUIT IMPRIMÉ S

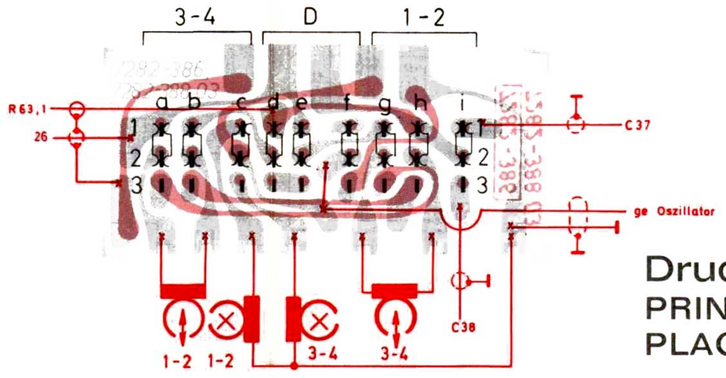

Druckschaltungsplatten mit Verdrahtung
PRINTED CIRCUIT PANELS WITH WIRING
PLAQUES CIRCUIT IMPRIMÉ AVEC CABLAGE

TK 141

GRUNDIG

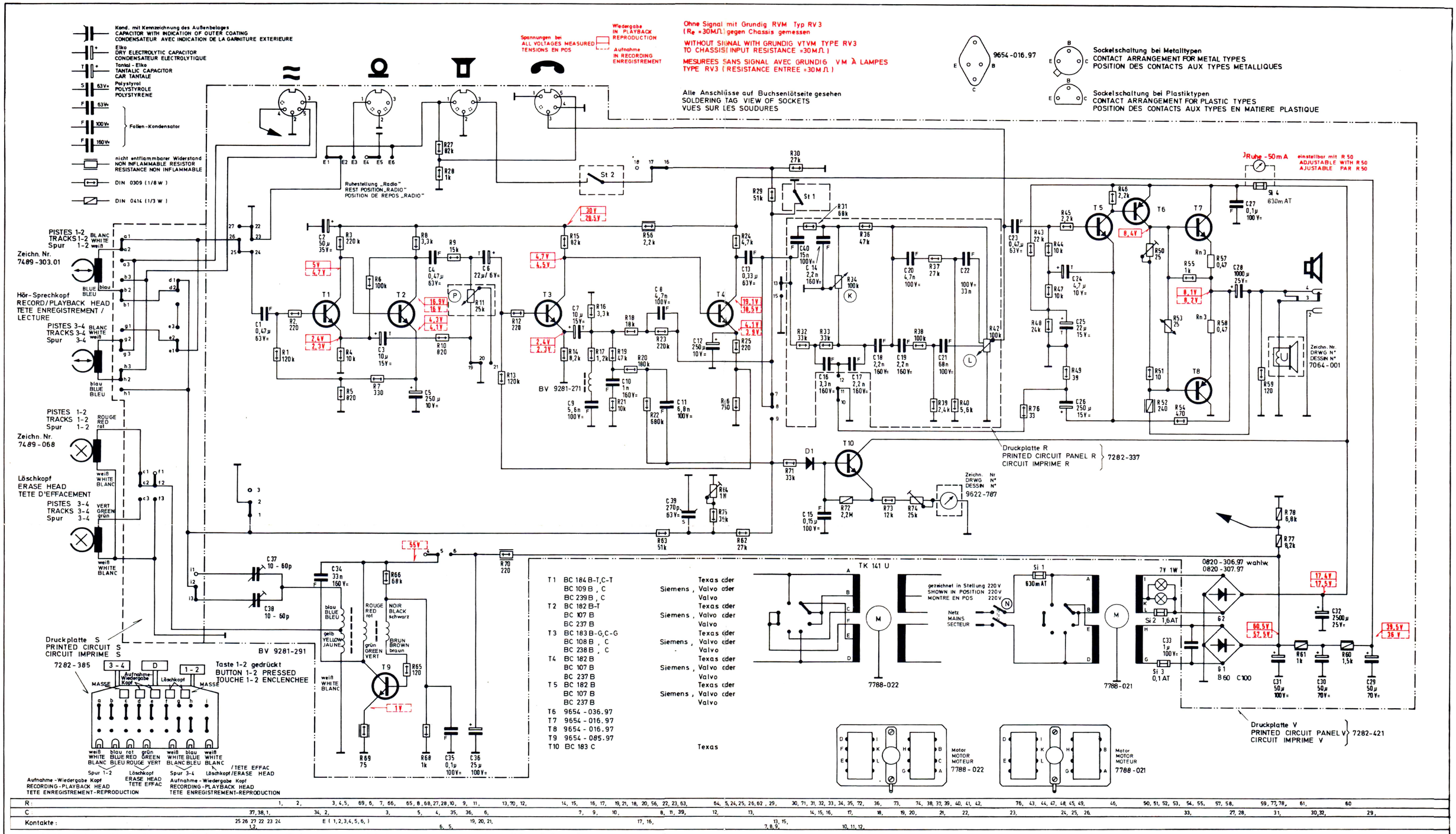

T1	BC 184 B-T,C-T	Texas oder
	BC 109 B, C	Siemens, Valvo oder
	BC 239 B, C	Valvo
T2	BC 182 B-T	Texas oder
	BC 107 B	Siemens, Valvo oder
	BC 237 B	Valvo
T3	BC 183 B-G,C-G	Texas oder
	BC 108 B, C	Siemens, Valvo oder
	BC 238 B, C	Valvo
T4	BC 182 B	Texas oder
	BC 107 B	Siemens, Valvo oder
	BC 237 B	Valvo
T5	BC 182 B	Texas oder
	BC 107 B	Siemens, Valvo oder
	BC 237 B	Valvo
T6	9654-036.97	
T7	9654-016.97	
T8	9654-016.97	
T9	9654-085.97	
T10	BC 183 C	Texas

R:	1, 2, 3, 4, 5, 69, 6, 7, 66, 65, 8, 68, 27, 28, 10, 9, 11, 13, 70, 12, 14, 15, 16, 17, 19, 21, 18, 20, 56, 22, 23, 63, 64, 5, 24, 25, 26, 62, 29, 30, 71, 31, 32, 33, 34, 35, 72, 36, 73, 74, 38, 37, 39, 40, 41, 42, 76, 43, 44, 47, 48, 45, 49, 46, 50, 51, 52, 53, 54, 55, 57, 58, 59, 77, 78, 61, 60
C	37, 38, 1, 34, 2, 3, 5, 4, 35, 36, 6, 7, 9, 10, 8, 11, 39, 12, 13, 14, 15, 16, 17, 18, 19, 20, 21, 22, 23, 24, 25, 26, 33, 27, 28, 31, 30, 32, 29,
Kontakte:	25 26 27 22 23 24 1,2, E (1,2,3,4,5,6,) 6, 5, 19, 20, 21, 17, 16, 13, 15, 7, 8, 9, 10, 11, 12,

Schiebeschalter gezeichnet in Stellung „Wiedergabe"
SLIDER SWITCH (SHOWN IN „PLAYBACK" POSITION)
COMMUTATEUR GLISSANT (MONTRE EN POS „REPRODUCTION")

Wiedergabe PLAYBACK REPRODUCTION → Aufnahme RECORDING ENREGISTREMENT

1 2 3 4 5 6 7 8 9 10 11 12 13 14 15 16 17 18 19 20 21 22 23 24 25 26 27

gezeichnet in Stellung „Radio"
SHOWN IN POSITION „RADIO"
MONTRE EN POS „RADIO"

Eingangsumschalter E
INPUT SELECTOR E
SÉLECTEUR D'ENTRÉE E

E1 E2 E3 E4 E5 E6

RADIO → MICRO

Kont. geschlossen
CONTACT CLOSED
CONTACT FERMÉ

gezeichnet in Stellung „Halt"
CONTACTS IN POSITION „STOP"
MONTRE EN POS „STOP"

Betriebsart OPERATING POSITION POSITION	st 1	st 2
Rücklauf FAST REWIND REBOBINAGE	•	
Halt STOP ARRET	•	
Schnellstop PAUSE STOP MOMENTANE		•
Start START MARCHE		•
Vorlauf FAST WIND AVANCE RAPIDE	•	

(L) Lautstärkeregler
VOLUME CONTROL
CONTROLE DE PUISSANCE

(P) Pegel
RECORD LEVEL
NIVEAU D'ENREGISTREMENT

(K) Klangregler
TONE CONTROL
REGLAGE TONALITE

R64 Einstellregler für Kopfstrom
HEAD CURRENT CONTROL
CONTROLE DE TETE

R74 Einstellregler für Aussteuerung Anzeige
LEVEL INDICATOR PRE-SET CONTROL
REGLAGE D'INDICATEUR NIVEAU

(N) Netzschalter
MAINS SWITCH
INTERRUPTEUR-SECTEUR

R50 Einstellregler für Endstufen-Ruhestrom
PRE-SET CONTROL FOR QUIESCENT CURRENT
REGLAGE DU COURANT DE CHARGE

C37 Trimmer-Kondensator für Vormagnetisierungsspannung
TRIMMER CAPACITOR FOR MAGNETIZATION VOLTAGE
CONDENSATEUR AJUSTABLE POUR LA TENSION DE PREAIMANTATION
Spur 1-2 / TRACKS 1-2 / PISTES 1-2

C38 Trimmer-Kondensator für Vormagnetisierungsspannung
TRIMMER CAPACITOR FOR MAGNETIZATION VOLTAGE
CONDENSATEUR AJUSTABLE POUR LA TENSION DE PREAIMANTATION
Spur 3-4 / TRACKS 3-4 / PISTES 3-4

Spannungswähler
VOLTAGE SELECTOR
SELECTEUR DE TENSION

220-230V | 110-115V | 127V (U) | 245V (U)

Schaltbild
CIRCUIT DIAGRAMM
SCHEMA

TK 141 / TK 141 U

(39-5130-1000/3100)

www.hifiengine.com