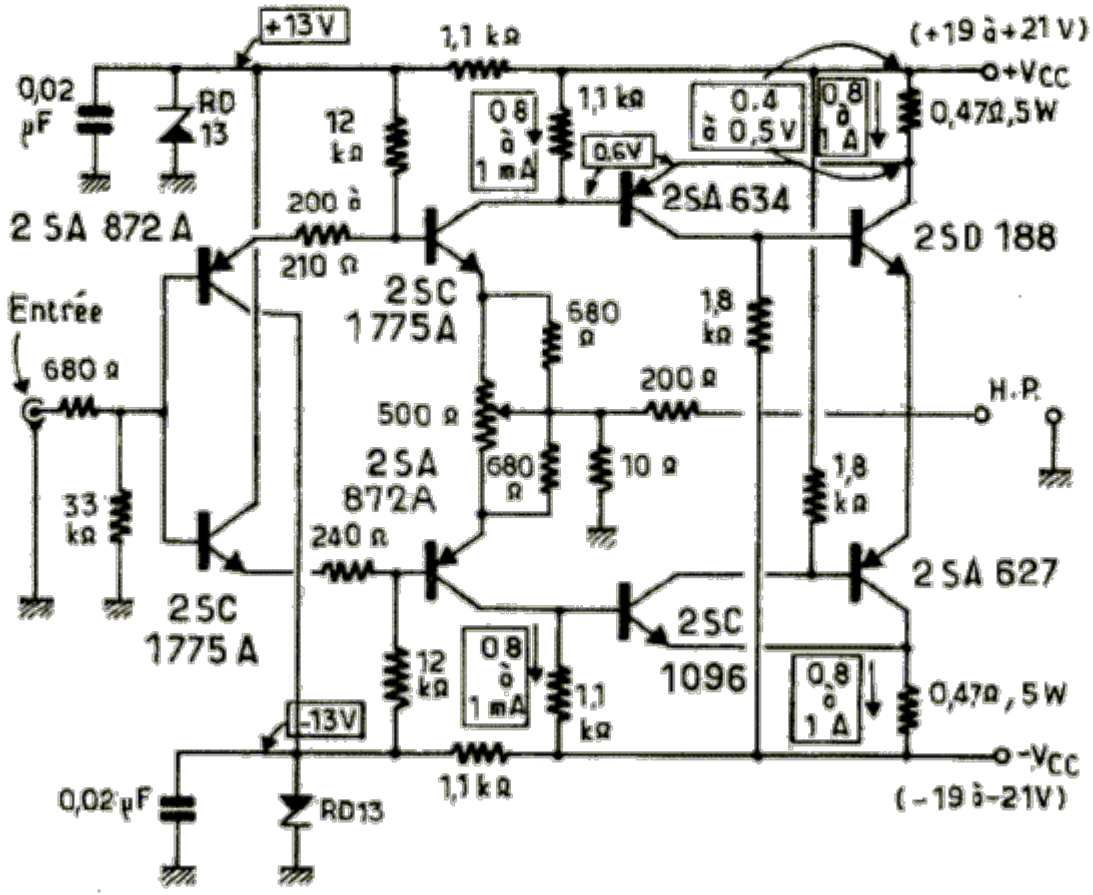
+13V
1,1 kΩ
(+19 à +21 V)
+Vcc
0,02 µF
RD 13
12 kΩ
0,8 à 1 mA
1,1 kΩ
0,4 à 0,5 V
0,8 à 1 A
0,47Ω,5W
0,6V
2SA 634
200 à 210 Ω
2SA 872 A
2SC 1775A
2SD 188
Entrée
680 Ω
680 Ω
1,8 kΩ
200 Ω
H.P.
500 Ω
2SA 872A
680 Ω
10 Ω
1,8 kΩ
33 kΩ
240 Ω
2SA 627
2SC 1775 A
2SC 1096
12 kΩ
0,8 à 1 mA
1,1 kΩ
0,8 à 1 A
0,47Ω, 5W
-13V
-Vcc
0,02 µF
RD13
1,1 kΩ
(-19 à -21V)

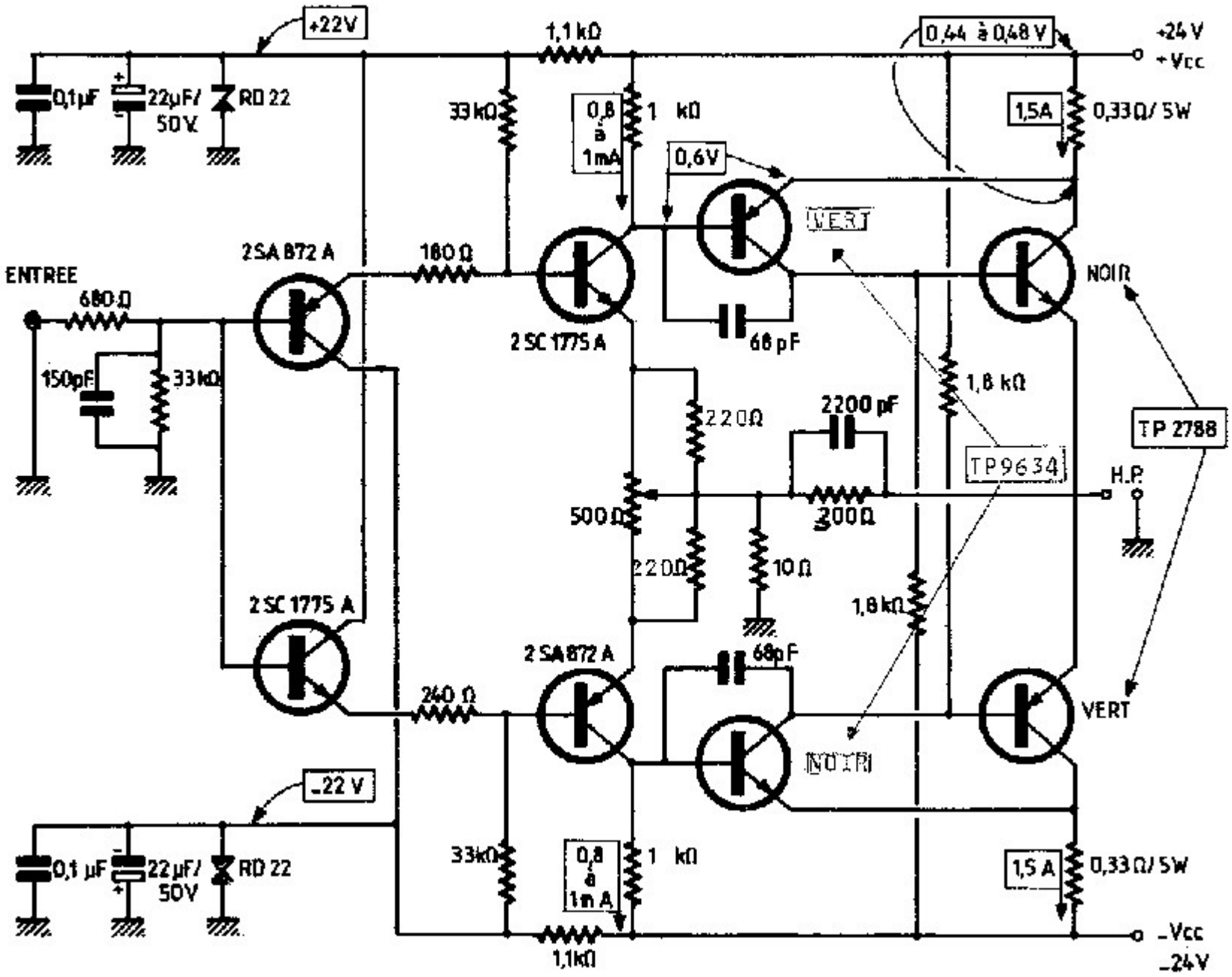
+22V
1,1 kΩ
0,44 à 0,48 V
+24 V
+Vcc
0,1µF
22µF/ 50V
RD 22
33 kΩ
0,8 à 1mA
1 kΩ
0,6V
1,5A
0,33Ω/ 5W
VERT
2SA 872 A
180 Ω
ENTREE
680 Ω
NOIR
2 SC 1775 A
68 pF
150pF
33kΩ
1,8 kΩ
220Ω
2200 pF
TP 2788
TP9634
H.P.
500Ω
200Ω
220Ω
10 Ω
2 SC 1775 A
1,8 kΩ
2 SA 872 A
68pF
240 Ω
VERT
NOIR
-22 V
0,1 µF
22µF/ 50V
RD 22
33kΩ
0,8 à 1m A
1 kΩ
1,5 A
0,33Ω/ 5W
1,1kΩ
-Vcc
-24V

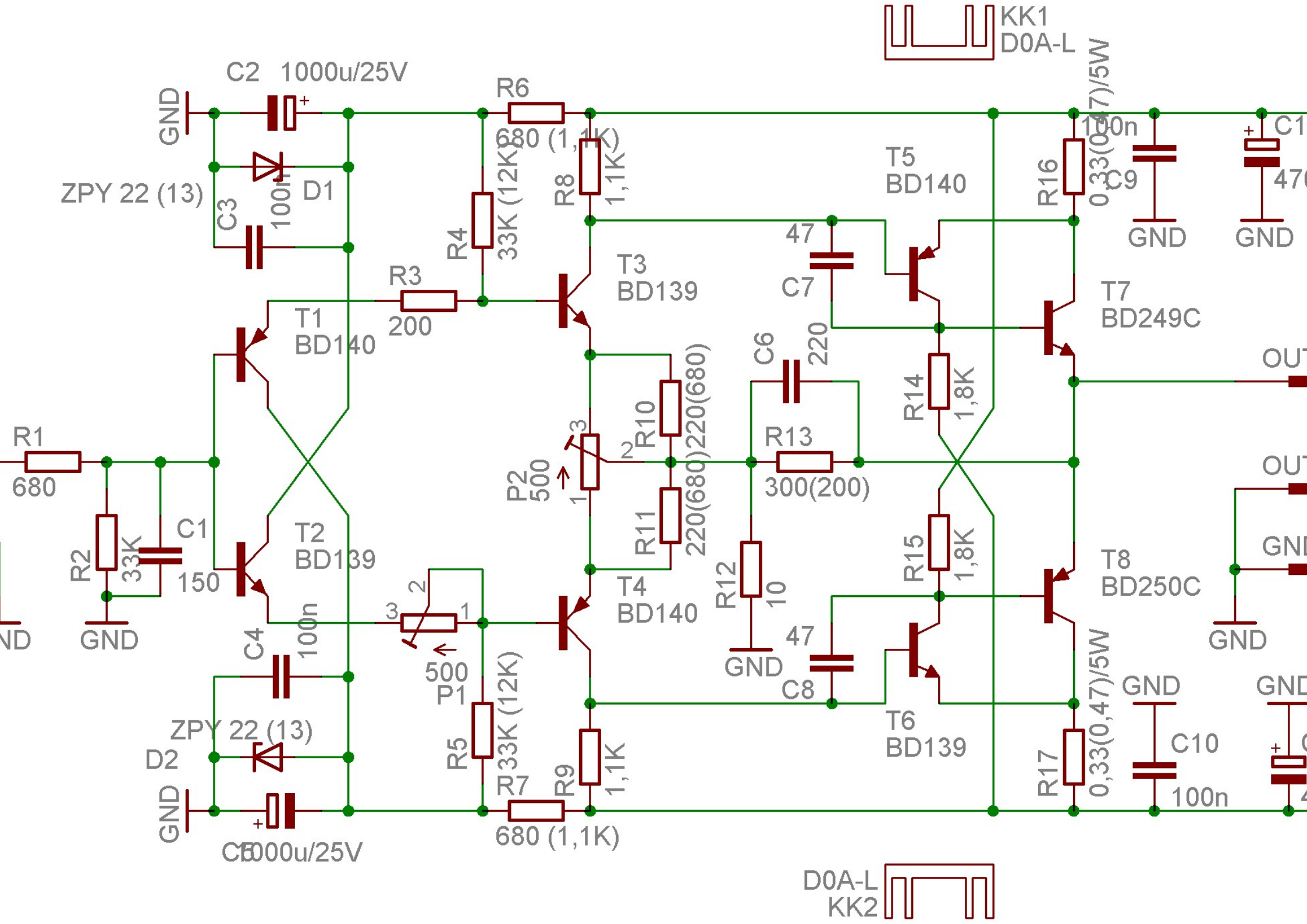
KK1
D0A-L
C2 1000u/25V
GND
R6
680 (1,1K)
R8
1,1K
R4
33K (12K)
R3
200
T1
BD140
T2
BD139
T3
BD139
T4
BD140
T5
BD140
T6
BD139
T7
BD249C
T8
BD250C
ZPY 22 (13)
D1
C3
100n
R1
680
R2
33K
C1
150
C4
100n
ZPY 22 (13)
D2
C5 1000u/25V
P2
500
R10
220(680)
R11
220(680)
P1
500
R5
33K (12K)
R7
680 (1,1K)
R9
1,1K
C6
220
R13
300(200)
R12
10
C7
47
C8
47
R14
1,8K
R15
1,8K
R16
0,33(0,47)/5W
R17
0,33(0,47)/5W
C9
100n
C10
100n
C11
47
OUT
OUT
GND
D0A-L
KK2

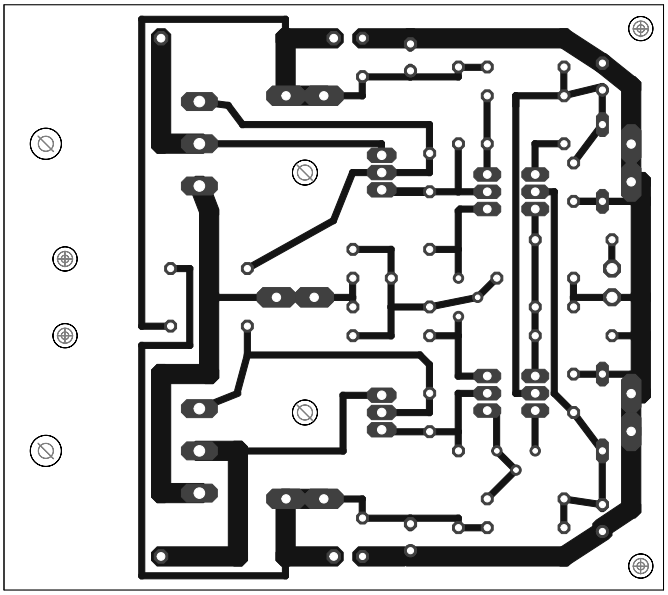

2/02/2007 14:55:21 mirrored /root/eagle/HIRAGA/hiraga_30W.brd

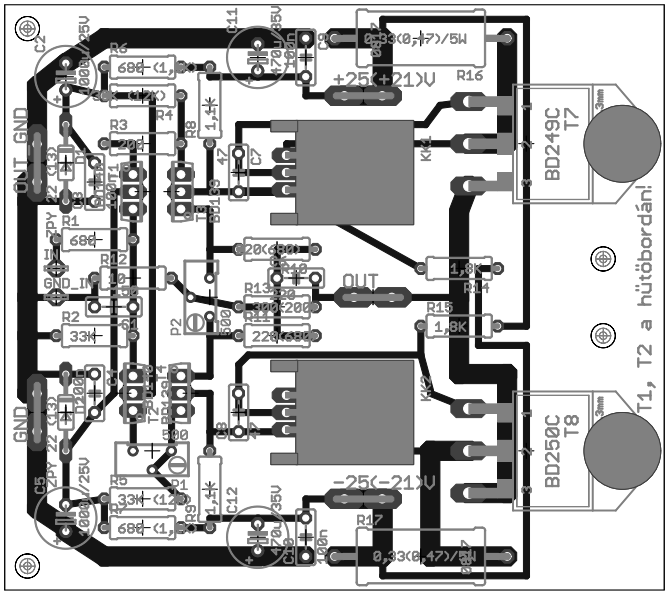
GND_IN
OUT_GND
GND
OUT
+25(+21)V
-25(-21)V
BD249C
T7
BD250C
T8
T1, T2 a hütőbordán!

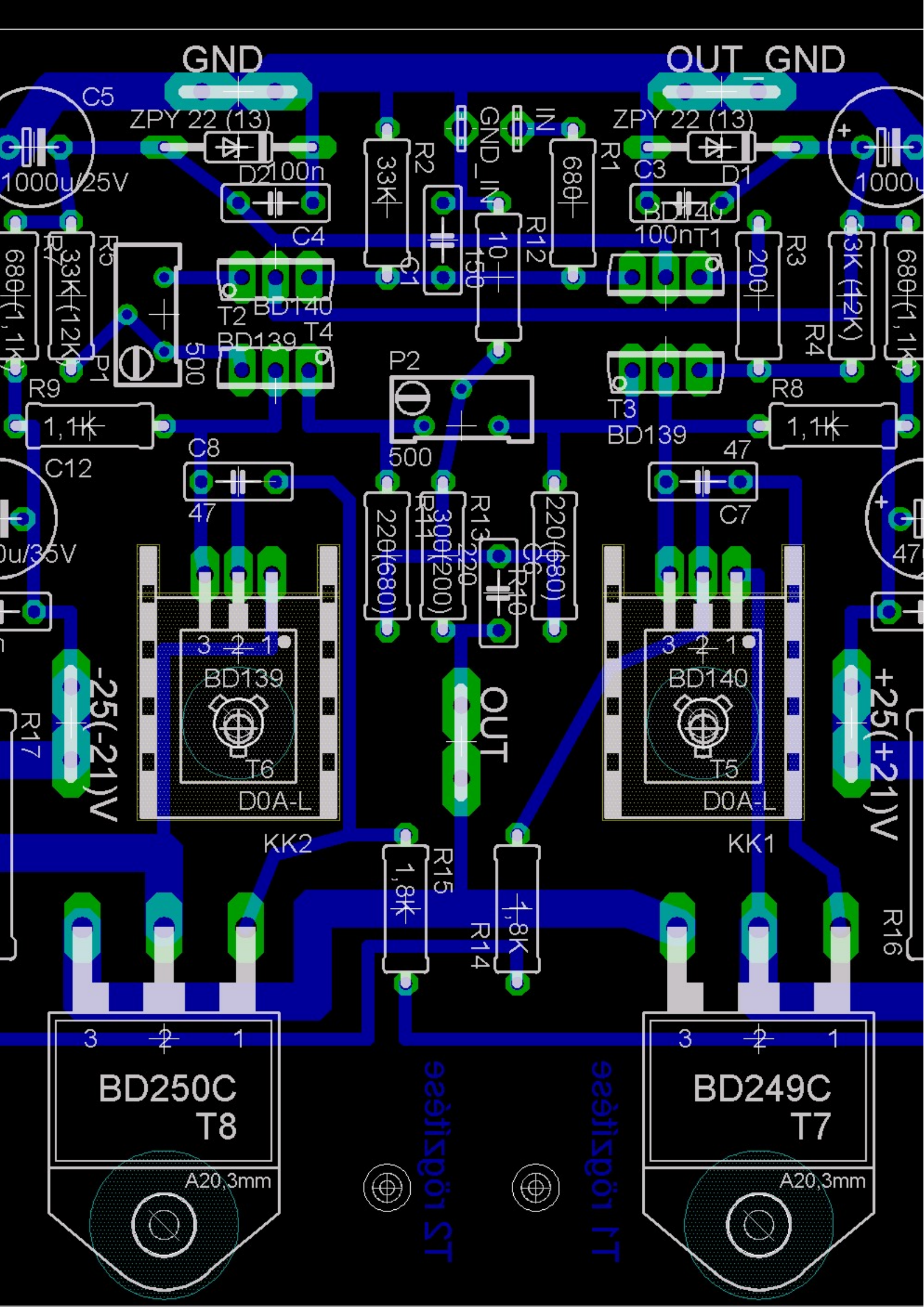
GND
OUT_GND
C5
1000u/25V
ZPY 22 (13)
D2
100n
C4
R2
33K
C1
GND_IN
IN
R12
10
150
R1
680
ZPY 22 (13)
C3
D1
BD140
100nT1
R3
200
R4
3K (12K)
680(1,1K)
R5
33K(12K)
R7
680(1,1K)
P1
500
T2
BD140
BD139
T4
P2
500
T3
BD139
R9
1,1K
C12
C8
47
R8
1,1K
47
C7
47
220(680)
R11
300(200)
R13
220
C6
510
220(680)
BD139
T6
D0A-L
KK2
OUT
BD140
T5
D0A-L
KK1
-25(-21)V
+25(+21)V
R17
R16
R15
1,8K
R14
1,8K
BD250C
T8
A20,3mm
BD249C
T7
A20,3mm
T2 lödzitése
T1 lödzitése