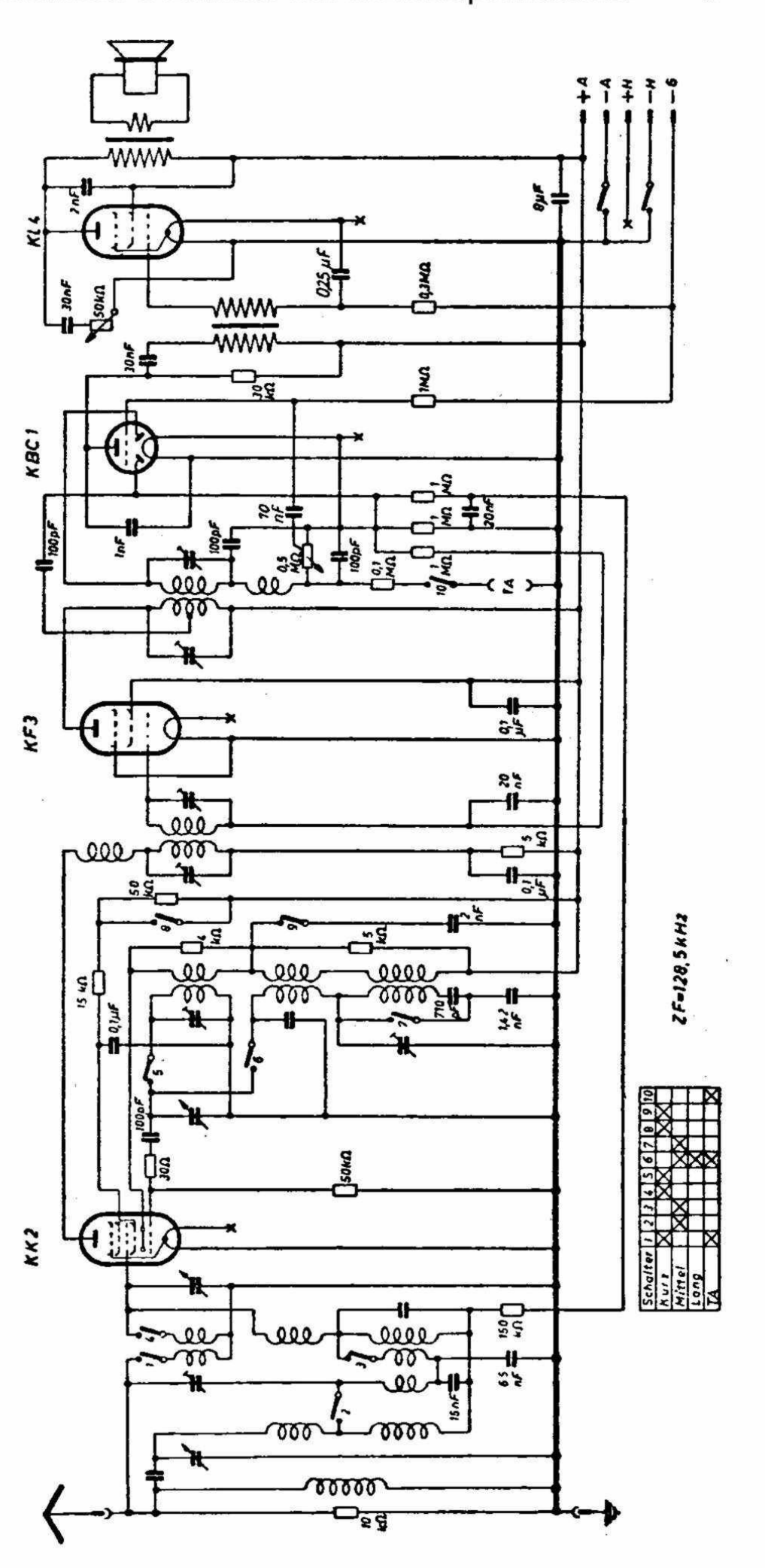kostenloser Download von www.raupenhaus.de