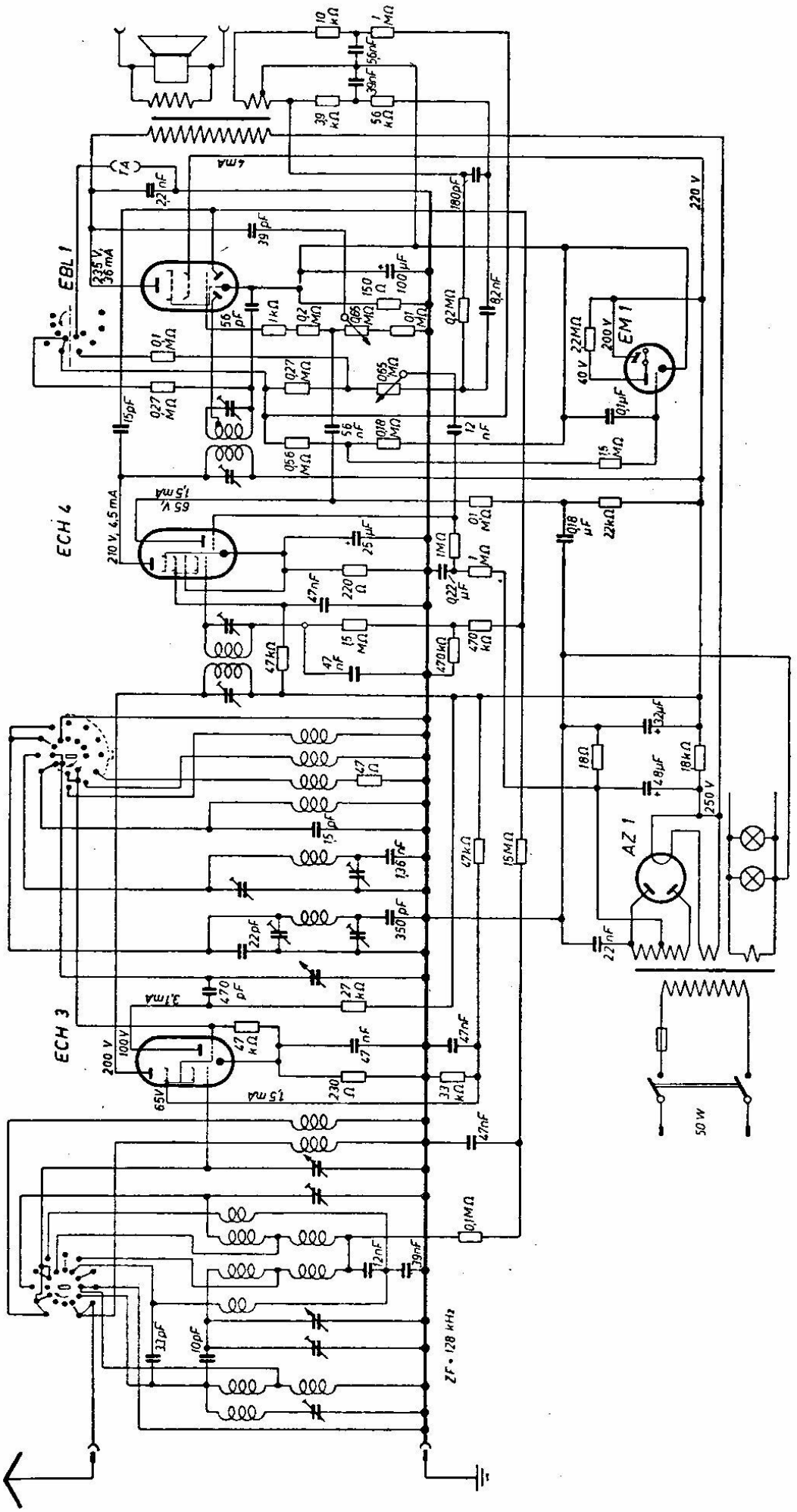
EBL 1
ECH 4
ECH 3
EM 1
AZ 1
220 V
250 V
200 V
50 W
ZF = 128 kHz