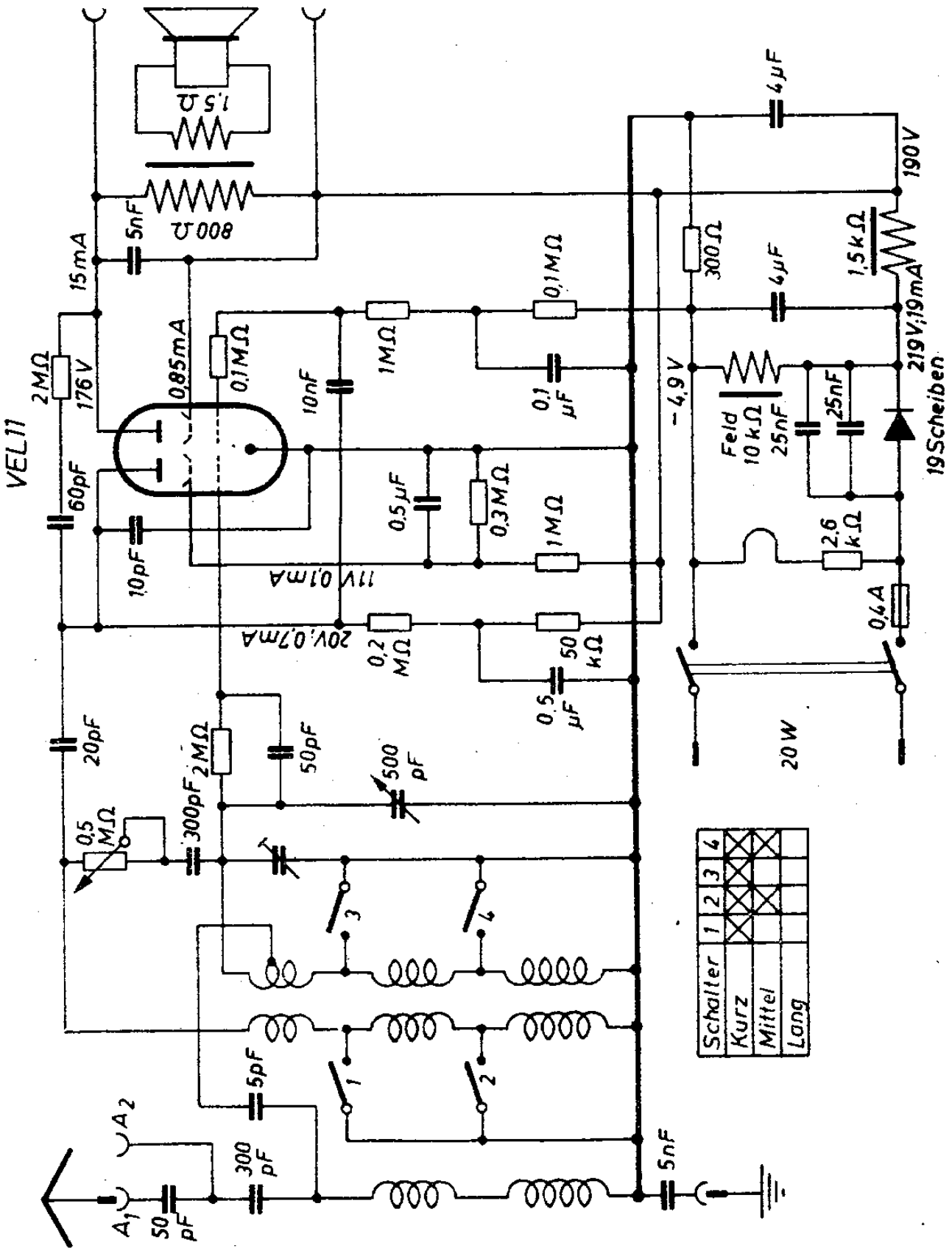Lorenz 1147 GW und 11 GW-AZ