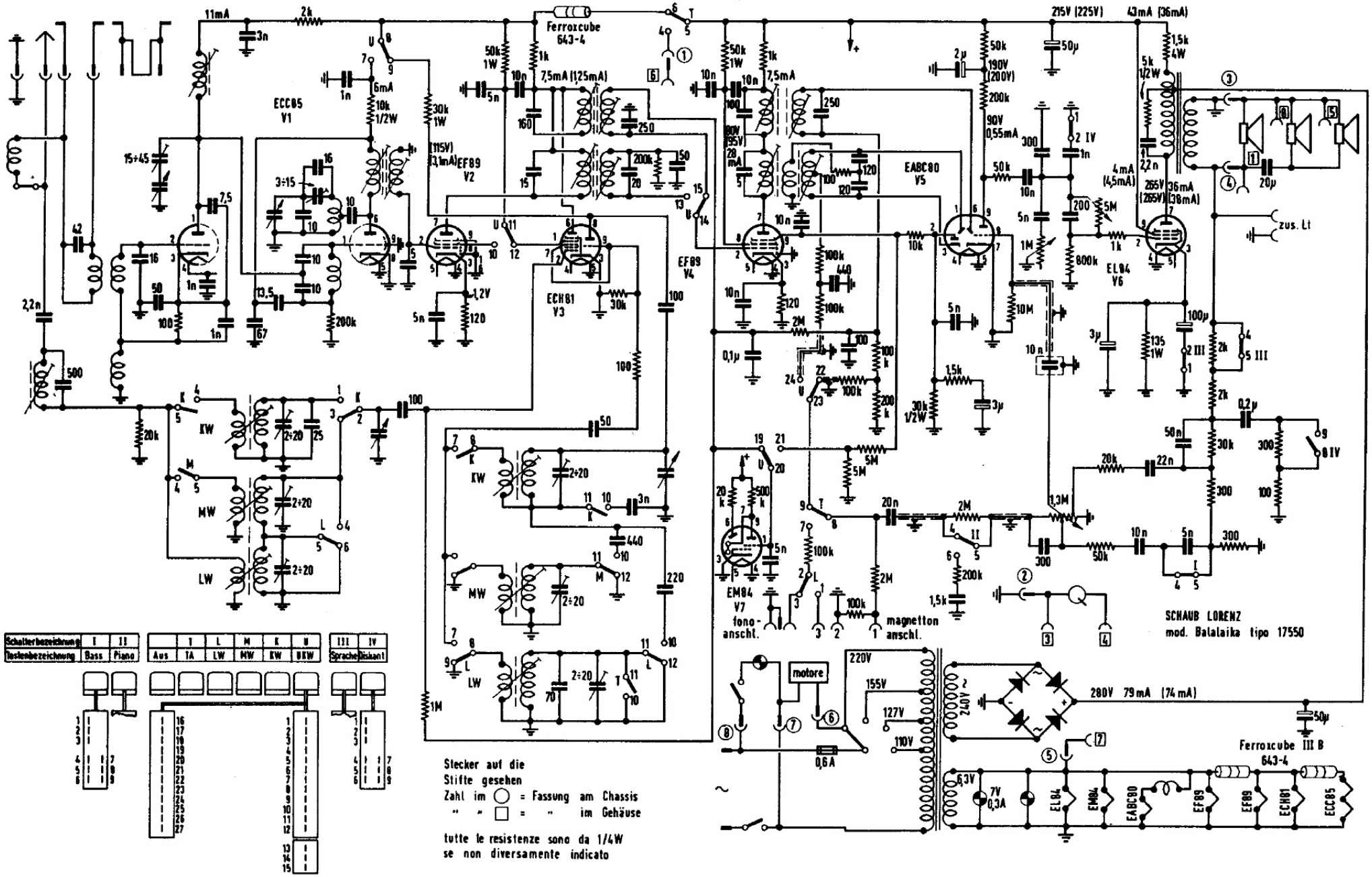

Schema elettrico del radioricevitore Schaub-Lorenz, tipo 17550