Schaub **229 GW mit KW**

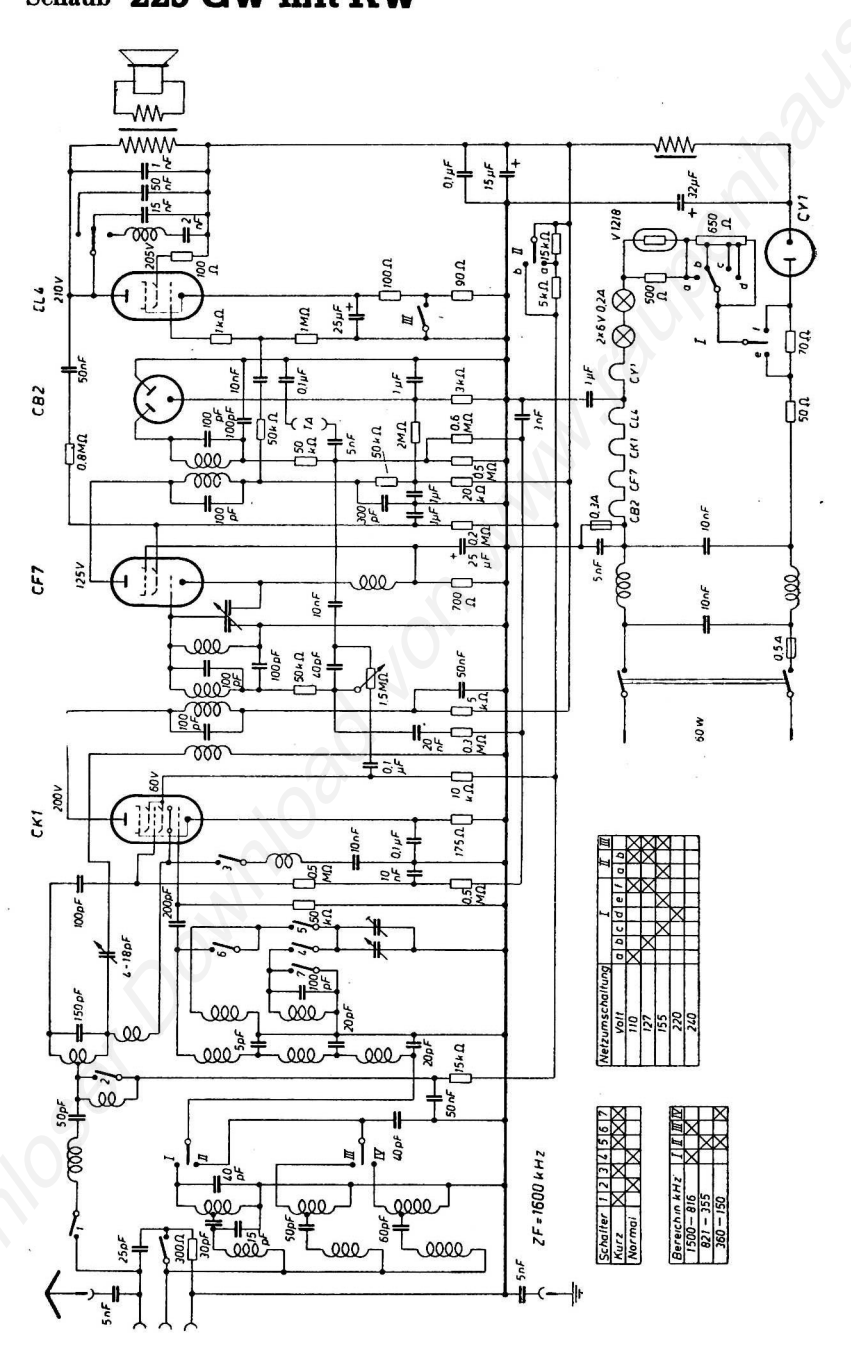

kostenloser Download von www.radiomuseum.de