ARCHIEF
DOCUMENTATIEDIENST
NVHR
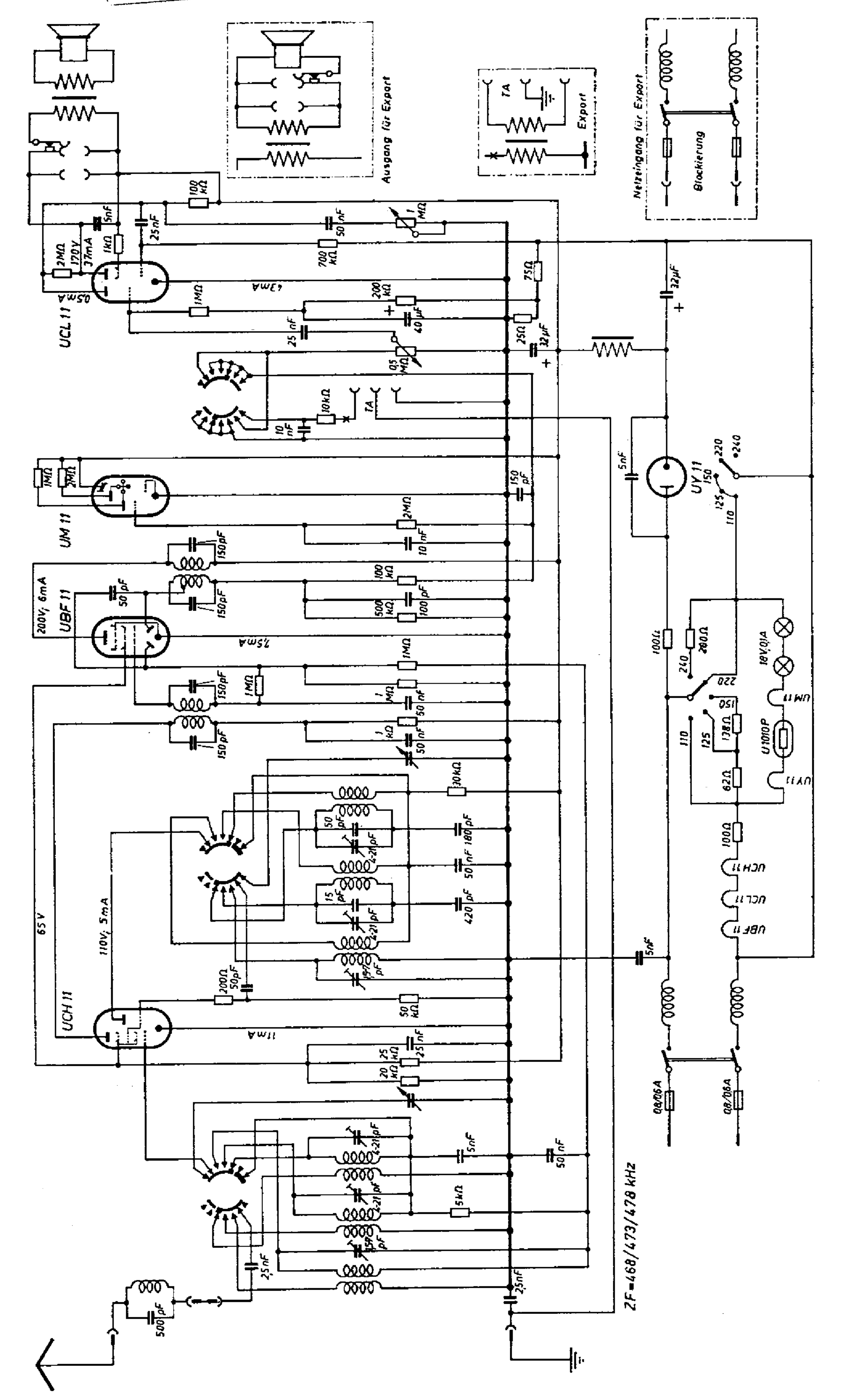
Lorenz 30 A und 30/II A