KUNDENDIENST

ITT Graetz

SERVICE

MANUAL
GOLF 220 INTERNATIONAL

K
117
1984

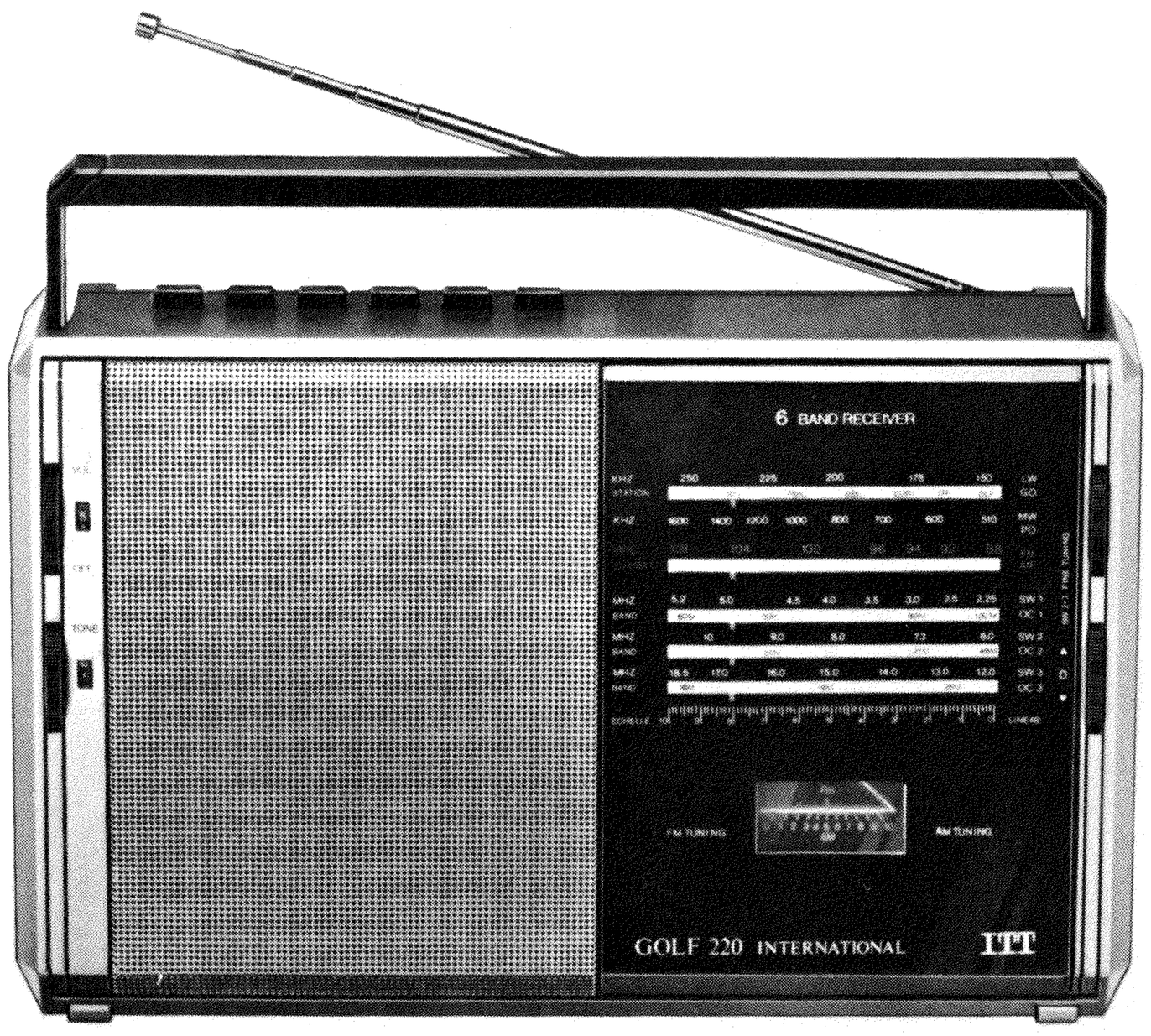

GOLF 220 INTERNATIONAL 5513 2115

Drive Cord Assembly/Antriebsschema/Montage du câble d'entraînement.

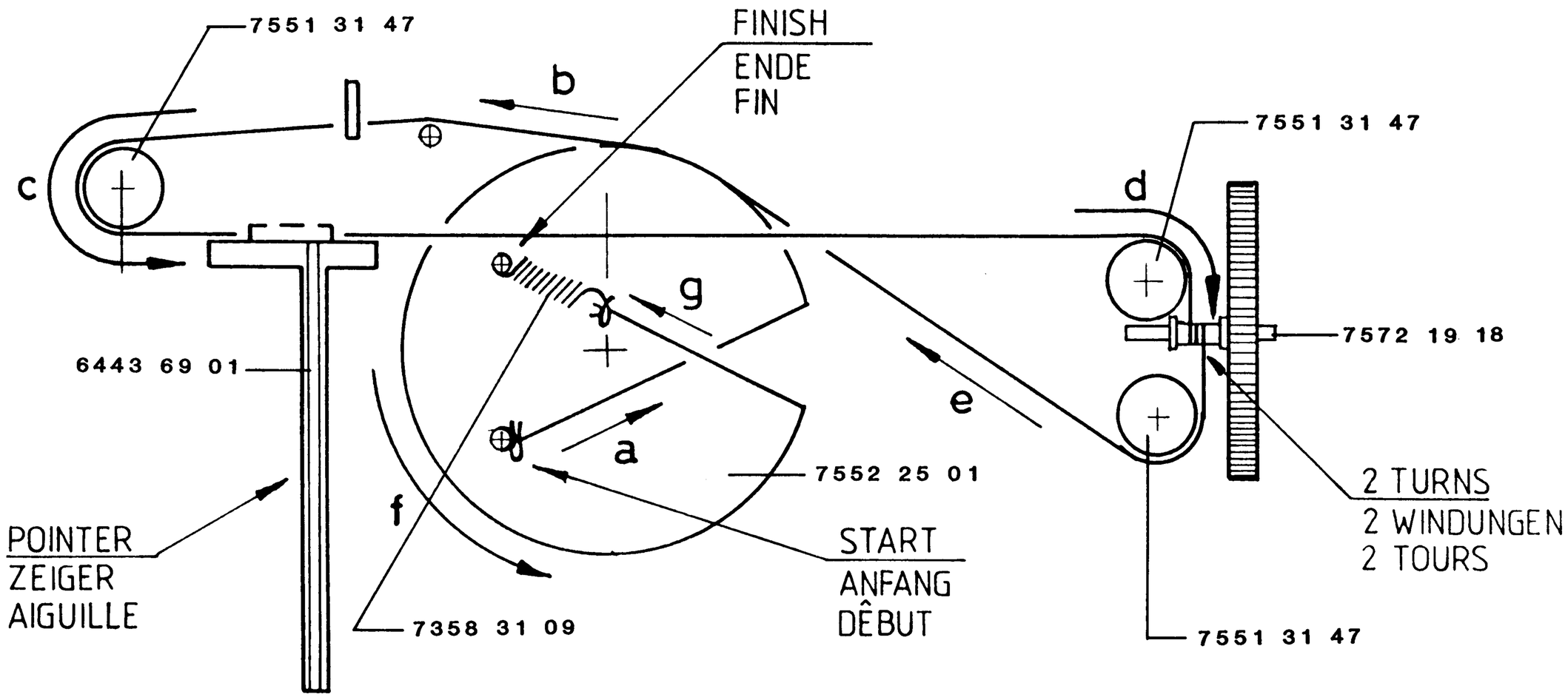

VARIABLE CONDENSER AT MAX. CAPACITY/
DREHKO AUF MAX. KAPAZITAT EINGESTELLT/
CONDENSATEUR AU MAXIMUM DE CAPACITÊ.

Bei Reparaturen gültige Sicherheitsvorschriften beachten!

		≈		FM MHz / AM kHz			
AM ZF-IF-FI		TP 6 459 kHz TP10 — 10 k — TP11 TP15 — 1 k — 1 k — TP16	via 15 k TP 7	1600 kHz	F 305	max.	
		TP 6 459 kHz	„	1600 kHz	F 306	„	
MW		–	–	MW	R 115	0,55 v R 111	
	Oscillator	510 kHz 1620 kHz	„ „		L 109 C 106	max. „	
	Input	600 kHz 1400 kHz	„ „	600 kHz 1400 kHz	L 104 C 103	„ „	
LW		160 kHz	„	160 kHz	L 105	„	
SW		C 10 p — Ri — TP 2		1 / 2 — 5 — SW-2-3 FINE TUNING			
SW1	Oscillator	2,25 MHz	via 15 K TP 7		L 108	max.	
		5,2 MHz	„		–	„	
	Input	2,3 MHz	„	2,3 MHz	L 103	„	
		4,5 MHz	„	4,5 MHz	C 126	„	
SW2	Oscillator	5,8 MHz	„		L 107	„	
		10,5 MHz	„		–	„	
	Input	6,5 MHz	„	6,5 MHz	L 102	„	
		10 MHz	„	10 MHz	C 115	„	
SW3	Oscillator	11,5 MHz	„		L 106	„	
		18,5 MHz	„		–	„	
	Input	12,5 MHz	„	12,5 MHz	L 101	„	
		17 MHz	„	17 MHz	C 113	„	
FM ZF/IF/F		TP 19 X C 301	via 15 K TP 7	–	F 303	„	
		TP 1 90 MHz	„	–	F 201	„	
	Oscillator	TP 1 87,5 MHz	„		L 205	„	
		108 MHz	„		C 216	„	
	Input	106 MHz	„	106 MHz	C 206	„	
		90 MHz	„	90 MHz	L 203	„	
Tuning Meter		–	–	FM No signal	R 122	F M	

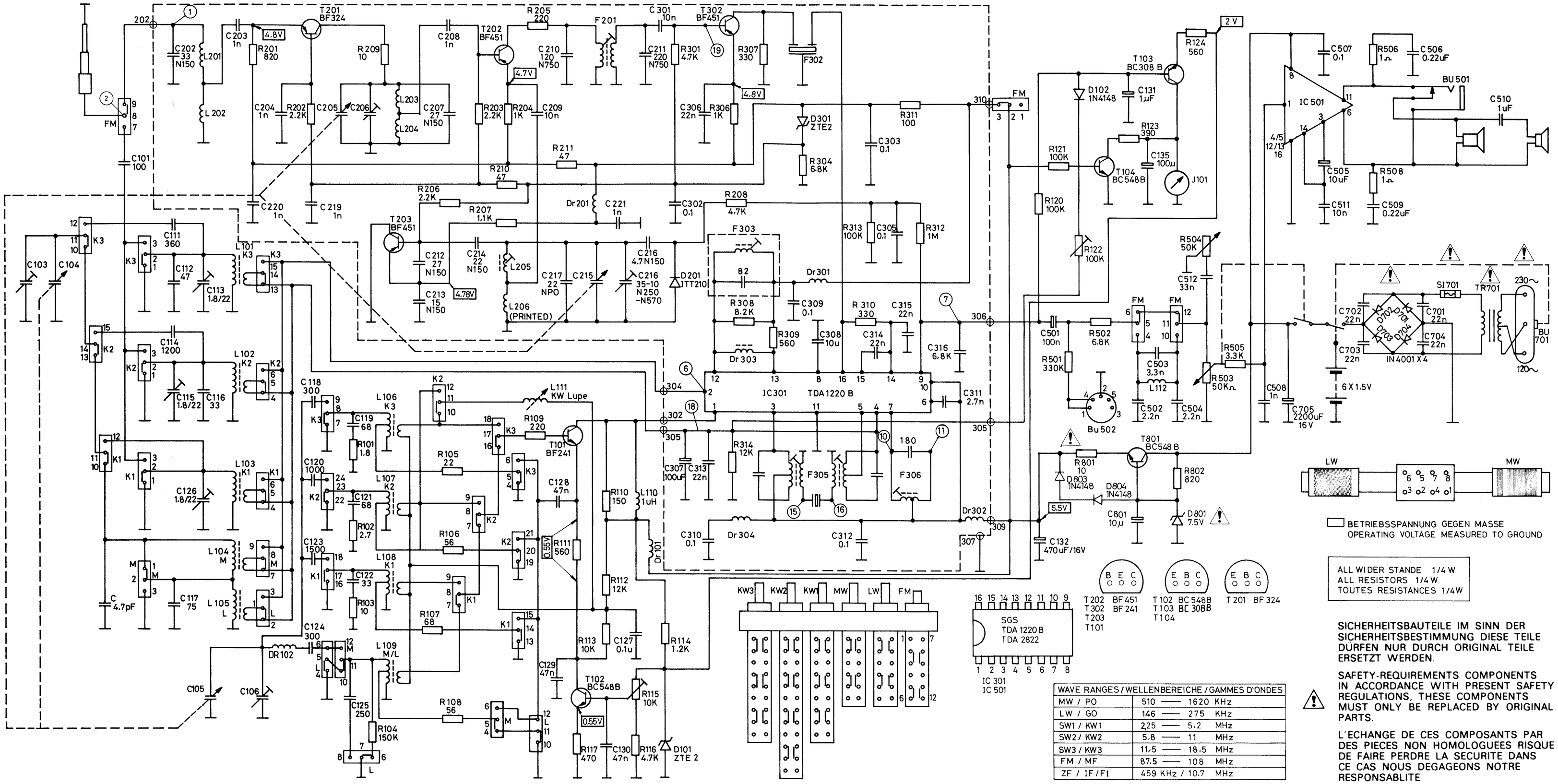

WAVE RANGES / WELLENBEREICHE / GAMMES D'ONDES	
MW / PO	510 — 1620 KHz
LW / GO	146 — 275 KHz
SW1 / KW1	2,25 — 5.2 MHz
SW2 / KW2	5.8 — 11 MHz
SW3 / KW3	11,5 — 18.5 MHz
FM / MF	87.5 — 108 MHz
ZF / IF / FI	459 KHz / 10.7 MHz

SICHERHEITSBAUTEILE IM SINN DER SICHERHEITSBESTIMMUNG DIESE TEILE DÜRFEN NUR DURCH ORIGINAL TEILE ERSETZT WERDEN.

SAFETY-REQUIREMENTS COMPONENTS IN ACCORDANCE WITH PRESENT SAFETY REGULATIONS, THESE COMPONENTS MUST ONLY BE REPLACED BY ORIGINAL PARTS.

L'ECHANGE DE CES COMPOSANTS PAR DES PIECES NON HOMOLOGUEES RISQUE DE FAIRE PERDRE LA SECURITE DANS CE CAS NOUS DEGAGEONS NOTRE RESPONSABLITE

Positions-Nr. Reference-No. Numéro de pos.	Gegenstand Description Description	Bestell-Nr. Part-No. No. de comm.
IC 301	IC TDA 1220 B	3768 98 03
IC 501	IC TCA 2822	3771 47 23
T 101	BF 241	3612 47 02
T 102,103,104	BC 548 B	3614 13 12
T 201	BF 324	3612 52 01
T 202,203,302	BF 451	3612 52 31

Positions-Nr. Reference-No. Numéro de pos.	Gegenstand Description Description	Bestell-Nr. Part-No. No. de comm.
D 101,102	ZTE 15 V	3656 28 69
D 201	ITT 410 K	3656 20 40
D 301	ZTE 2	3653 15 10
D 701,702,703, 704	IN 4001	3657 11 05
R 115	10 k	3111 80 44
R 122	100 k	3111 50 68

Positions-Nr. Reference-No. Numéro de pos.	Gegenstand Description Description	Bestell-Nr. Part-No. No. de comm.
R 123	5 k	3111 80 32
R 503	50 k	3112 97 27
R 504	50 k	3111 85 40
C 103	Var.cap.	3418 80 89
C 132	470 uF 16 V	3421 08 86
C 307	100 uF 10 V	3422 85 38
C 308,312,505	10 uF 16 V	3422 09 98
C 501	1 uF 50 V	3422 08 14
C 510	4,7 uF 50 V	3422 58 79
C 705	2200 uF 16 V	3422 27 91

Positions-Nr. Reference-No. Numéro de pos.	Gegenstand Description Description	Bestell-Nr. Part-No. No. de comm.
L 101		4543 99 29
L 102		4543 99 28
L 103		4543 99 27
L 104		4543 99 32
L 106		4543 99 25
L 107		4543 99 24
L 108		4543 99 23
L 109		4543 99 26
L 110		4543 99 30
L 111		4541 01 10
L 112		4543 99 31

Positions-Nr. Reference-No. Numéro de pos.	Gegenstand Description Description	Bestell-Nr. Part-No. No. de comm.
L 201		4543 13 44
L 202		4543 13 45
L 203		4552 92 12
L 205		4543 97 96
F 201		4552 83 92
F 302		4552 87 60
F 303		4552 92 10
F 305		4551 88 04
F 306		4552 92 11
Dr 101,201,301, 302,304		4543 12 69
Dr 303		4543 96 46

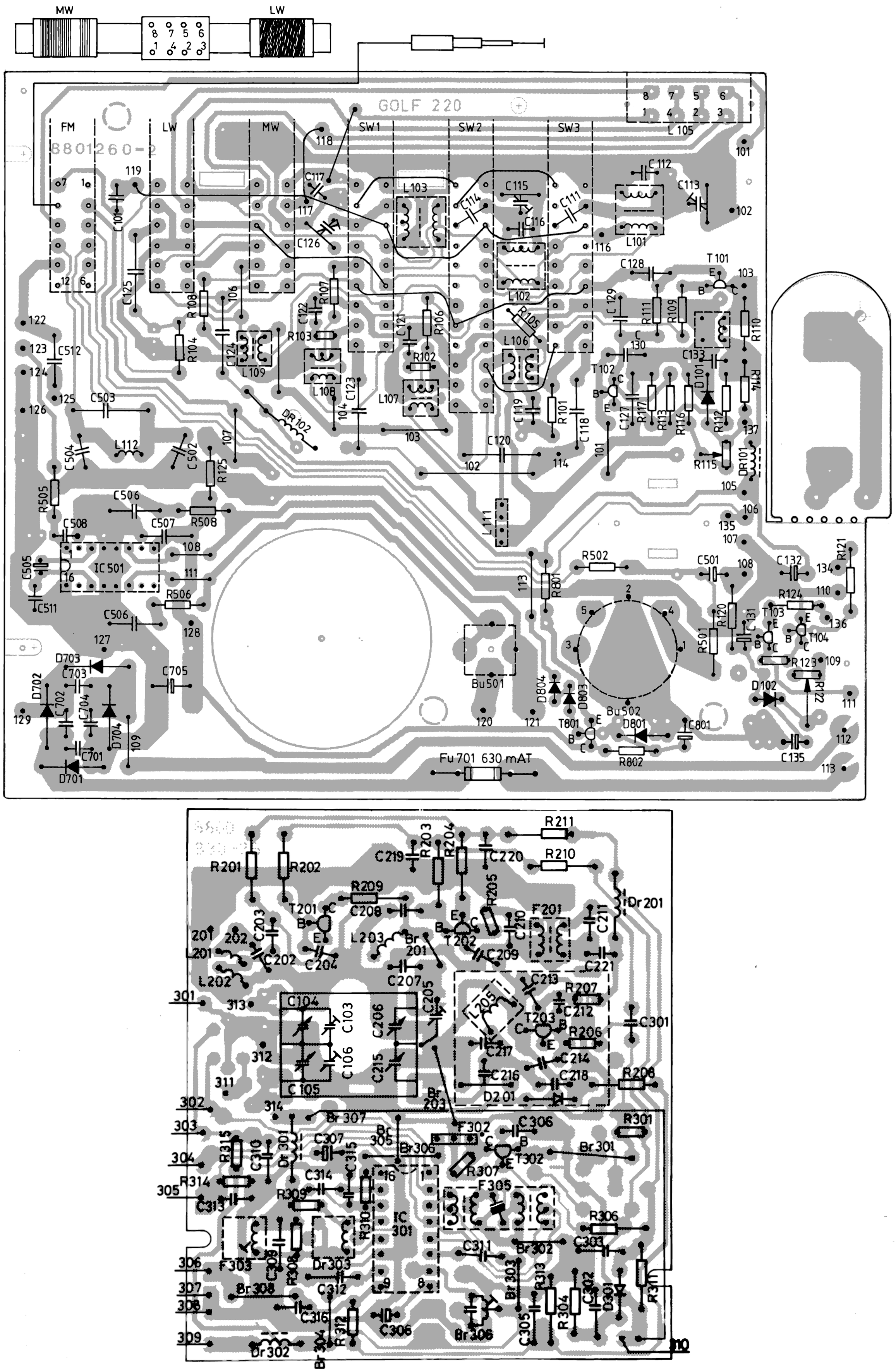
MW
LW
GOLF 220
FM
LW
MW
SW1
SW2
SW3
8801260-2
L105
IC501
Bu501
Bu502
Fu701 630 mAT
IC301
F201
F302
F303
F305
Dr201
Dr302
Dr303
Br301
Br302
Br303
Br304
Br305
Br306
Br307
Br308