Seilschema
Schema pour le montage de la corde d' accord
Drive cord diagram

LOEWE OPTA

„Alaska-Stereo"	52 284
„Alaska-Stereo" m. Dec.	52 285
„Paloma-Luxus-Stereo"	52 288
„Paloma-Luxus-Stereo" m. Dec.	52 289

Abgleichvorschrift

Meßgeräte: Meßsender AM/FM, Kurvenschreiber, bestehend aus Wobbler und Sichtgerät. Behelfsmäßiger Abgleich mit Meßsender auf Tonmaximum möglich. Keine Klang- und Stereotaste drücken. Tiefen- und Höhenregler voll aufdrehen! Automatik abschalten!

FM/ZF-Abgleich ZF = 10,7 MHz
U-Taste drücken, Lautstärkeregler auf 0, Drehkondensator ganz herausdrehen. Kern aus L 37 herausdrehen (Verstimmung des Diskriminators erforderlich). Ausgang des Kurvenschreibers an ECC 85, (Kapazitiv ankoppeln!) Eingang an C 86 (Minus-Pol ablöten!). Abgleichreihenfolge: L 42, L 41, L 30, L 29, L 8, L 7. Filterkurvenbreite ca. 180 kHz bei halber Kurvenhöhe. Anschließend Schreibereingang an Meßpunkt A/S, mit Kern von L 35 auf maximale Kurvenhöhe und mit L 37 "S"-Kurve symmetrisch stellen.

AM/ZF-Abgleich ZF = 460 kHz
M - Taste drücken, Lautstärkeregler auf 0, Drehkondensator herausdrehen, Ausgang des Kurvenschreibers an heißes Ende des Vorkreisdrehkondensators (42), Schreibereingang an Meßpunkt A/S. Abgleichreihenfolge: L 40, L 38, L 46, L 43, L 34, L 31. Filterkurvenbreite ca. 4,5 kHz bei halber Kurvenhöhe.

Für Vorkreisabgleich aller Bereiche siehe Tabelle am Fuß der Schaltung! Abgleich mit aufgedrehtem Lautstärkeregler auf Tonmaximum. Bei Vorkreis FM Meßsenderausgang 240 Ohm. Abgleich wiederholen!

Instructions pour l'alignement

Instruments nécessaires pour l'alignement: Un générateur de mesure pour AM et FM, un oscillographe, composé d'un wobbulateur et un tube cathodique (cinéscope) pour la lecture. A l'aide d'un générateur de mesure, on peut faire des alignements provisoires. Dans ce cas, alignez jusqu'à obtenir le maximum de l'intensité sonore. Pour l'alignement, ne pas pousser une touche de tonalité et "AUT"!

Alignement des circuits M.F. de la partie FM. M.F. 10,7 MHz
Poussez la touche U (FM) et tournez le contrôle de volume sur 0. Ajustez le condensateur variable au minimum de sa capacité. Tournez le noyau de L 37, vers l'extérieur (pour cet alignement, le circuit discriminateur doit être desaccordé). Connectez la sortie de l'oscillographe au ECC 85 (couplez capacitivement!) l'entrée au C86 (dessoudez pole negative!). Séquence des alignements: L 42, L 41, L 30, L 29, L 8, L 7. Amplitude de la courbe de bande passante du filtre approx. 180 kHz à la moitié de la hauteur de cette courbe. Ensuite, connectez l'entrée de l'oscillographe à travers une résistance de 50 kOhm au point de mesure A/S. Tournez le noyau de L 35, jusqu'à obtenir une courbe maximum et le noyau L 37 de forme "S" symétrique.

Alignement M.F. de la partie AM. M.F. 460 kHz
Poussez la touche M (PO), tournez le contrôle de volume sur 0. Ajustez le condensateur variable d'accord sur la valeur minimum de sa capacité. Connectez l'oscillographe à la borne "chaude" du condensateur d'accord (C 42) du circuit d'entrée et l'entrée de l'oscillographe au point de mesure A/S. Séquence des alignements: L 40, L 38, L 46, L 43, L 34, L 31. Amplitude de la bande passante du filtre appr. 4,5 kHz à la moitié de la hauteur de cette courbe.

Pour l'alignement de circuit d'e,trée de toutes les gammes,
voyez la tableau d' alignement so trouvant au-dessous du schéma des connexions du récepteur. Pour l'alignement, tournez le contrôle de volume au maximum. Utilisez la sortie de 240 Ohm du générateur de mesure pour l'alignement du circuit d'entrée FM. Répétez alignement!

Alignment instructions

Measurements: Use an AM-FM signal generator and an oscillograph, consisting of a wobbulator and a cathode-ray tube as visual indicator. A provisional alignment can be made with a signal generator only, aligning circuits for maximum sound output. During the alignment procedure, do not press key of tone control and "AUT"! Adjust the tone controls to maximum!

FM i.f. alignment I.f. 10,7 Mc/s
Press key U (FM), turn sound off, turn rotor of tuning condenser fully out (for minimum capacity). Turn core of L 37 outward (discriminator circuits should be detuned). Connect output of oscillograph to ECC 85 (couple capacitivly!) input to C 86 (unsolder pole negative!). Sequence of alignments: L 42, L 41, L 30, L 29, L 8, L 7. Width of bandpass filter curve abt. 180 Kc/s at half the height of the curve. Input of oscillograph is connected to test point A/S, the core of L 35 is trimmed so as to get a maximum curve and of L 37 is trimmed so as to get a symmetrical S-shaped curve.

AM i.f. alignment I.f. 460 Kc/s
Press key M (BC), turn sound off and rotor of tuning condenser fully out for minimum capacity. Connect output of oscillograph with "hot" terminal of tuning condenser (C 42) of input circuit and input of oscillograph with test point A/S. Sequence of alignments: L 40, L 38, L 46, L 43, L 34, L 31. Width of band-pass filter curve approx. 4,5 Kc/s at half the height of the curve.

Alignment of input circuits on all wavebands, see table below wiring diagram of receiver. Sound is turned fully off. Connect 240 ohms-output os signal generator for alignment of FM-input circuit. Repeat alignment!

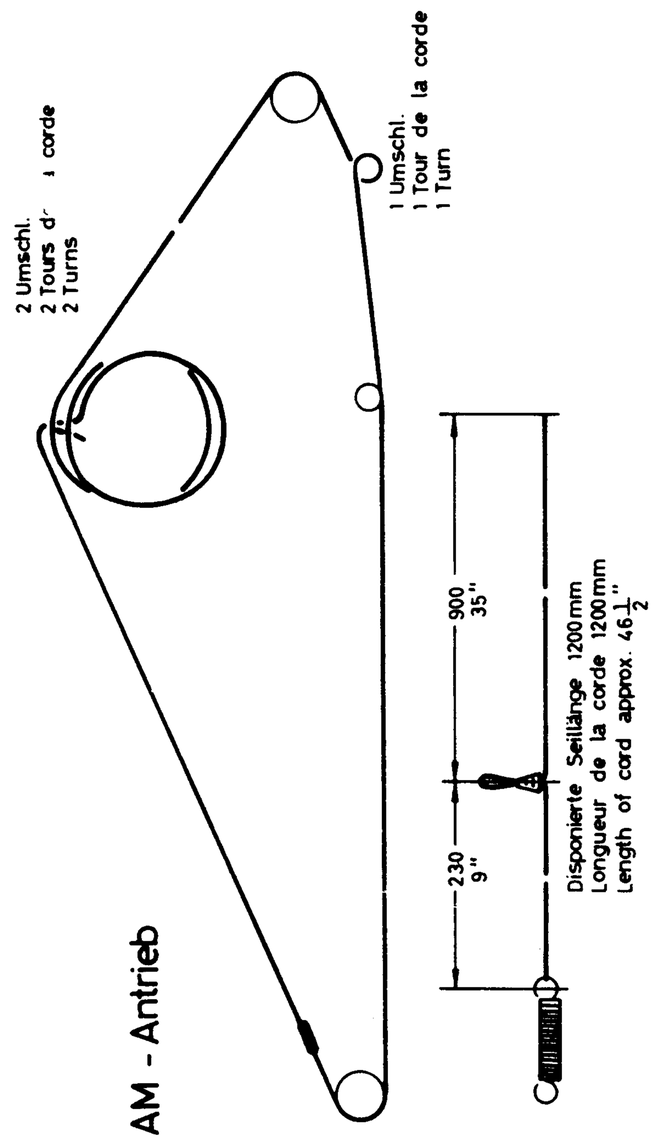

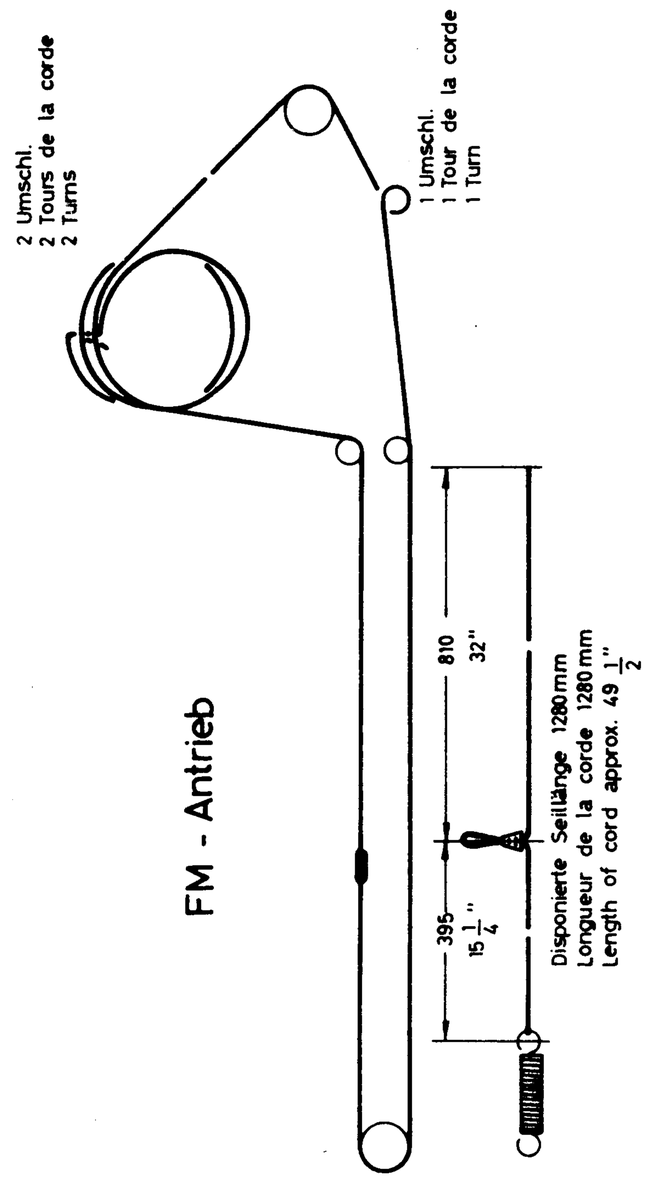

NF - Platte Sicht auf die Bauelemente
Panneau BF Vue sur le côté avec les components constituants
AF board Top side with component parts

 12 6. 64 gez.: gepr.:

UK - Platte
Panneau FM
FM board

Sicht auf die Bauelemente
Vue sur le côté avec les components constituants
Top side with component parts

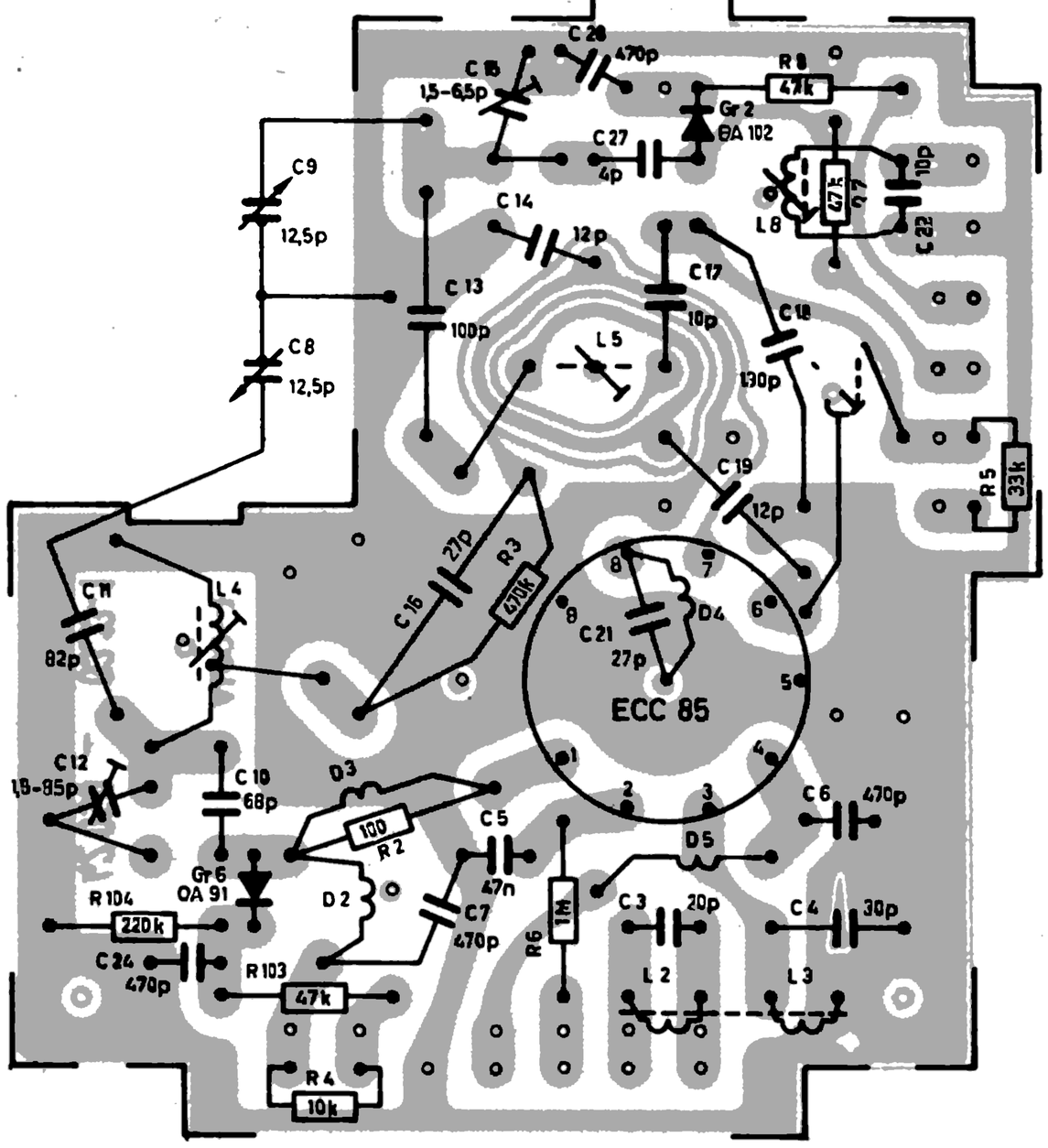

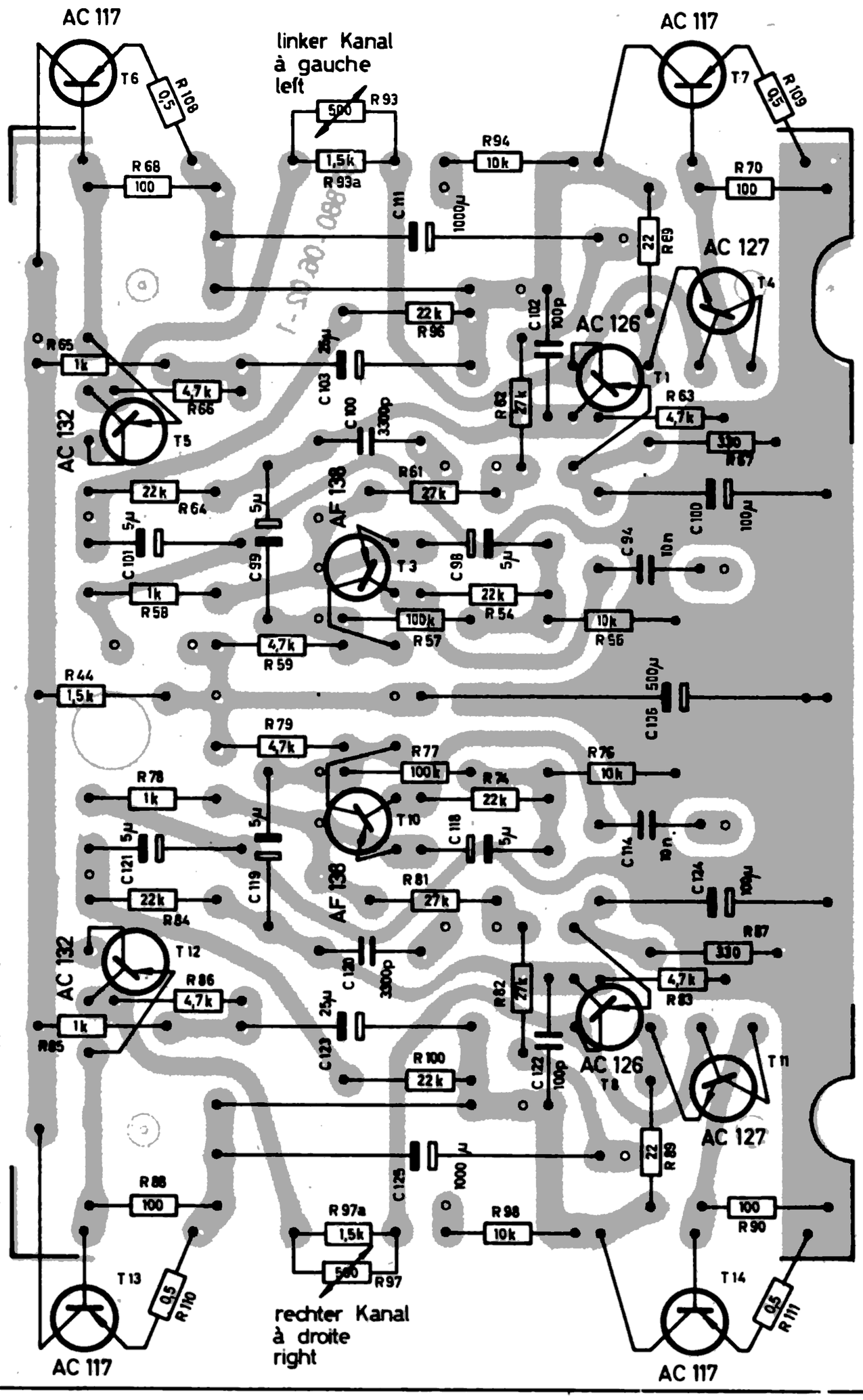

ZF - Platte
Panneau IF
IF board

Sicht auf die Leitungsführung
Vue sur le côté avec les conducteurs et soudures
Bottom side with wiring

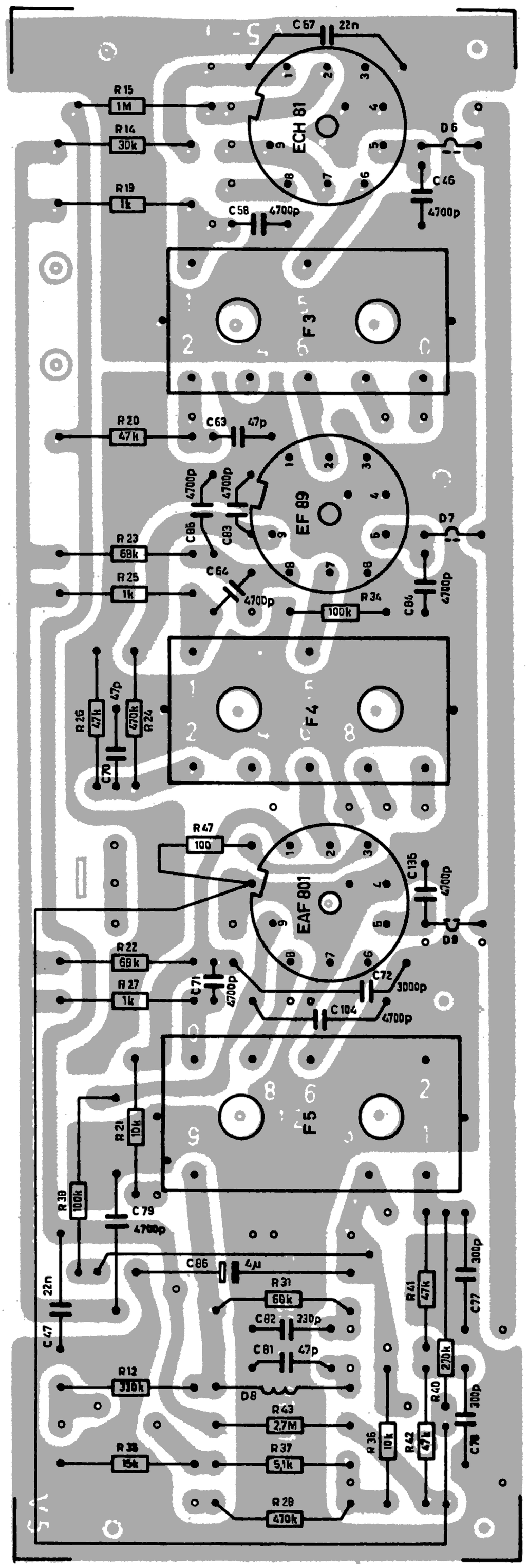

ACHTUNG! Dieses Schaltbild darf ohne unsere Genehmigung nicht vervielfältigt werden! Änderungen vorbehalten! ATTENTION! La copie et l'application de ce schéma de connexions sont défendues sans notre permission exprès! ATTENTION! No copies nor use of this wiring diagrams allowed without our permission! All specifications subject to change!

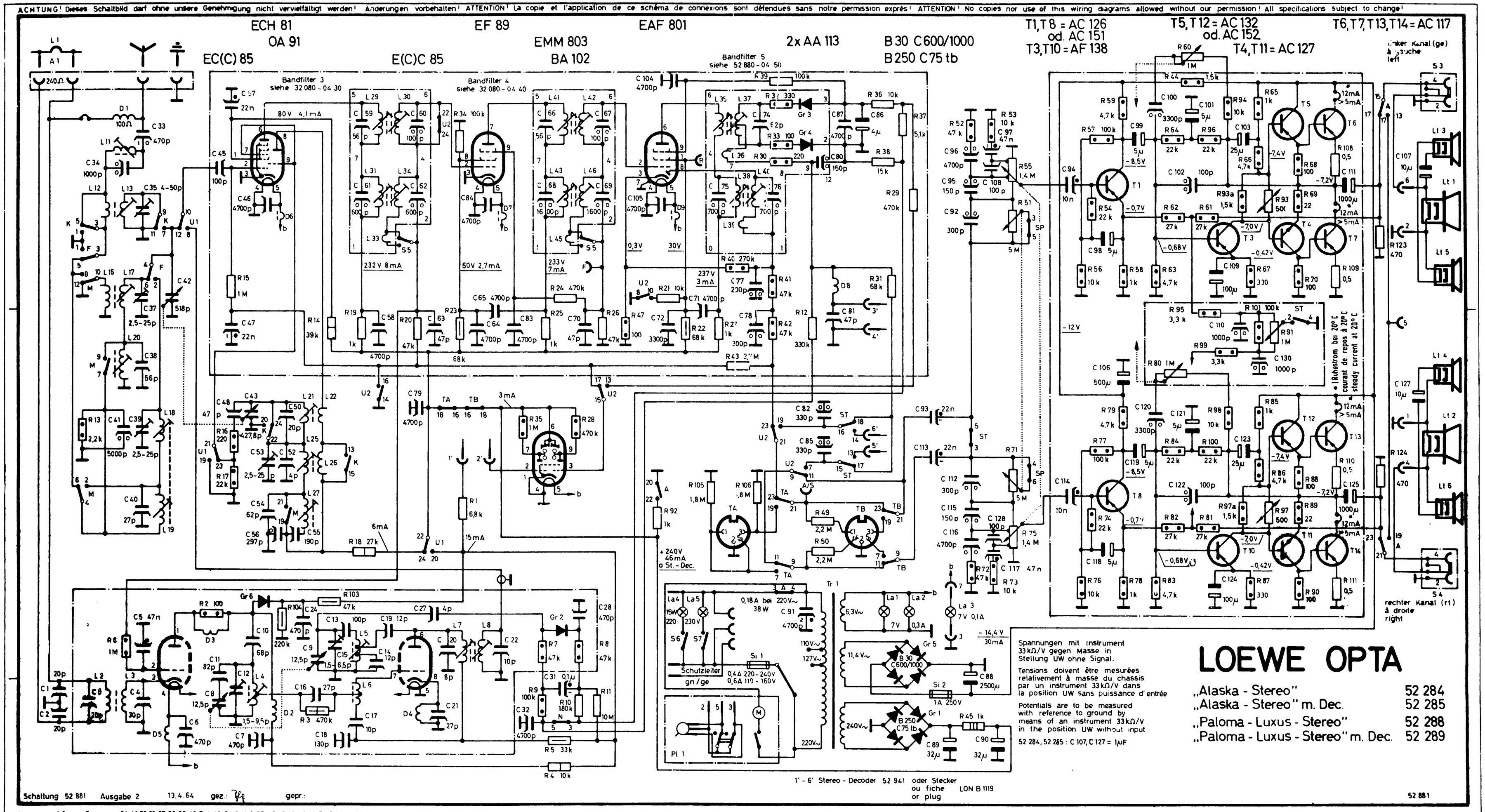

TA - Eingang mit Meßpunkten
TA - entrée incl. points de mesure
TA - input incl. testpoints

Lautsprecher - Fassung von unten
Socle du haut-parleur de dessous
Socket of loudspeaker seen from below

Stereo - Fassung von unten
Stereo - socle de dessous
Stereo - socket seen from below

Ferrit - Antenne
L'antenne de ferrit
Ferrit rod antenna

FM - Tuner

S1 - Kontakte in Stellung LW Contacts de S1 en position LW Contacts of S1 in position LW.W

L 30, L 34, L 35, L 40, L 42, L 46 bitte von unten trimmen! balancer d'en bas, s v p! please trim from bottom!

Bereich Gamme Waveband	Osz Osc	Vorkreis Circuit d'entrée Input circuit	Frequenz Alignment - fr
UW 87 - 104 MHz (Mc)	L 5 C 15	L 4 C 12	90,8 MHz (Mc) 101 MHz (Mc)
KW 5,88 - 18,5 MHz (Mc)	L 21 C 53	L 13 C 35	7 MHz (Mc) 16,5 MHz (Mc)
MW 513 - 1630 kHz (kc)	L 25 —	L 17 (L 18) C 37	580 kHz (kc) 1510 kHz (kc)
LW 145 - 350 kHz (kc)	L 27 —	L 20 (L 19) —	160 kHz (kc)

MW vor LW abgleichen
D'abord, alignez le circuit PO et, puis, le circuit GO
Aligne MW(BC)-circuits before LW-circuits

L 1	7/1,5 vers.	L 20	490/0,15 LS
L 2	2/0,5 L	L 21	11/0,5 L
L 3	2/0,5 L	L 22	7/0,12 LS
L 4	3 1/2/1,0	L 23	
L 5	gedruckt m.	L 24	
L 6	Kern LON B 403 C	L 25	97/0,15 LS
L 7	45/0,15 LS	L 26	11/0,15 LS
L 8	31/0,15 LS	L 27	220/0,12 LS
L 9		L 28	
L 10		L 29	23/0,2 LS
L 11	97/20x0,05 S	L 30	15/0,2 LS
L 12	35/0,12 L	L 31	120/20x0,05 LS
L 13	12/0,5 L	L 32	
L 14		L 33	2 1/2/20x0,05 LS
L 15		L 34	120/20x0,05 LS
L 16	350/0,1 LS	L 35	50/0,13 L
L 17	145/20x0,05 LS	L 36	7/0,13 L
L 18	60/20x0,05 S	L 37	14+14/0,3 L
L 19	188/0,15 LS	L 38	85/20x0,05 LS

L 39	2/20x0,05 LS	Netztrafo Tr 1 Power transf. Bv 52 880 - 10.01	
L 40	85/20x0,05 LS	0 - 110V	660/0,35 L
L 41	23/0,2 LS	110 - 127V	100/0,35 L
L 42	15/0,2 LS	127 - 220V	560/0,28 L
L 43	75/20x0,05 LS	250V	1600/0,16 L
L 44		11,4V	70/0,55 L
L 45	2 1/2/20x0,05 LS	6,3V	43/0,80 L
L 46	75/20x0,05 LS		
D1	5 µH / 100 Ω		
D2	14/0,3 LS		
D3	2/0,5 verz.		
D4	15/0,3 LS		
D5	32/0,4 L		
D6	Ferrit - Perle		
D7	" "		
D8	165/0,1 LS		
D9	Ferrit - Perle		