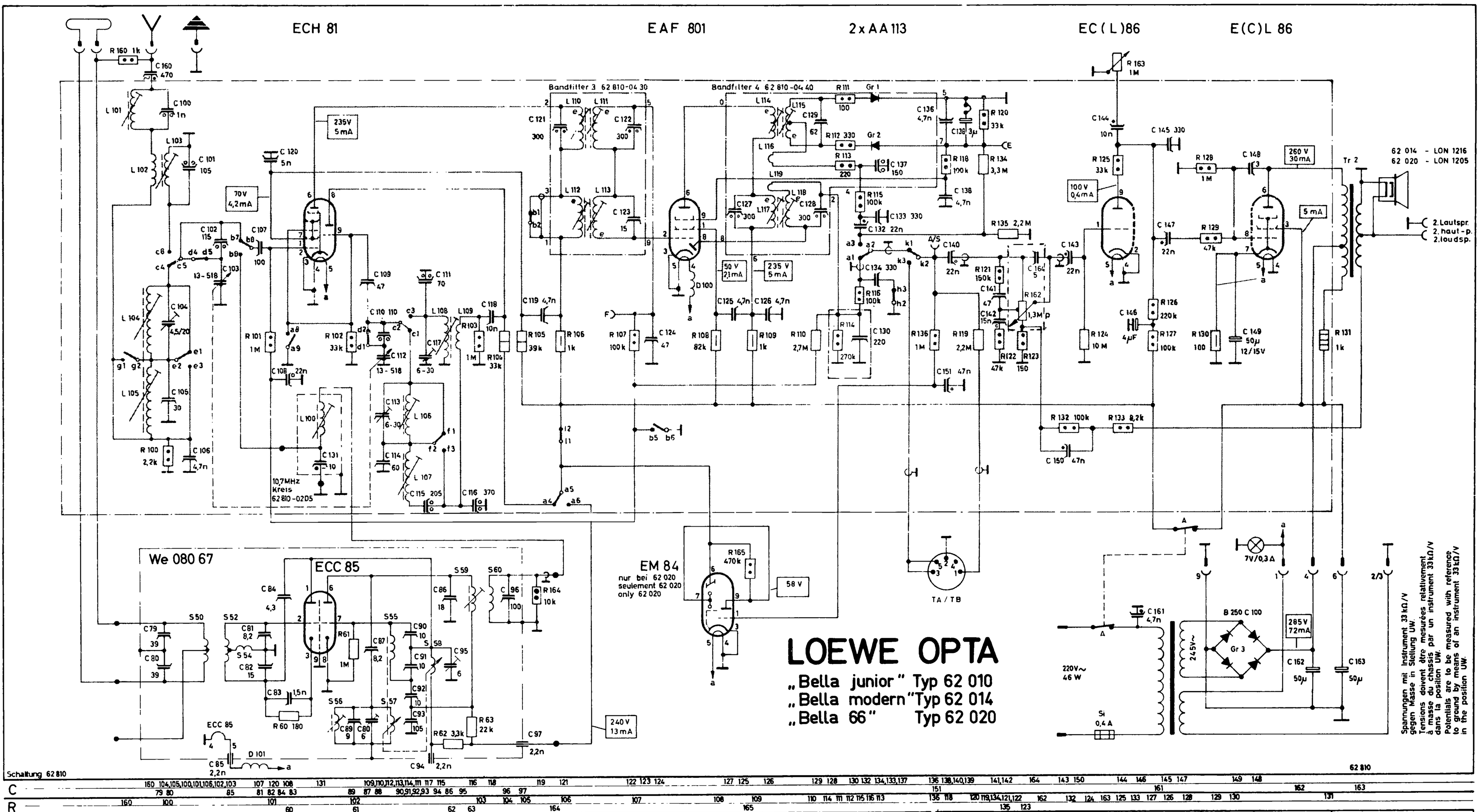

LOEWE OPTA

„Bella junior" Typ 62 010
„Bella modern" Typ 62 014
„Bella 66" Typ 62 020

Spannungen mit Instrument 33 kΩ/V gegen Masse in Stellung UW.
Tensions doivent être mesurées relativement à masse du chassis par un instrument 33 kΩ/V dans la position UW.
Potentials are to be measured with reference to ground by means of an instrument 33 kΩ/V in the position UW.

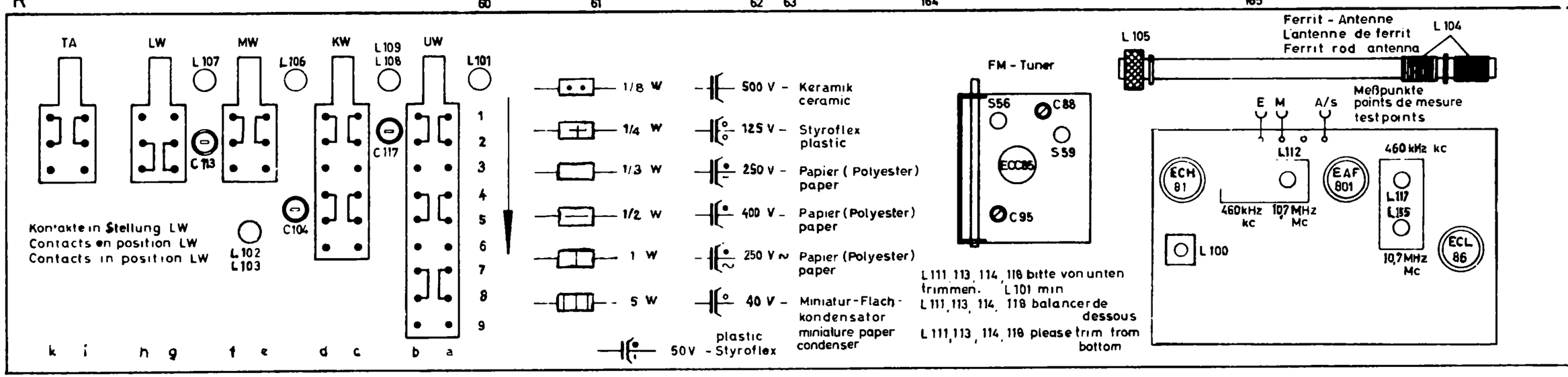

Bereich Gamme Waveband	Oszillator Osc	Vorkreis Circuit d'entrée input circuit	Frequenz Frequence
UW 87 - 104,5 MHz Mc	S 56 C 88	C 95	88 MHz Mc 104 MHz Mc 93 MHz Mc
KW 5,85 - 7,5 MHz Mc	L 108 C 117	L 103	6 MHz Mc 7,2 MHz Mc
MW 510 - 1630 kHz	L 106 C 113	L 104 C 104	525 kHz 1450 kHz 560 kHz 1450 kHz
LW 145 - 370 kHz	L 107	L 105	170 kHz

L 100 25/0,15 CuLs, L
L 101 110/20 x 0,05 CuLs x 1/2
L 102 70/0,1 CuLs x 1/2
L 103 16/0,4 CuLs, L
L 104 2 x 34/30 x 0,05 CuLs, L
L 105 200/0,15 CuLs x 1/2
L 106 140/0,15 CuLs, L
L 107 285/0,1 CuLs, L
L 108 18/0,3 CuLs, L
L 109 16/0,1 CuLs, L
L 110 165/10 x 0,05 CuLs x 1/2
L 111 165/10 x 0,05 CuLs x 1/2
L 112 42/0,1 CuLs, L
L 113 42/0,1 CuLs, L
L 114 51/0,13 L
L 115 2 x 14/0,3 CuLs, L/bif
L 116 7 x 0,13 CuLs, L
L 117 120/10 x 0,05 CuLs x 1/2
L 118 120/10 x 0,05 CuLs x 1/2

D 100 20/0,3 CuLs, L
D 101 20/0,3 CuLs, L

Netztrafo Tr1
BV.: 62 810 - 10.01
I 1320/0,3 CuL
II 43/0,9 CuL
III 1600/0,2 CuL

Ausgangstrafo Tr 2
BV.: 62 810 - 12.01
2900 / 0,12 L
70 / 0,12 L
150 / 0,12 L
85 / 0,4 L

21.1.1965 Le.

LOEWE OPTA

„Bella junior" Typ 62 010
„Bella modern" Typ 62 014
„Bella 66" Typ 62 020

Abgleichvorschrift

Meßgeräte

Meßsender AM/FM, Kurvenschreiber, bestehend aus Wobbler und Sichtgerät. Behelfsmäßiger Abgleich mit Meßsender auf Tonmaximum möglich. Klangregler voll aufdrehen.

FM / ZF - Abgleich ZF = 10,7 MHz

U - Taste drücken, Lautstärkeregler auf 0, Zeiger auf rechten Anschlag stellen. Kern aus L 115 herausdrehen. (Verstimmung des Diskriminators erforderlich). Ausgang des Kurvenschreibers über Aufblaskappe (ECC 85) anschließen. Abgleichreihenfolge: L 111, L 110, L 100, S 59. Filterkurvenbreite ca. 200 kHz bei halber Kurvenhöhe. Anschließend Schreibereingang an Meßpunkt A/S mit Kern L 114 auf maximale Kurvenhöhe und mit L 115 „S" Kurve symmetrisch stellen.

AM / ZF - Abgleich ZF = 460 kHz

M - Taste drücken, Lautstärkeregler auf 0, Zeiger auf rechten Anschlag stellen. Ausgang Kurvenschreiber an heißes Ende des Vorkreisdrehkondensators (C 103), Schreibereingang an Meßpunkt A/S. Abgleichreihenfolge: L 118, L 117, L 113, L 112. Filterkurvenbreite ca. 6 kHz bei halber Kurvenhöhe.
Für Vorkreisabgleich aller Bereiche siehe Tabelle am Fuß der Schaltung. Abgleich mit aufgedrehtem Lautstärkeregler auf Tonmaximum. Bei Vorkreis FM Meßsender - ausgang 240 Ohm. Abgleich wiederholen!

Alignment instructions

Measurements

Use an AM/FM signal generator and an oscillograph, consisting of a Wobbulator and a cathode-ray tube as visiual indicator. A provisional alignment can be made with a signal generator only, aligning circuits for maximum sound output. During the alignment procedure adjust the tone controls to maximum.

FM i.F. alignment I.F. 10,7 Mc/s

Press key U (FM), turn sound off, the pointer on the extreme right. Turn core of L 115 outwards (discriminator circuits should be deturned). Connect output of oscillograph over inflating-cap (ECC 85). Sequence of alignment : L 111, L 110, L 100, S 59. Width of band-pass-filter curve approx. 200 Kc/s at half the height of the curve. Input of oscillograph is connected to testpoint A/s, the core of L 114 is trimmed so as to get a maximum curve and of L 115 is trimmed so as to get a symmetrical s-shape curve.

AM i.F. alignment I.F. 460 Kc/s

Press key M, turn sound off, the pointer on extreme right. Connect output of oscillograph with „hot" terminal of tuning condenser (C 103) of input circuit and input of oscillograph with testpoint A/s. Sequence of alignment: L 118, L 117, L 113, L 112. Width of band-pass-filter curve approx. 6 Kc/s at half the height of the curve.

Alignment of input circuits on all wavebands, see table below wiring diagramm of receiver. Sound is turned fully off. Connect 240 ohms-output of signal generator for alignment of FM-input circuit. Repeat alignment.

Instructions pour l'alignement.

Instruments nécessaires pour l'alignement

Un générateur de mesure pour AM et FM, un oscillographe, composé d'un wobbulateur et un tube cathodique (cinéscope) pour la lecture. A l'aide d'un générateur de mesure, on peut faire des alignements provisoires. Dans ce cas, alignez jusqu'à obtenir le maximum de l'intensité sonore. Tournez le régulateur de tonalité au maximum.

Alignement des circuits M.F. de la partie F.M. M.F. 10,7 MHz

Poussez la touche U (FM) et tournez le contrôle de volume sur 0. Ajustez le tuner FM au minimum de sa fréquence. Tournez le noyau de L 115, vers L'extérieur (pour cet alignement, le circuit discriminateur doit être desaccordé). Connectez la sortie de l'oscillographe à travers un injecteur capacitiv avec le ECC 85, l'entrée au point de mesure F. Séquence des alignements: L 111, L 110, L 100, S 59. Amplitude de la courbe de bande passante du filtre approx. 200 kHz à la moitié de la hauteur de cette courbe. Ensuite, connectez l'entrée de l'oscillographe à travers une résistance de 50 kOhm au point de mesure A/S. Tournez le noyau L 114, jusqu'à obtenir une courbe maximum et le noyau L 115 de forme „S" symétrique.

Alignement M.F. de la partie AM. M.F. 460 kHz

Poussez la touche M (PO), tournez le contrôle de volume sur 0. Ajustez le condensateur variable d'accord sur la valeur minimum de sa capacité. Connectez l'oscillographe à la borne „chaude" du condensateur d'accord (C 103) du circuit d'entrée et l'entrée de l'oscillographe au point de mesure A/S. Séquence des alignements: L 118, L 117, L 113, L 112. Amplitude de la bande passante du filtre appr. 6 kHz à la moitié de la hauteur de cette courbe.
Pour l'alignement du circuit d'entrée de toutes les gammes, voyez le tableau d'alignement se trouvant au dessous du schéma des connections du recepteur. Pour l'alignement, tournez le contrôle de volume au maximum. Utilisez la sortie de 240 Ohm du générateur de mesure pour l'alignement du circuit d'entrée FM. Répétez alignement!

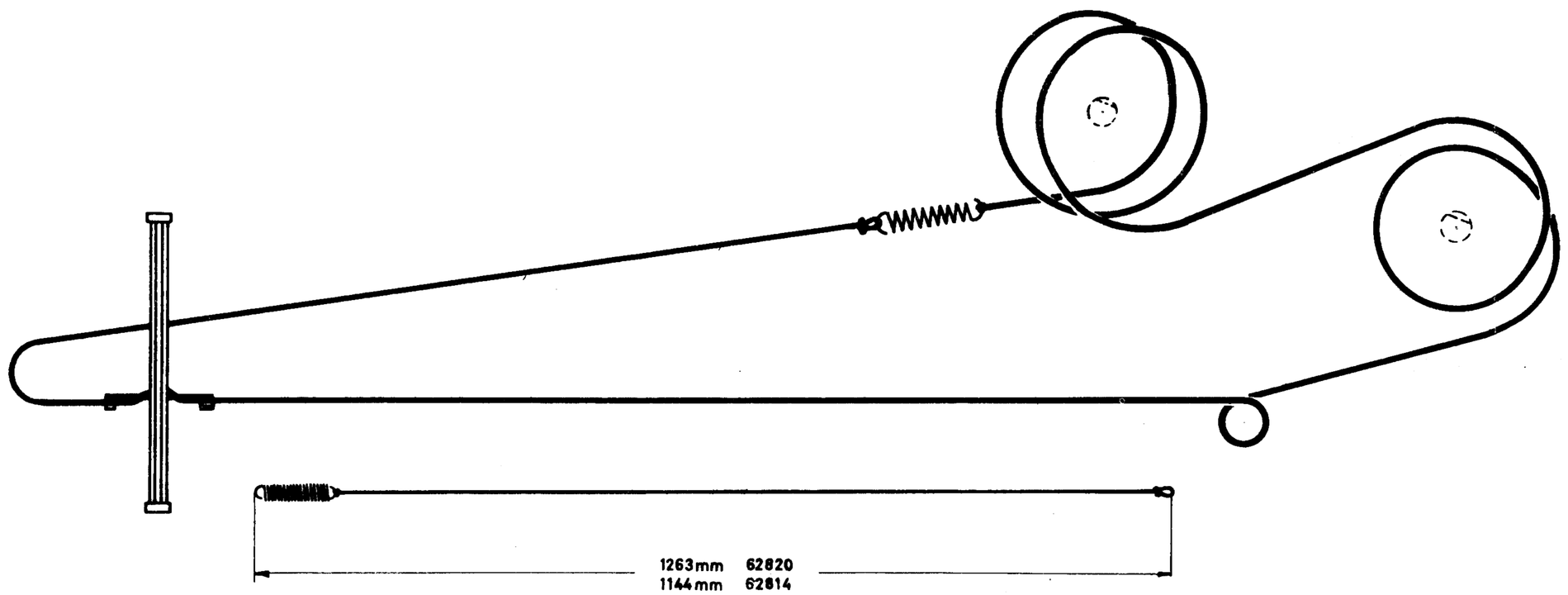

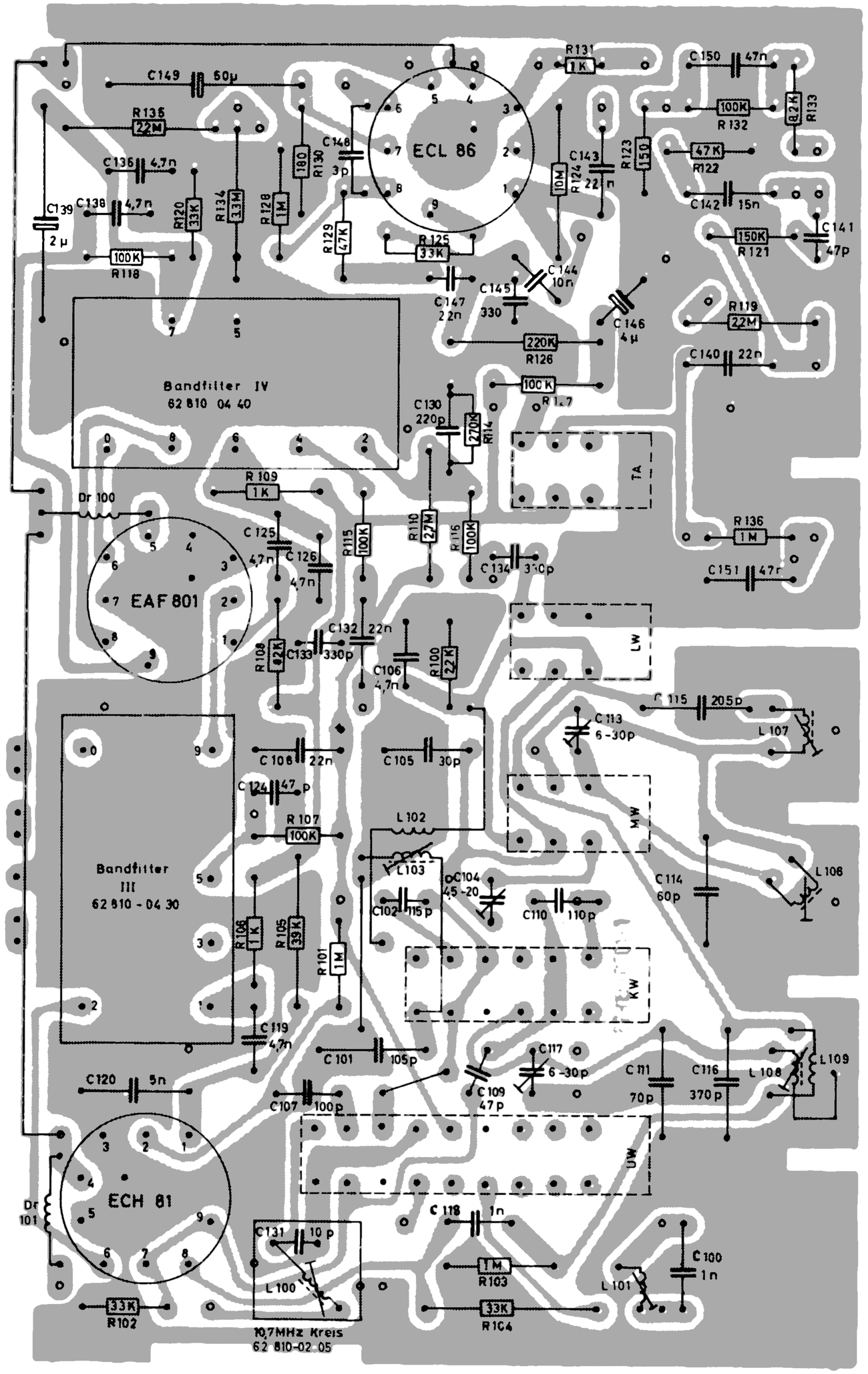

ZF-NF-Leiterplatte
Panneau à circuit IF-BF
IF-AF-printed circuit board

Sicht auf die Bauelemente!
Vue sur le coté avec les components constituants!
Top side with component parts!

19. 1. 65 Le.