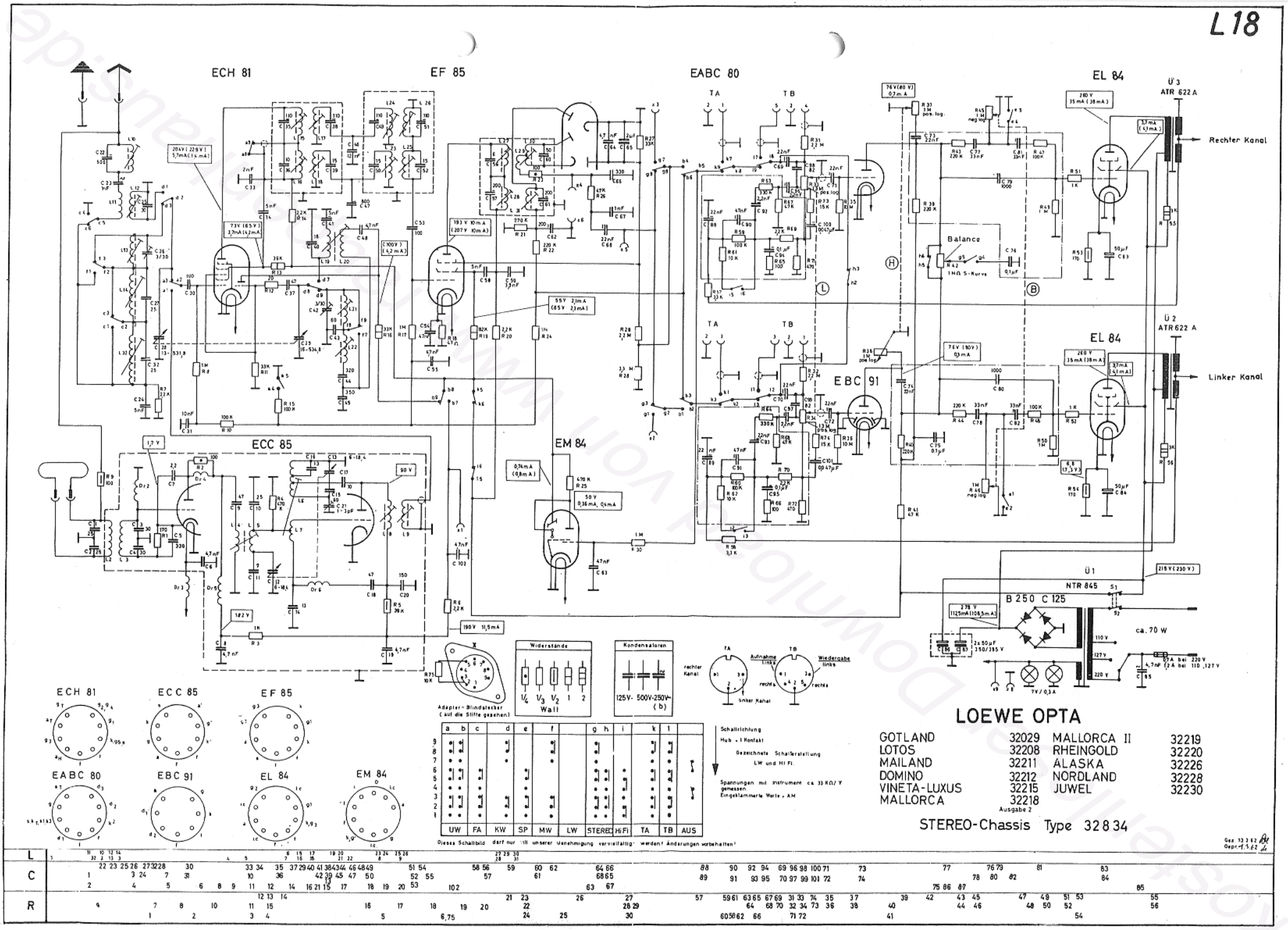
ECH 81
EF 85
EABC 80
EL 84
Ü 3
ATR 622 A
Rechter Kanal
Balance
EBC 91
Ü 2
ATR 622 A
Linker Kanal
ECC 85
EM 84
Ü 1
NTR 845
B 250 C 125
ca. 70 W
Widerstände
Kondensatoren
Adapter-Blindstecker (auf die Stifte gesehen)
Wall
Aufnahme links
Wiedergabe links
rechter Kanal
linker Kanal
Schaltrichtung
Hub = 1 Kontakt
Gezeichnete Schalterstellung LW und HI FI.
Spannungen mit Instrument ca. 33 KΩ/V gemessen.
Eingeklammerte Werte = AM
UW FA KW SP MW LW STEREO HiFi TA TB AUS
Dieses Schaltbild darf nur mit unserer Genehmigung vervielfältigt werden! Änderungen vorbehalten!
LOEWE OPTA
GOTLAND 32029
LOTOS 32208
MAILAND 32211
DOMINO 32212
VINETA-LUXUS 32215
MALLORCA 32218
Ausgabe 2
MALLORCA II 32219
RHEINGOLD 32220
ALASKA 32226
NORDLAND 32228
JUWEL 32230
STEREO-Chassis Type 32834
Gez. 13.2.62
Gepr. 1.3.62
L
C
R