ACHTUNG! Dieses Schaltbild darf ohne unsere Genehmigung nicht vervielfältigt werden! Änderungen vorbehalten

Ned. Ver. v. Historie v/d Radio With the compliments of Eckhard Kull

ARCHIEF DOCUMENTATIEDIENST NVHR

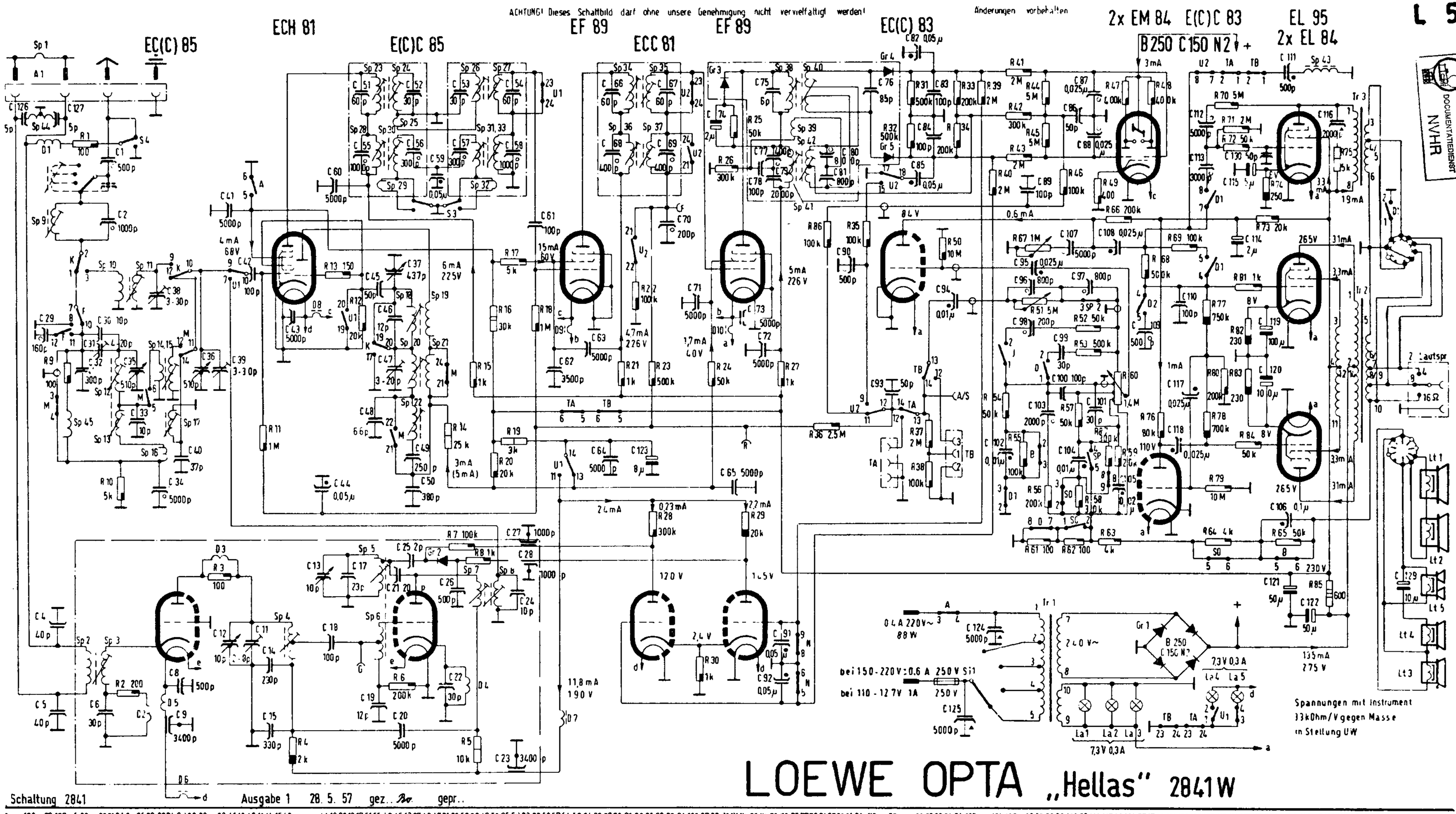

LOEWE OPTA „Hellas" 2841 W

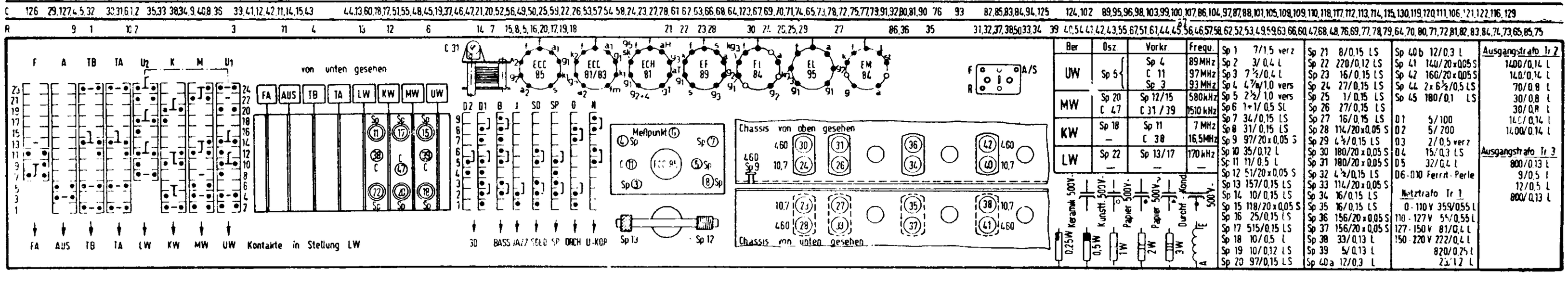

Ber	Osz	Vorkr	Frequ.
UW	Sp 5	Sp 4	89 MHz
		C 11	97 MHz
		Sp 3	93 MHz
MW	Sp 20	Sp 12/15	580 kHz
	C 47	C 31/39	1510 kHz
KW	Sp 18	Sp 11	7 MHz
	—	C 38	16,5 MHz
LW	Sp 22	Sp 13/17	170 kHz
	—	—	—

Sp 1	7/1,5 verz	
Sp 2	3/0,4 L	
Sp 3	7 ½/0,4 L	
Sp 4	4 7/8/1,0 vers	
Sp 5	2 ½/1,0 vers	
Sp 6	1+1/0,5 SL	
Sp 7	34/0,15 LS	
Sp 8	31/0,15 LS	
Sp 9	97/20 x 0,05 S	
Sp 10	35/0,12 L	
Sp 11	11/0,5 L	
Sp 12	51/20 x 0,05 S	
Sp 13	157/0,15 LS	
Sp 14	10/0,15 LS	
Sp 15	118/20 x 0,05 S	
Sp 16	25/0,15 LS	
Sp 17	515/0,15 LS	
Sp 18	10/0,5 L	
Sp 19	10/0,12 LS	
Sp 20	97/0,15 LS	
Sp 21	8/0,15 LS	
Sp 22	220/0,12 LS	
Sp 23	16/0,15 LS	
Sp 24	27/0,15 LS	
Sp 25	1/0,15 LS	
Sp 26	27/0,15 LS	
Sp 27	16/0,15 LS	
Sp 28	114/20 x 0,05 S	
Sp 29	4 ½/0,15 LS	
Sp 30	180/20 x 0,05 S	
Sp 31	180/20 x 0,05 S	
Sp 32	4 ½/0,15 LS	
Sp 33	114/20 x 0,05 S	
Sp 34	16/0,15 LS	
Sp 35	16/0,15 LS	
Sp 36	156/20 x 0,05 S	
Sp 37	156/20 x 0,05 S	
Sp 38	33/0,13 L	
Sp 39	5/0,13 L	
Sp 40a	12/0,3 L	
Sp 40b	12/0,3 L	
Sp 41	140/20 x 0,05 S	
Sp 42	160/20 x 0,05 S	
Sp 44	2 x 6 ½/0,5 LS	
Sp 45	180/0,1 LS	
D1	5/100	
D2	5/200	
D3	2/0,5 verz	
D4	15/0,3 LS	
D5	32/0,4 L	
D6-D10	Ferrit-Perle	

Netztrafo Tr 1

0-110 V	359/0,55 L
110-127 V	55/0,55 L
127-150 V	81/0,4 L
150-220 V	222/0,4 L
	820/0,25 L
	23/1,2 L

Ausgangstrafo Tr 2

	1400/0,14 L
	140/0,14 L
	70/0,8 L
	30/0,8 L
	30/0,8 L
	140/0,14 L
	1400/0,14 L

Ausgangstrafo Tr 3

	800/0,13 L
	9/0,5 L
	12/0,5 L
	800/0,13 L