ACHTUNG! Dieses Schaltbild darf ohne unsere Genehmigung nicht vervielfältigt werden!

Änderungen vorbehalten!
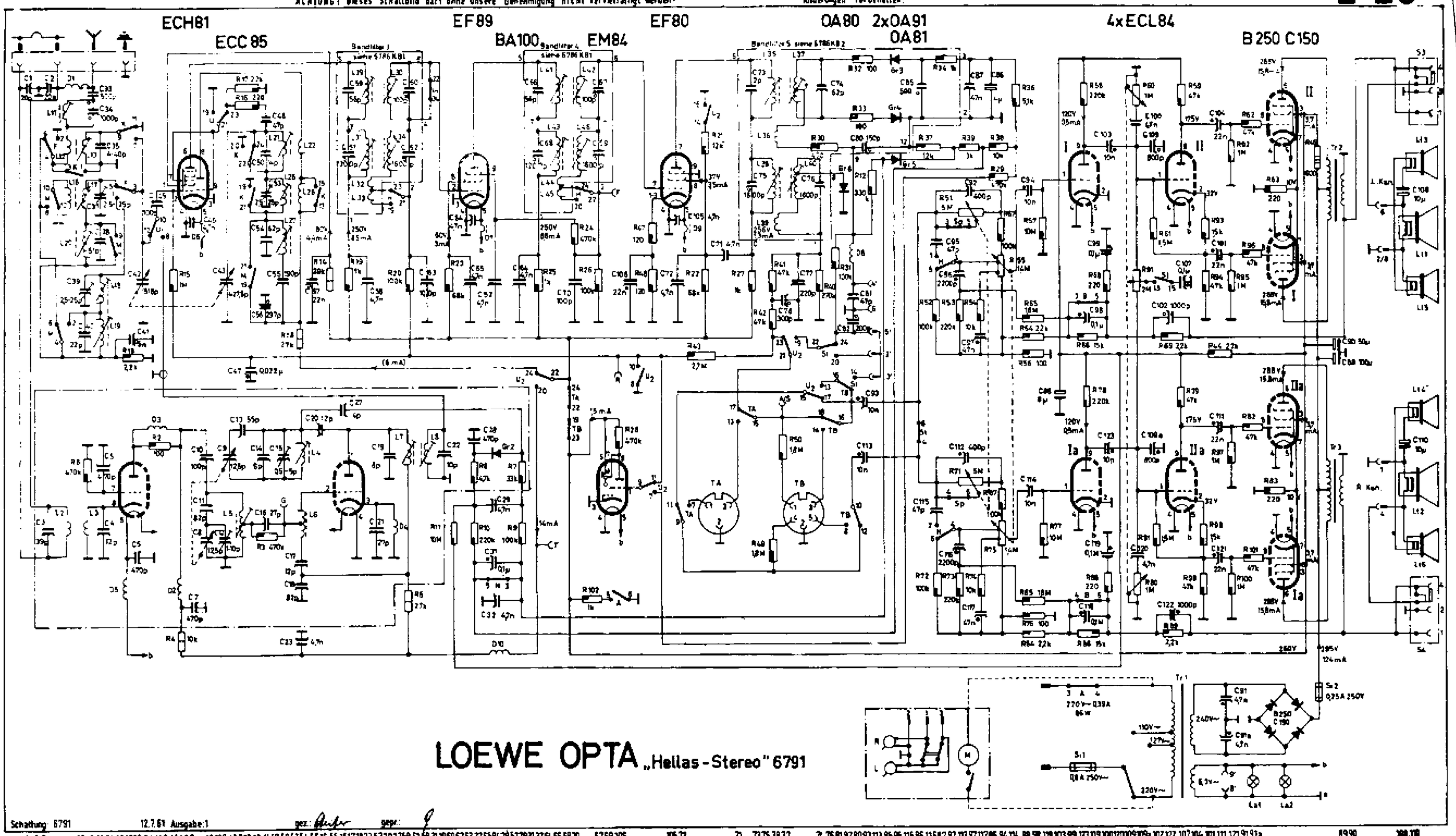
NVHR
With the compliments of Eckhard Kull