ACHTUNG! Dieses Schaltbild darf ohne unsere Genehmigung nicht vervielfältigt werden.

Änderungen vorbehalten!

Compliments Eckhard Kull

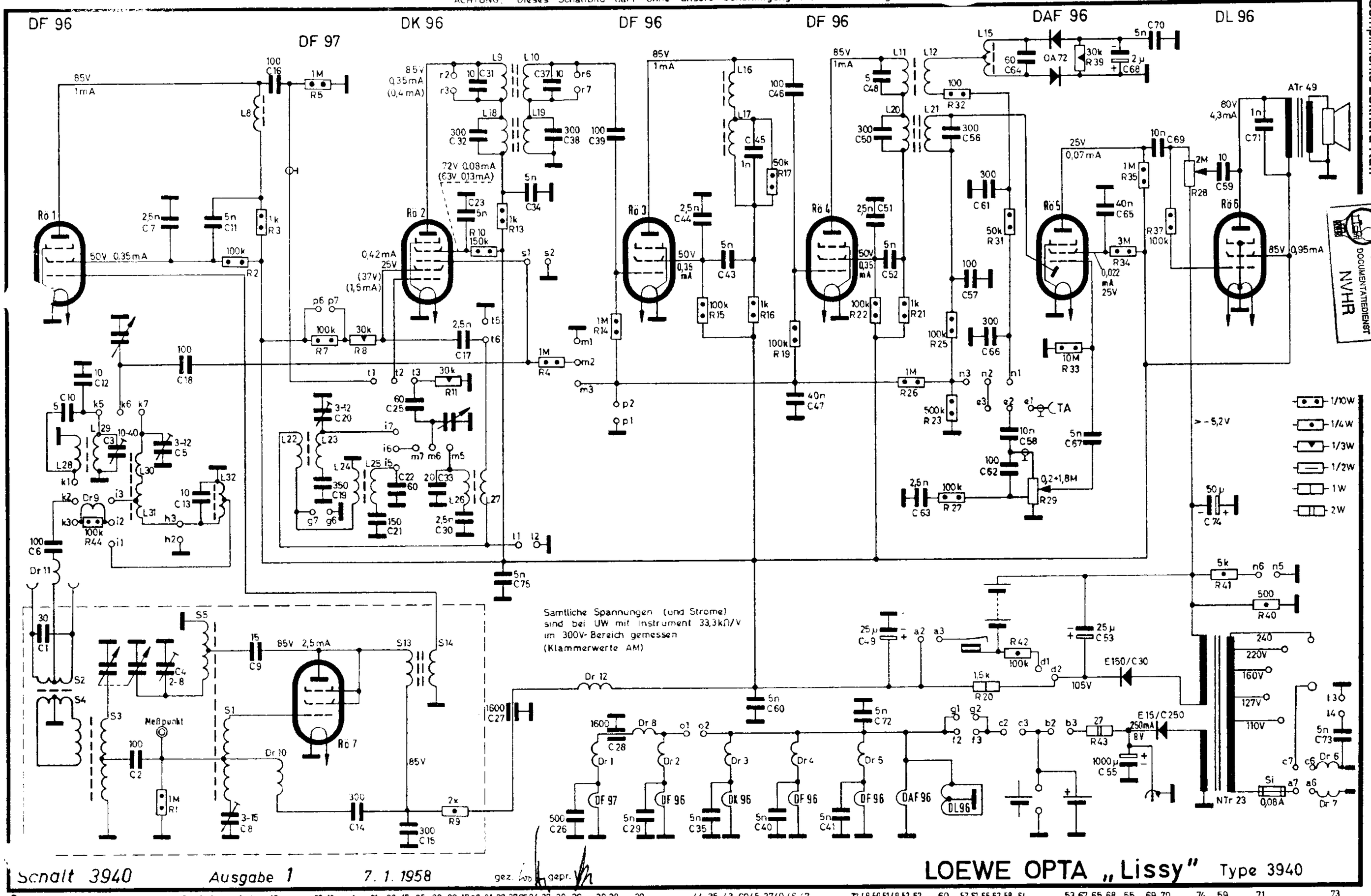

ARCHIV DOCUMENTATIEDIENST NVHR

Schalt 3940 Ausgabe 1 7. 1. 1958 gez. gepr.

LOEWE OPTA „Lissy" Type 3940

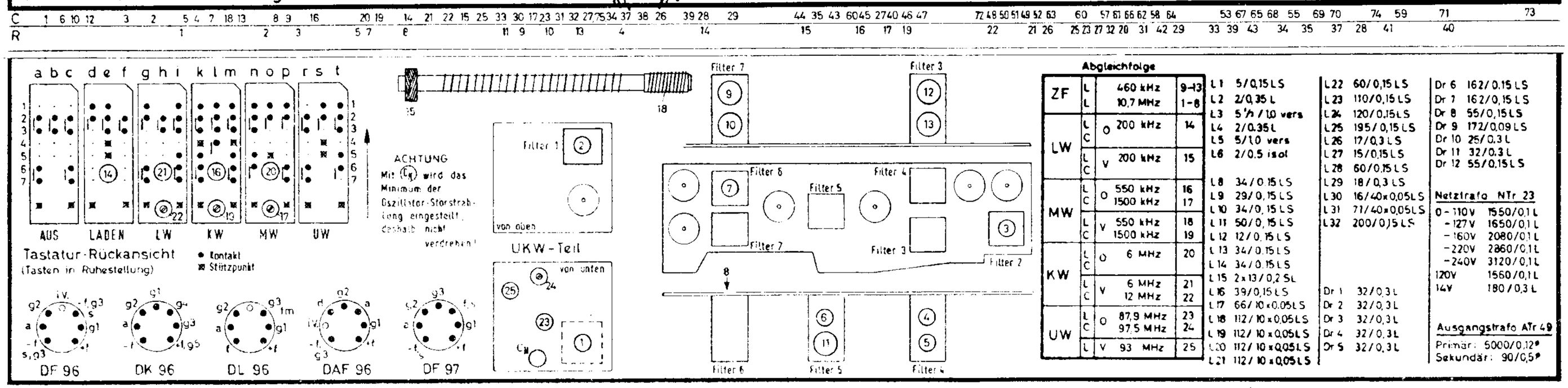

Abgleichfolge

ZF	L		460 kHz	9–13
	L		10,7 MHz	1–8
LW	L C	O	200 kHz	14
	L C	V	200 kHz	15
MW	L C	O	550 kHz 1500 kHz	16 17
	L C	V	550 kHz 1500 kHz	18 19
KW	L C	O	6 MHz	20
	L C	V	6 MHz 12 MHz	21 22
UW	L C	O	87,9 MHz 97,5 MHz	23 24
	L	V	93 MHz	25

L 1	5/0,15 LS
L 2	2/0,35 L
L 3	5½/1,0 vers
L 4	2/0,35 L
L 5	5/1,0 vers
L 6	2/0,5 isol
L 8	34/0,15 LS
L 9	29/0,15 LS
L 10	34/0,15 LS
L 11	50/0,15 LS
L 12	12/0,15 LS
L 13	34/0,15 LS
L 14	34/0,15 LS
L 15	2×13/0,2 SL
L 16	39/0,15 LS
L 17	66/10×0,05 LS
L 18	112/10×0,05 LS
L 19	112/10×0,05 LS
L 20	112/10×0,05 LS
L 21	112/10×0,05 LS
L 22	60/0,15 LS
L 23	110/0,15 LS
L 24	120/0,15 LS
L 25	195/0,15 LS
L 26	17/0,3 LS
L 27	15/0,15 LS
L 28	60/0,15 LS
L 29	18/0,3 LS
L 30	16/40×0,05 LS
L 31	71/40×0,05 LS
L 32	200/0,15 LS
Dr 1	32/0,3 L
Dr 2	32/0,3 L
Dr 3	32/0,3 L
Dr 4	32/0,3 L
Dr 5	32/0,3 L
Dr 6	162/0,15 LS
Dr 7	162/0,15 LS
Dr 8	55/0,15 LS
Dr 9	172/0,09 LS
Dr 10	25/0,3 L
Dr 11	32/0,3 L
Dr 12	55/0,15 LS

Netztrafo NTr 23

0 – 110V	1550/0,1 L
– 127V	1650/0,1 L
– 160V	2080/0,1 L
– 220V	2860/0,1 L
– 240V	3120/0,1 L
120V	1560/0,1 L
14V	180/0,3 L

Ausgangstrafo ATr 49

Primär: 5000/0,12Ω
Sekundär: 90/0,5Ω