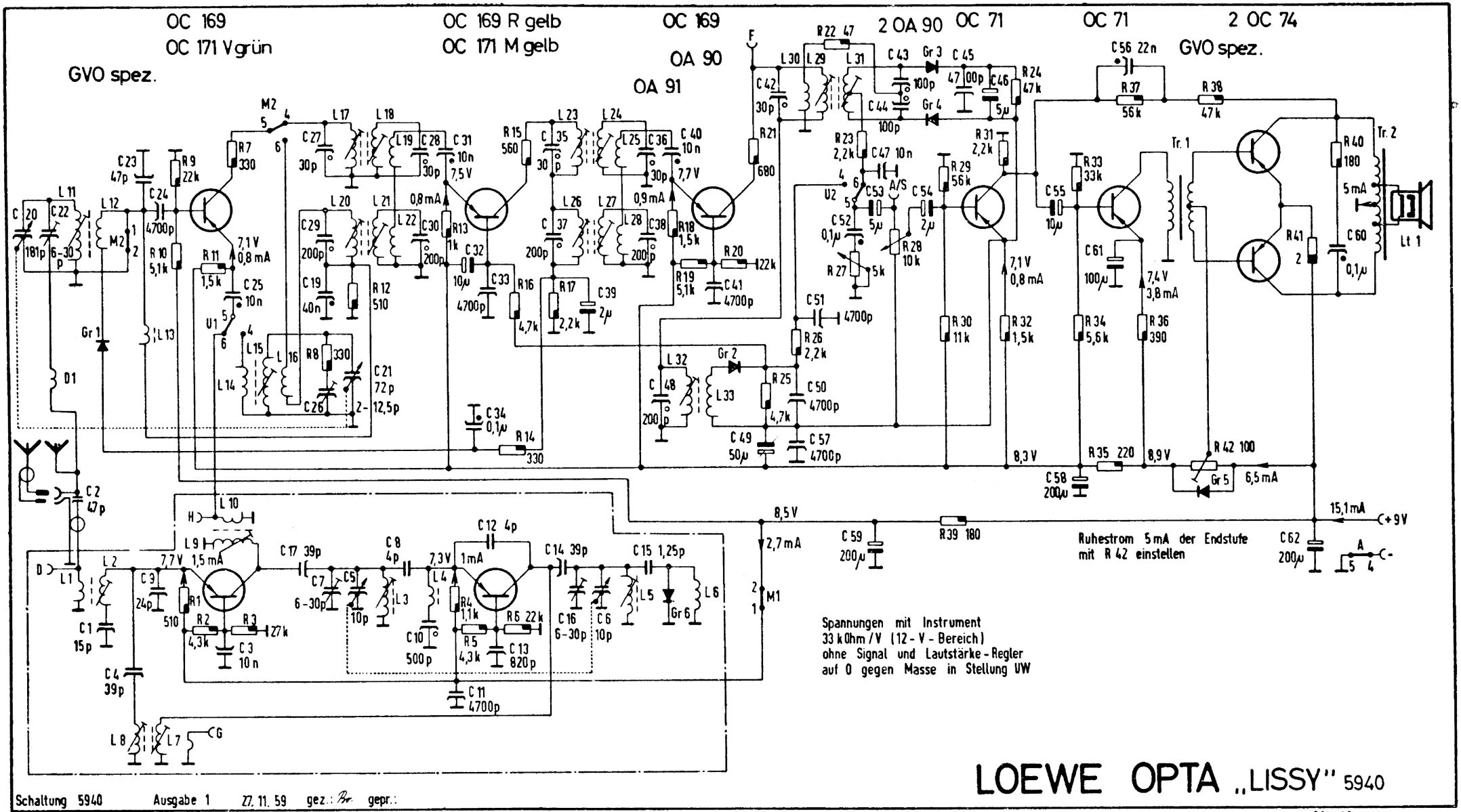

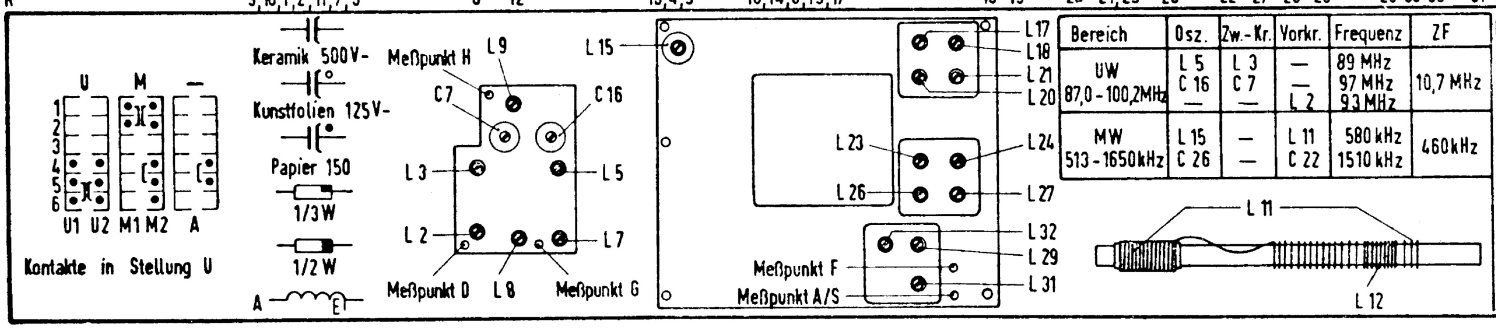

Bereich	Osz.	Zw.-Kr.	Vorkr.	Frequenz	ZF
UW 87,0 - 100,2 MHz	L 5 C 16 —	L 3 C 7 —	— — L 2	89 MHz 97 MHz 93 MHz	10,7 MHz
MW 513 - 1650 kHz	L 15 C 26	— —	L 11 C 22	580 kHz 1510 kHz	460 kHz

L1 3/0,3 LS
L2 6 1/2/1,0
L3 2 1/2/1,0
L4 18/0,4 L
L5 2 1/2/1,0
L6 2 µH
L7 25/0,18 LS
L8 25/0,18 LS
L9 25/0,18 LS
L10 6/0,18 LS
L11 97/20 x 0,05 S
L12 5/20 x 0,05 S
L13 800/0,08 LS

L14 5/20 x 0,05 S
L15 123/7 x 0,05 S
L16 18/0,2 LS
L17 25/0,18 LS
L18 33/0,18 LS
L19 4/0,18 LS
L20 174/10 x 0,05 S
L21 174/10 x 0,05 S
L22 4/0,1 LS
L23 30/0,18 LS
L24 33/0,18 LS
L25 4/0,18 LS
L26 174/10 x 0,05 S

L27 174/10 x 0,05 S
L28 4/0,1 LS
L29 30/0,18 LS
L30 4/0,18 LS
L31 24/0,18 LS
L32 174/10 x 0,05 S
L33 58 ½/0,12 LS

D1 0,8 µH 32/0,4 L

Treibertrafo Tr. 1
700/0,07 L
400/0,15 L
400/0,15 L
700/0,07 L

Ausgangstrafo Tr 2
125/0,25 L
25/0,5 L
25/0,5 L
125/0,25 L