ZF-HF-Abgleich

1. Spannungsmesser parallel zur Schwingspule des Lautsprechers anschließen
2. Lautstärke auf Maximum
3. Signalamplitude nur so einstellen, daß sich ein gut erkennbares Ausgangsignal ergibt, um zu vermeiden, daß die Regelung einsetzt.

	Ankopplung des Signalgenerators	Signalgenerator Frequenz	Skalenzeiger	Abgleich auf maximale Ausgangsspannung
1.	Antennenschleife mit dem Ausgang des Signalgenerators verbinden	458 kHz	unteres Ende	F 1 F 2 F 3
2.	Antennenschleife mit dem Ausgang des Signalgenerators verbinden	505 kHz	unteres Ende	L 2
3.		1630 kHz	oberes Ende	Osz.-Trim. CT 2
4.		2 und 3 wiederholen		
5.		600 kHz	600 kHz	L 1
6.		1400 kHz	1400 kHz	Ant.-Trim. CT 1
7.		5 und 6 wiederholen		

IF-RF Alignment

1. Apply volt-meter across voice coil.
2. Volume control should be at maximum position.
3. Output of signal generator should be no higher than necessary to obtain proper output reading in order to avoid AGC function.

	Signal generator coupling	Signal generator Frequency	Radio dial setting	Adjust for maximum output
1.	Radiate signal through the loop antenna, which connected with signal generator output cable	458 kHz	Lower end	F 1 F 2 F 3
2.	Radiate signal through the loop antenna, which connected with signal generator output cable	505 kHz	Lower end	L 2
3.		1630 kHz	Upper end	Osc.-trim. CT 2
4.		Repeat steps 2 and 3		
5.		600 kHz	600 kHz	L 1
6.		1400 kHz	1400 kHz	Ant.-trim. CT 1
7.		Repeat steps 5 and 6		

Alignement des FI et HF

1. Appliquer le voltmètre à travers la bobine mobile.
2. Contrôle de volume en position maximum.
3. Tension de sortie du générateur de mesure aussi bas que possible pour l'obtention d'une courbe sortie juste lisible, afin d'éviter une activité de CAG.

Etage	Accouplement du générateur de mesure	Fréquence du générateur de mesure	Position aiguille cadran	Ajuster à la tension de sortie maximale
1.	Conduire le signal à travers l'antenne-cadre, connectée au générateur de mesure par le câble de sortie	458 kHz	zone inférieure	F 1 F 2 F 3
2.	Conduire le signal à travers l'antenne-cadre, connectée au générateur de mesure par le câble de sortie	505 kHz	zone inférieure	L 2
3.		1630 kHz	zone supérieure	OSC.-trim. CT 2
4.		Répéter étages 2 et 3		
5.		600 kHz	600 kHz	L 1
6.		1400 kHz	1400 kHz	Ant.-trim. CT 1
7.		Répéter étages 5 et 6		

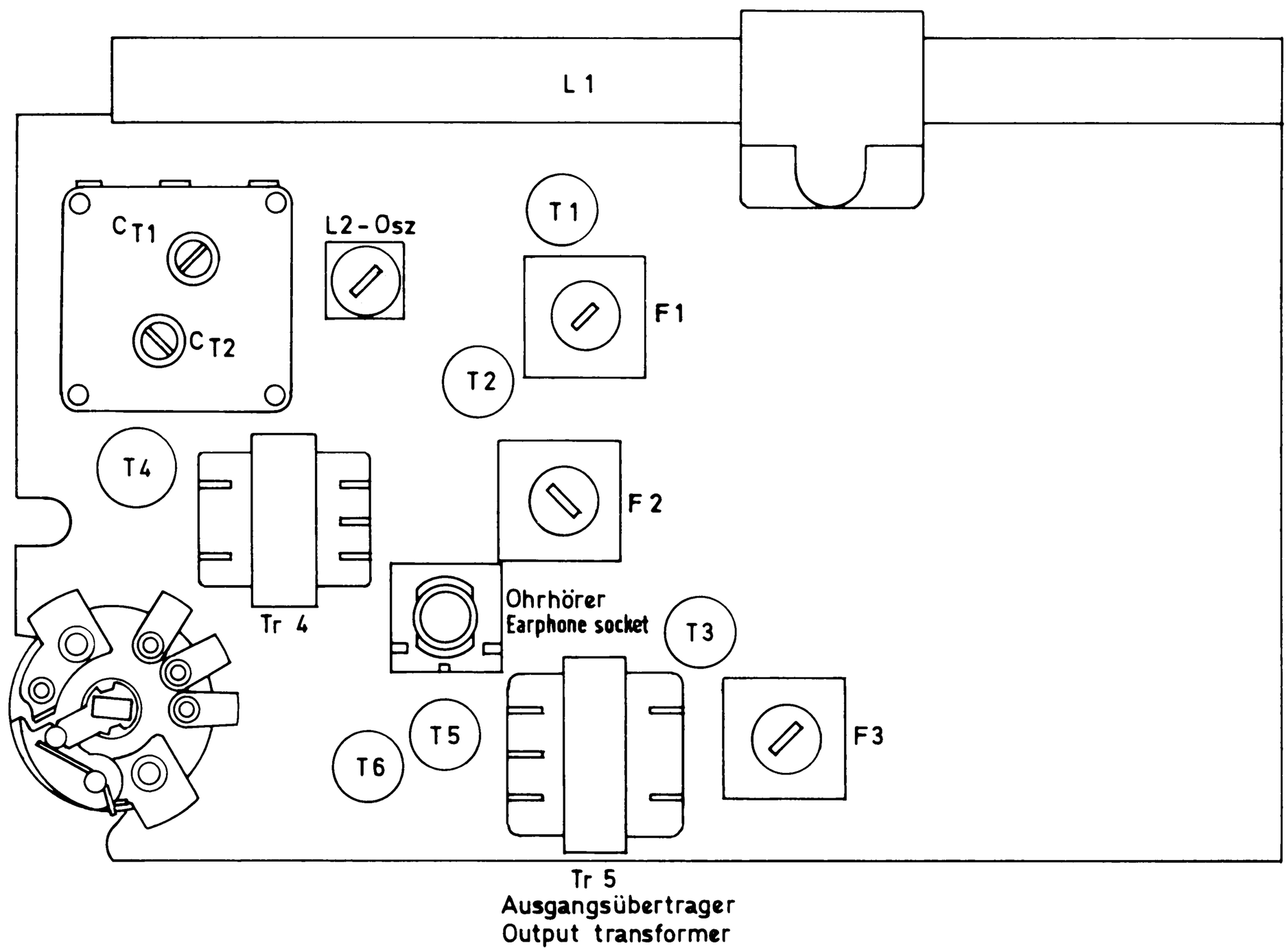

Filterlageplan – Filter arrangement – Arrangement des filtres

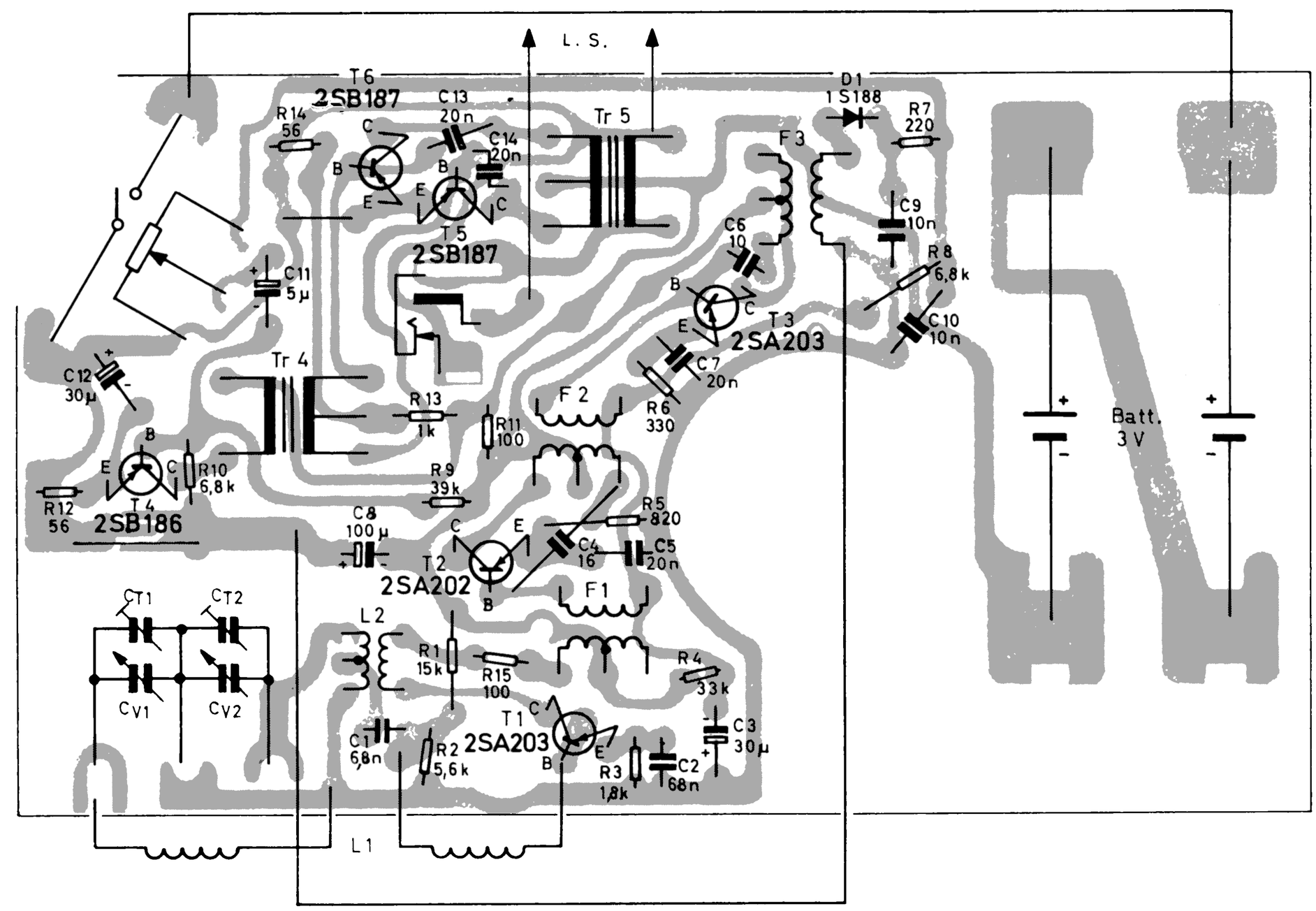

Druckschaltplatte
(Blick auf die Lötseite)

Printed circuit board
(seen from the soldering side)

Panneau de circuit imprimé
(vue du côté des soudures)

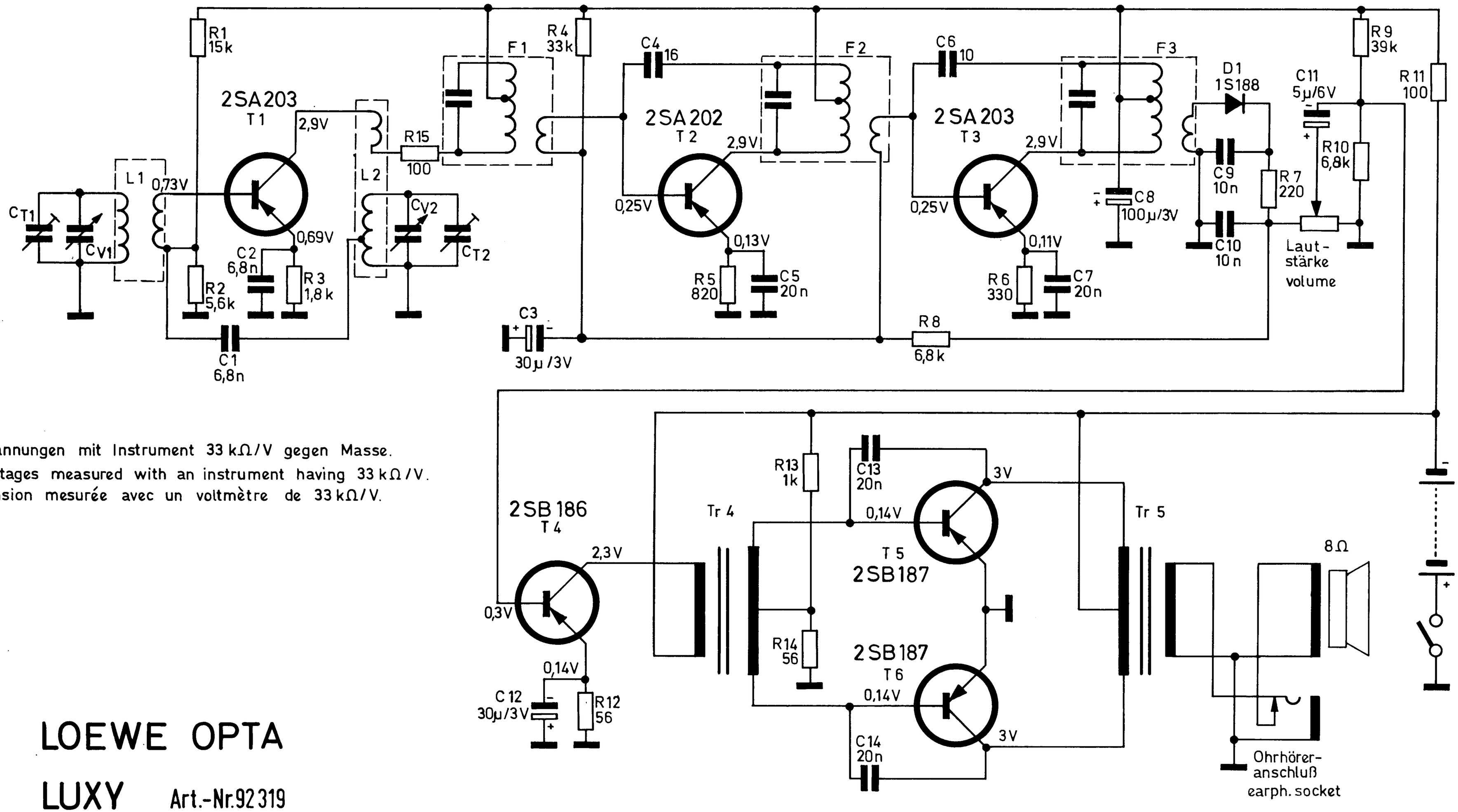

Spannungen mit Instrument 33 kΩ/V gegen Masse.
Voltages measured with an instrument having 33 kΩ/V.
Tension mesurée avec un voltmètre de 33 kΩ/V.

LOEWE OPTA

LUXY Art.-Nr. 92319