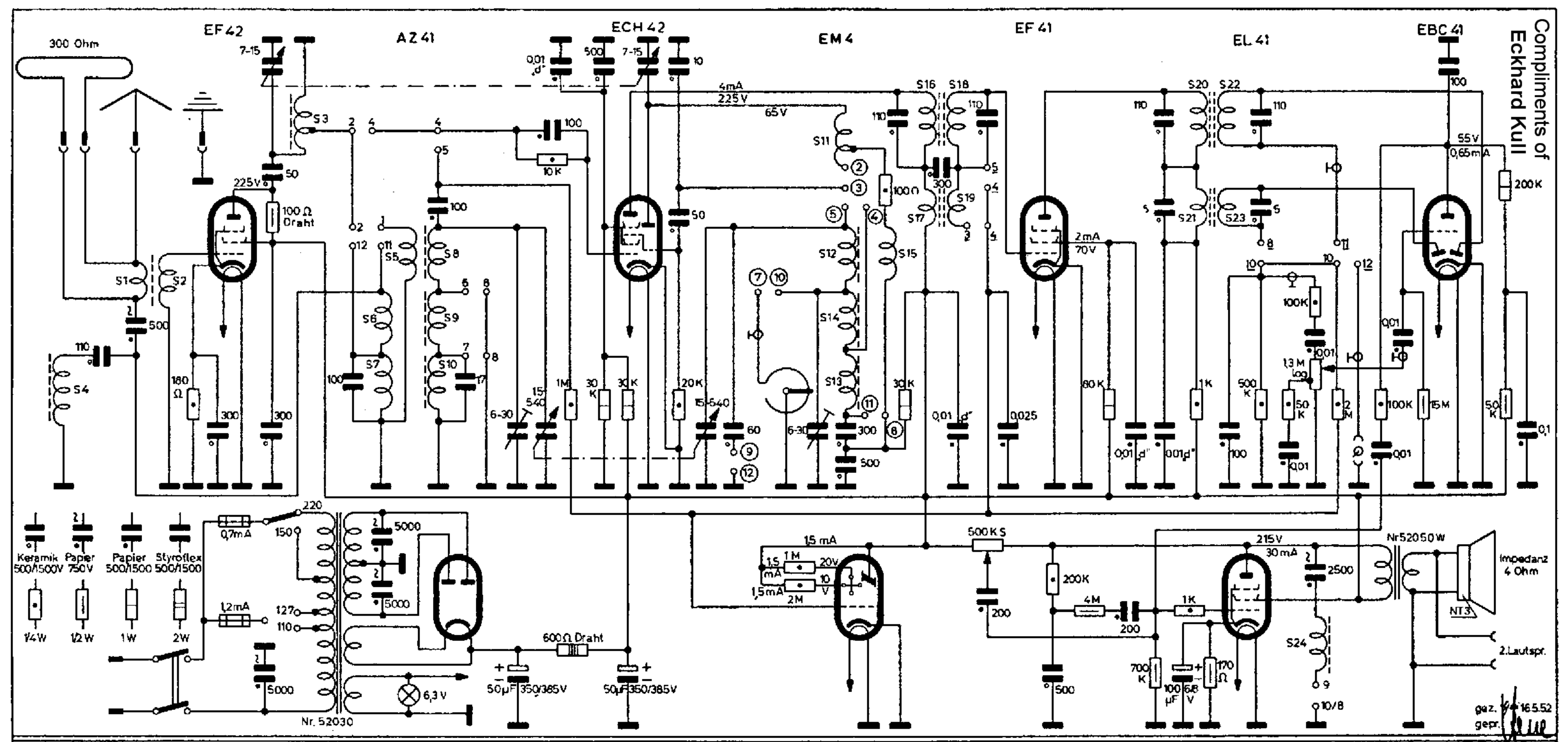

Sämtliche Spannungen (u.Ströme) sind auf UW mit Instrument 333 Ω/V im 300V-Bereich gemessen

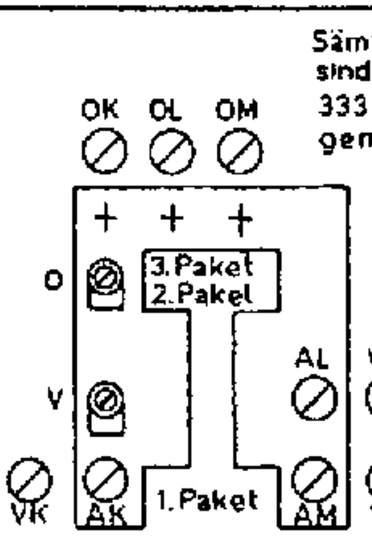

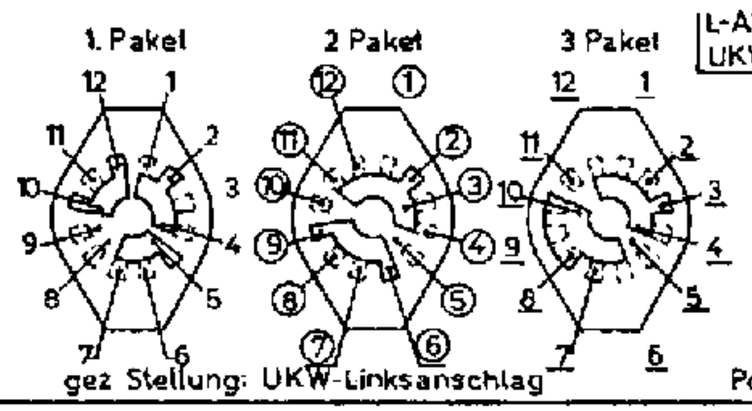

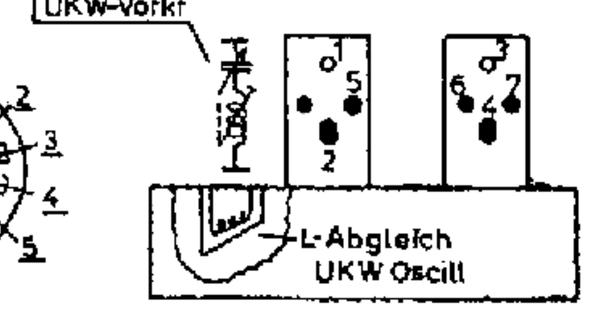

Pos.1-4 AM-ZF=473kHz; Pos.5-7 FM-ZF=10,7 MHz

AM-ZF	L/C	473 kHz
FM-ZF	L/C	10,7 MHz
UKW	L	0 ca 90 MHz
	C	V ca 90 MHz
KW	L/C	6 MHz
MW	L	550 kHz
	C	1500 kHz
LW	L/C	200 kHz

S1	2/05 Isantha isol	S 9	95/20x005 LS	S17	23x0,15 LS	Netztrafo: 52030	
S2	3/15 versilb.	S 10	320/0,09 LS	S18	2x129/20x005 LS	0–110 V	425/0,5 L
S3	2/15 versilb.	S 11	ca 4/15 versilb.	S19	100/0,15 LS	110–127 V	492/0,5 L
S4	240/20x0,05 LS	S12	6/0,3 LS	S20	2x129/20x005 LS	127–150 V	580/0,3 L
S5	35/0,15 LS	S13	145/0,15 LS	S21	32/0,15 LS	150–220 V	850/0,3 L
S6	400/0,1 LS	S14	71/0,15 LS	S22	2x134/20x005 LS	4 V	16/0,7 L
S7	700/0,09 LS	S15	ca 6/0,09 LS	S23	34/0,15 LS	6,3 V	26/0,1 L
S8	7½/0,3 LS	S16	2x129/20x005 LS	S24	3100/0,12 L	250 V	1065/0,15 L
						250 V	1065/0,15 L

Ausgangstrafo: 52050 W
Primär: 2x1650/0,15 L
Sekundär: 90/0,7 L

ACHTUNG!
Dieses Schaltbild darf ohne unsere Genehmigung nicht vervielfältigt werden.

LOEWE OPTA „METEOR 52"

6652 W

Compliments of Eckhard Kull

NVHR