ACHTUNG! Dieses Schaltbild darf ohne unsere Genehmigung nicht vervielfältigt werden! Änderungen vorbehalten!

Ned. Ver. v. Historie v/d Radio
ARCHIEF DOCUMENTATIEDIENST NVHR

LOEWE OPTA

LOEWE ST 240

Artikel - Nr. 12 081

Spannungen mit Instrument 33 kΩ/V in Stellung U bzw. M gegen Masse ohne Eingangssignal gemessen
Klammerwerte in Stellung U mit Eingangssignal und Stereo-Modulation gemessen

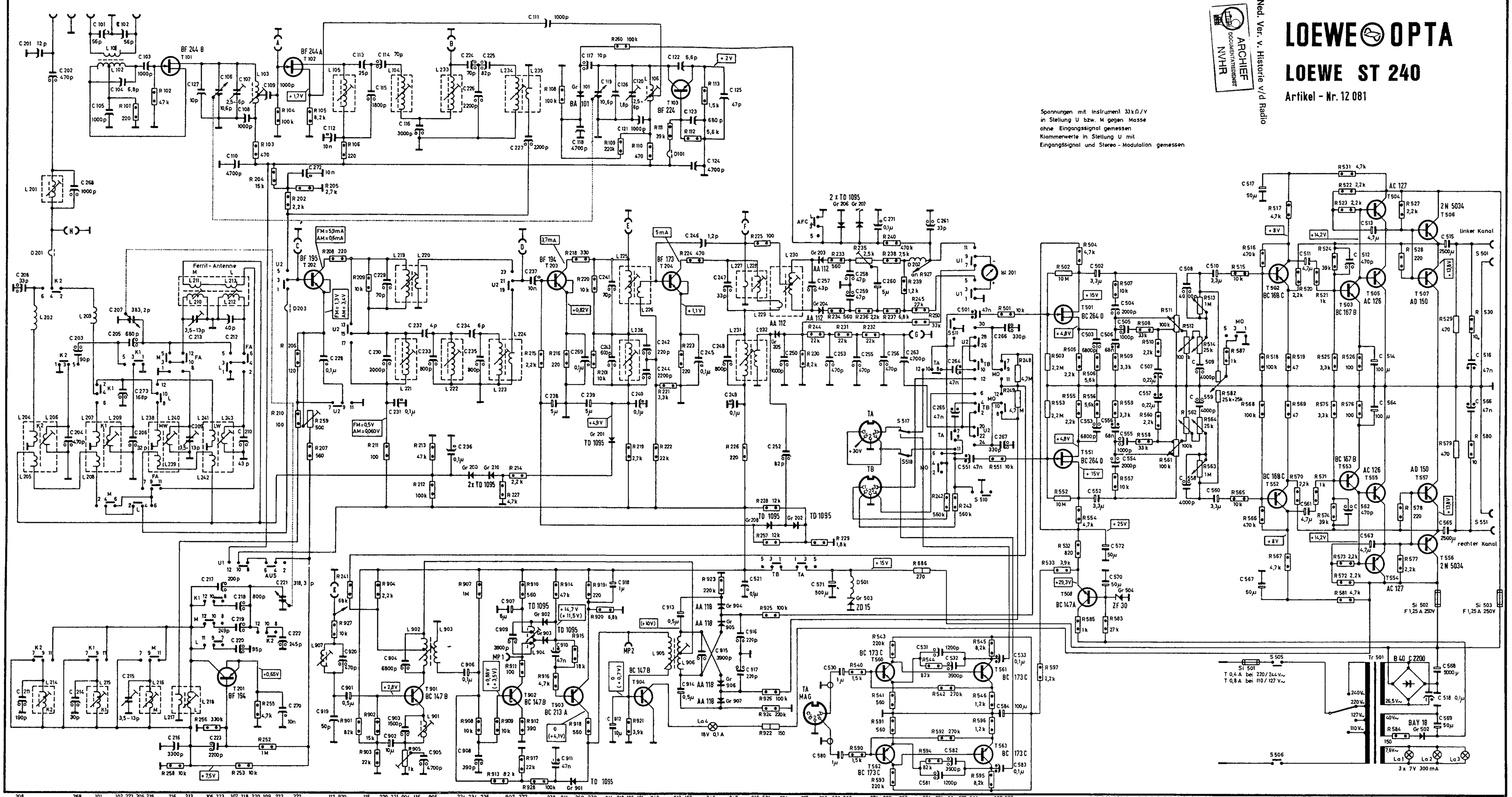

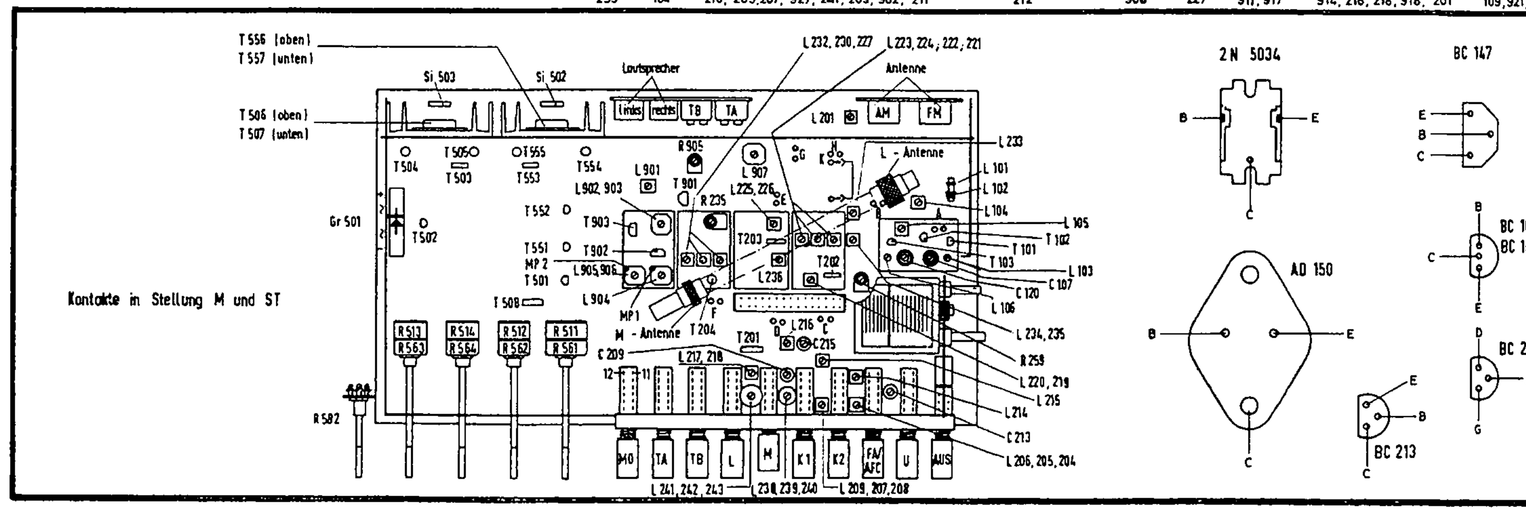

	Bereich		Osz.	Zw.-Kr.	Vorkreis	Abgleichfreq.	ZF
		min.					
U	87,1 - 104,4 MHz	87,4 - 104,9 MHz	L 106 C 120	L 103 C 107		88,3 MHz 103 MHz	10,7 MHz L 104, L 105 L 219, L 225 L 228, L 230 L 233, L 234
K1	7,0 - 15,7 MHz	7,19 - 15,36 MHz	L 215 —	—	L 209 —	8 MHz —	
K2	5,94 - 6,25 MHz	5,945 - 6,247 MHz	L 214 —	—	L 206 —	6 MHz —	460 kHz L 201 L 221, L 222 L 223, L 231 L 236
M	510 - 1650 kHz	513 - 1620 kHz	L 216 C 215	—	L 240, L 210 C 209, C 213	580 kHz 1460 kHz	
L	145 - 350 kHz	147 - 348 kHz	L 218 —	—	L 243, L 212 —	160 kHz —	

L vor M abgleichen, L 201 bei 460 kHz min.

L 101	3/0,35 L
L 102	2+3/0,35 L
L 103	4 1/5/0,8 Cu-Ag
L 104	13 V4/0,12 L
L 105	20 1/4/0,12 L
L 106	3 1/5/0,8 Cu-Ag
L 201	75 1/4/0,08 L
L 202	85/0,1 LS
L 203	57/0,1 LS
L 204	5/0,10 L
L 205	4/0,10 L
L 206	8/0,10 L
L 207	8 1/4/0,10 L
L 208	2/0,10 L
L 209	9/0,10 L
L 210	56/20x0,05 S
L 211	5/0,2 LS
L 212	180/0,2 LS
L 213	18/0,2 LS
L 214	9 1/2/0,12 L
L 215	8 1/2/0,12 L
L 216	99 1/4/0,08 L
L 217	4 V4/0,08 L
L 218	112 V4/0,08 L
L 219	11 1/4/0,12 L
L 220	1 1/4/0,12 L
L 221	51 V4/0,08 L
L 222	75 1/4/0,08 L
L 223	79 3/4/0,08 L
L 224	7 3/4/0,08 L
L 225	11 1/4/0,12 L
L 226	1 1/4/0,12 L
L 227	4 1/4/0,08 L
L 228	16 1/2/0,08 L
L 229	1/4/0,1 L
L 230	7 1/4+7 1/4/0,08 L
L 231	76 1/4/0,08 L
L 232	38 1/4/0,08 L
L 233	13 1/4/0,12 L
L 234	11 1/4/0,12 L
L 235	1 1/4/0,12 L
L 236	75 1/4/0,08 L
L 237	
L 238	425/0,08 LS
L 239	12/0,08 LS
L 240	140/7x0,04 LS
L 241	900/0,08 LS
L 242	35/0,08 LS
L 243	450/0,08 LS
L 244	
L 245	
L 901	226/0,08 L
L 902	695+65/0,08 CuL
L 903	200/0,08 CuL
L 904	500/200/150/150/0,08 CuL
L 905	250/0,08 CuL
L 906	250+250/0,08 CuL
L 907	820/0,1 CuL
D 101	Ferrit-Perle
D 201	Ferrit-Perle
D 202	165/0,1 LS
D 203	1,5/0,2 CuLS
D 501	100 µH
Netztrafo Tr 501	
Bv.: 12 880 - 10.02	
0 - 110V	825 Wdg. 0,4 L
127V	127 " 0,4 L
220V	698 " 0,3 L
240V	180 " 0,3 L
26,5V	207 " 1,0 L
7,6V	58 " 0,7 L
40,0V	305 " 0,2 L

20.9.68 gez.: [illegible] gept.: [illegible]

Stereo-Steuergerät 12 081 - (230) 37 560. 0

Schaltung:	Superhet
Transistoren:	26
Kreise:	7 AM-, 12 FM-Kreise
Wellenbereiche:	UKW 87,1 – 104,4 MHz, KW I 7 – 15,7 MHz, KW II 5,94 – 6,25MHz, MW 510 – 1650 kHz, LW 145 – 350 kHz
Lautsprecher:	empfohlene Boxen 2 x LO 15
Betriebsspannung:	110 – 240 Volt umschaltbar, Wechselstrom
Gehäuse:	Nußbaum
Skala:	beleuchtet und in m, kHz, MHz und Stationsnamen geeicht
Abstimmung:	getrennte AM/FM-Abstimmung mit Schwungrad-Seilantrieb, UKW-AFC
Besonderes:	Stereo-Decoder eingebaut
Gewicht:	5 kg
Abmessung:	Breite 54,5 cm Höhe 13,5 cm Tiefe 23,5 cm
Preis:	DM 744,–

48 der 125 auf der hifi 68 in Düsseldorf (30. August bis 3. September) ausstellenden Firmen zeigten insgesamt 218 Tuner, Verstärker und Steuergeräte. Hochwertige HiFi-Anlagen wurden in 60 schallisolierten Hörstudios vorgeführt, außerhalb der Kabinen durften die Geräte nur mit Kopfhörern betrieben werde. Auf dieser internationalen Ausstellung war deutlich der Trend zum Steuergerät, also zur Tuner-Verstärker-Kombination, zu erkennen: Obwohl besonders die Auswahl an HiFi-Verstärkern mit 91 Stück groß war, standen ihnen nur 44 Tuner, aber 83 Steuergeräte gegenüber. Auch in Gesprächen mit den Herstellern wurde immer wieder die Meinung vertreten, daß dem kompakten Steuergerät die Zukunft gehören werde. Bei der bisherigen Käuferschicht war oft noch eine größere Bereitschaft zum Kauf einer „Apparatur" aus mehreren Einzelgeräten vorhanden, zumal hohe Qualität vorzugsweise nur in dieser Verpackung erhältlich war. Daran hatte sich inzwischen einiges geändert, und das Angebot der Industrie zeigte in breiter Auswahl auch Steuergeräte, die sehr hohen Ansprüchen gerecht wurden.

Loewe Opta war mit zwei neuen Steuergeräten, die der geforderten HiFi-Norm DIN 45 500 – diese Norm legt Mindestanforderungen fest, die von HiFi-Geräten erfüllt werden müssen – entsprachen, auf der hifi 68 vertreten. Das ST 260 aus der oberen Preisklasse kostete DM 1 162,- (ohne Boxen), zeigte aber auch deutlich bessere technische Daten: Es ist vollständig mit Halbleiterbauelementen (39 Transistoren, 23 Dioden), das UKW-Eingangsteil ist mit Feldeffekttransistoren bestückt. Es besitzt fünf Stationstasten für den UKW-Bereich; außerdem kann man mit dem Gerät auch die Bereiche KW, MW und LW empfangen. Die Sinus-Dauertonleistung ist mit 2 x 22 W bei 1 % Klirrfaktor angegeben, die Leistungsbandbreite beträgt 25 bis 25 000 Hz.

Das preiswertere Steuergerät ST 240 verfügt über die Wellenbereiche UKW (ohne Stationstasten), KW 1, KW 2, MW und LW. Die automatische UKW-Scharfabstimmung (AFC) ist abschaltbar, ein Stereo-Decoder mit automatischer Mono/Stereo-Umschaltung und Stereo-Anzeige ist eingebaut. Eine eingebaute abschaltbare Ferritantenne wirkt auf MW und LW, den UKW-Empfang in Sendernähe ermöglicht ein Gehäusedipol. Der Verstärkerteil liefert eine Sinus-Dauertonleistung von 2 x 11 W. Bei diesem Steuergerät sind auch die NF-Vorstufen mit je einem Feldeffekttransistor bestückt. Das ST 240 besitzt ebenso wie das ST 260 getrennte Regler für Pegel und gehörrichtige Lautstärkeeinstellung. Durch den Pegelvorregler kann bei beiden Geräten der Schalldruckbereich so gewählt werden, daß die Entzerrungskurve des Lautstärkereglers optimal wirksam ist. Als Lautsprecher wurde vom Hersteller die Verwendung der Stereo-Konzertbox LO 15 (Nennbelastbarkeit 15 Watt Sinus-Dauerton, Impedanz 4 Ohm) empfohlen.

In der firmeneigenen Werbung stellte Loewe Opta zum neuen Steuergerät ST 240 fest, daß auch ein hochwertiges HiFi-Gerät preiswert sein kann: „Wer an Stereogeräte die höchsten Ansprüche stellt – braucht nicht unbedingt auch die höchsten Preise zu zahlen. Loewe Opta beweist es.

Warum sollen nur die Leute mit dem nötigen ‚Kleingeld' ihre Lieblingsklassiker oder ihre Jazz-Favoriten stereophonisch hören? Stereo ist doch für alle da! Gerade jetzt, da die Rundfunkanstalten der Stereophonie immer breiteren Raum geben, denken auch viele Ihrer Kunden an die Anschaffung eines Stereogerätes. Loewe hat dieser Entwicklung sorgfältig Rechnung getragen. Das vielseitige Loewe-Stereo-Angebot umfaßt eine Reihe hochwertiger und doch preiswerter Geräte für jeden Geschmack und für jeden Geldbeutel. Das Stereo-Steuergerät ST 240, das bei weitem die HiFi-Norm DIN 45 500 erfüllt, zeichnet sich durch eine verblüffend naturgetreue Musikwiedergabe aus. Technische Besonderheiten: Volltransistortechnik, 2 x 15 Watt Musikleistung, 5 Wellenbereiche, 4 Feldeffekttransistoren." (Rundfunk-Fernseh-Großhandel, Nr. 10/1968)

Stereo-Steuergerät ST 240 Abgleichlageplan

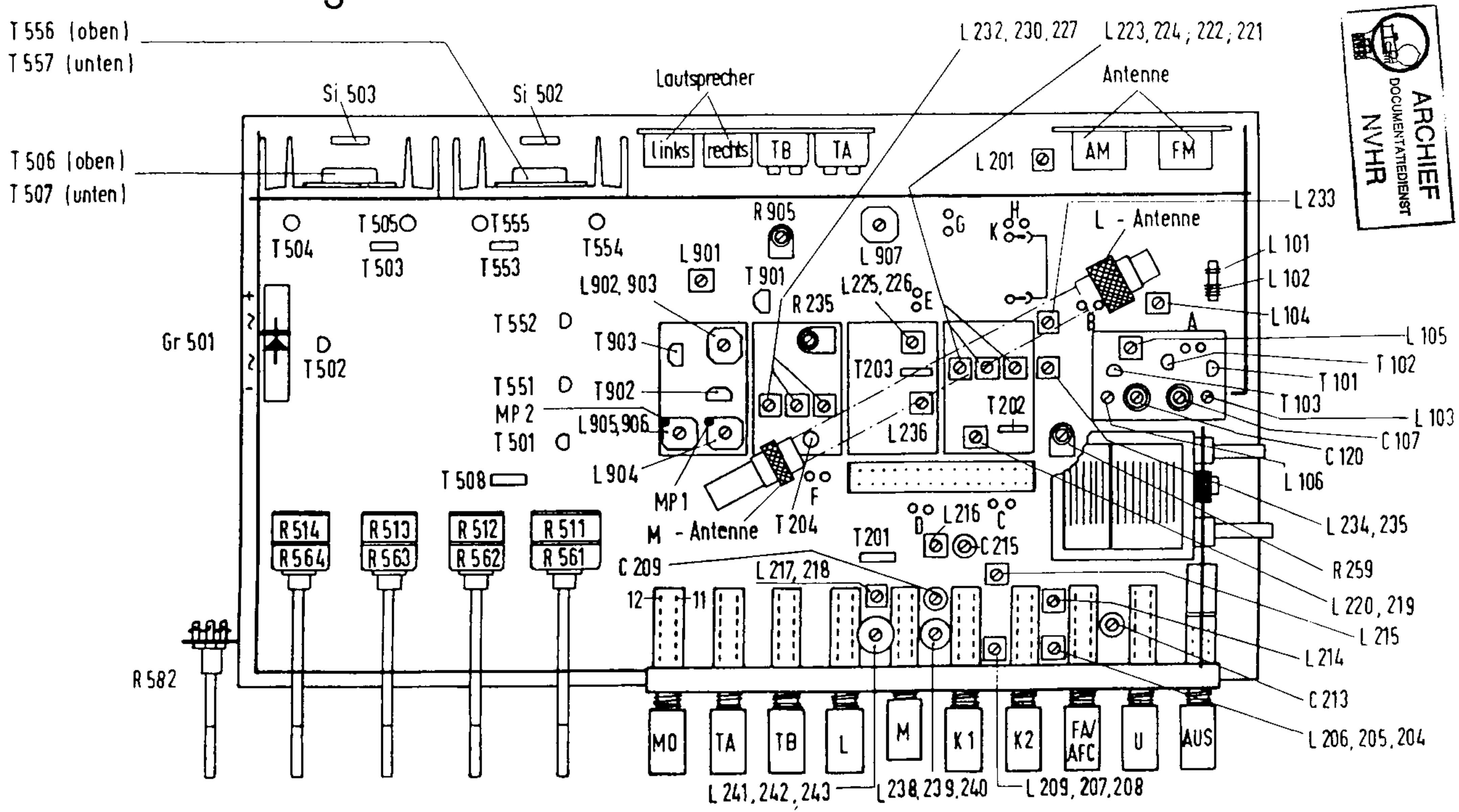

ARCHIEF
DOCUMENTATIEDIENST
NVHR