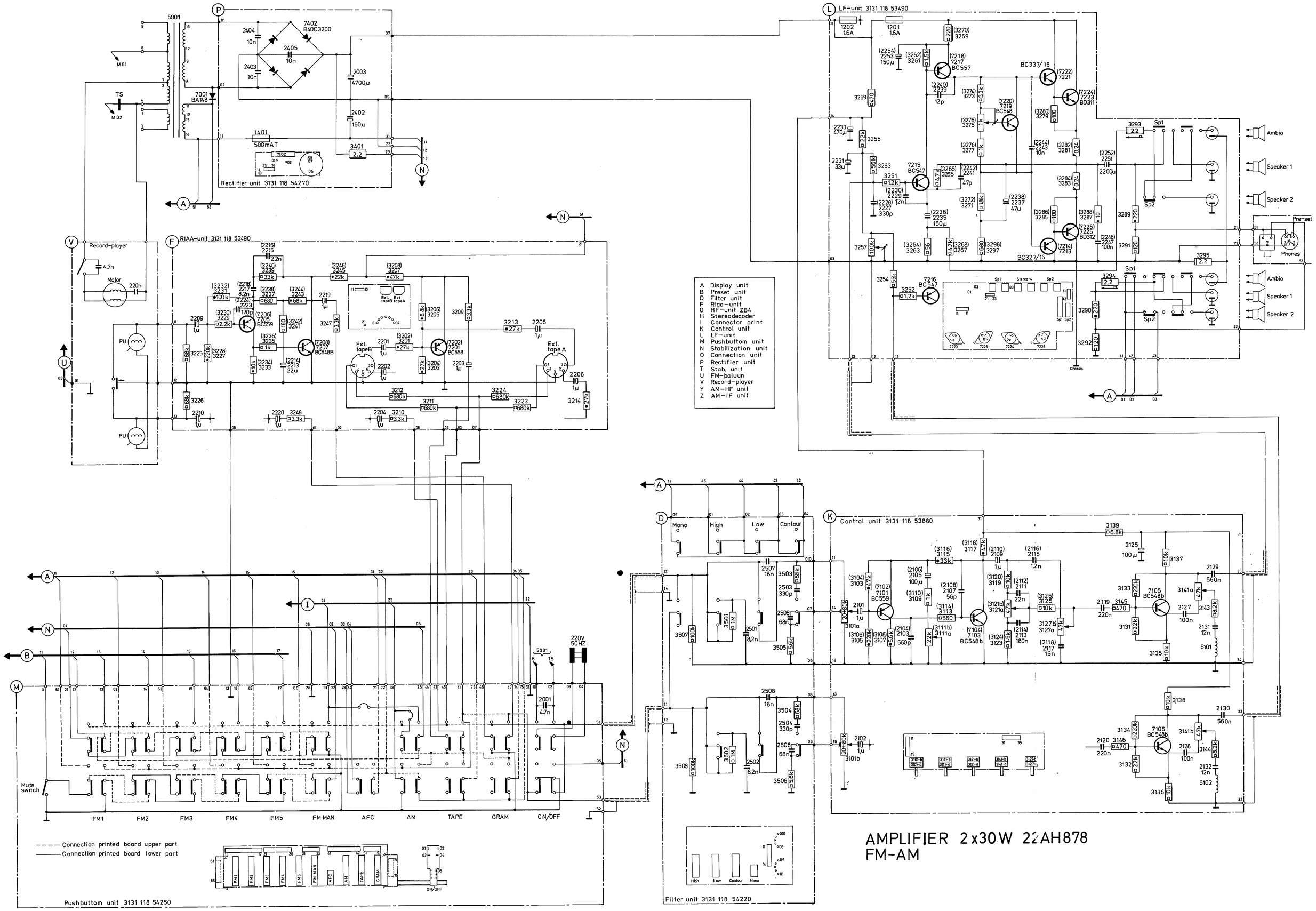

3131 136 05420/711
Subject to modifications / Ändringar förbehålles

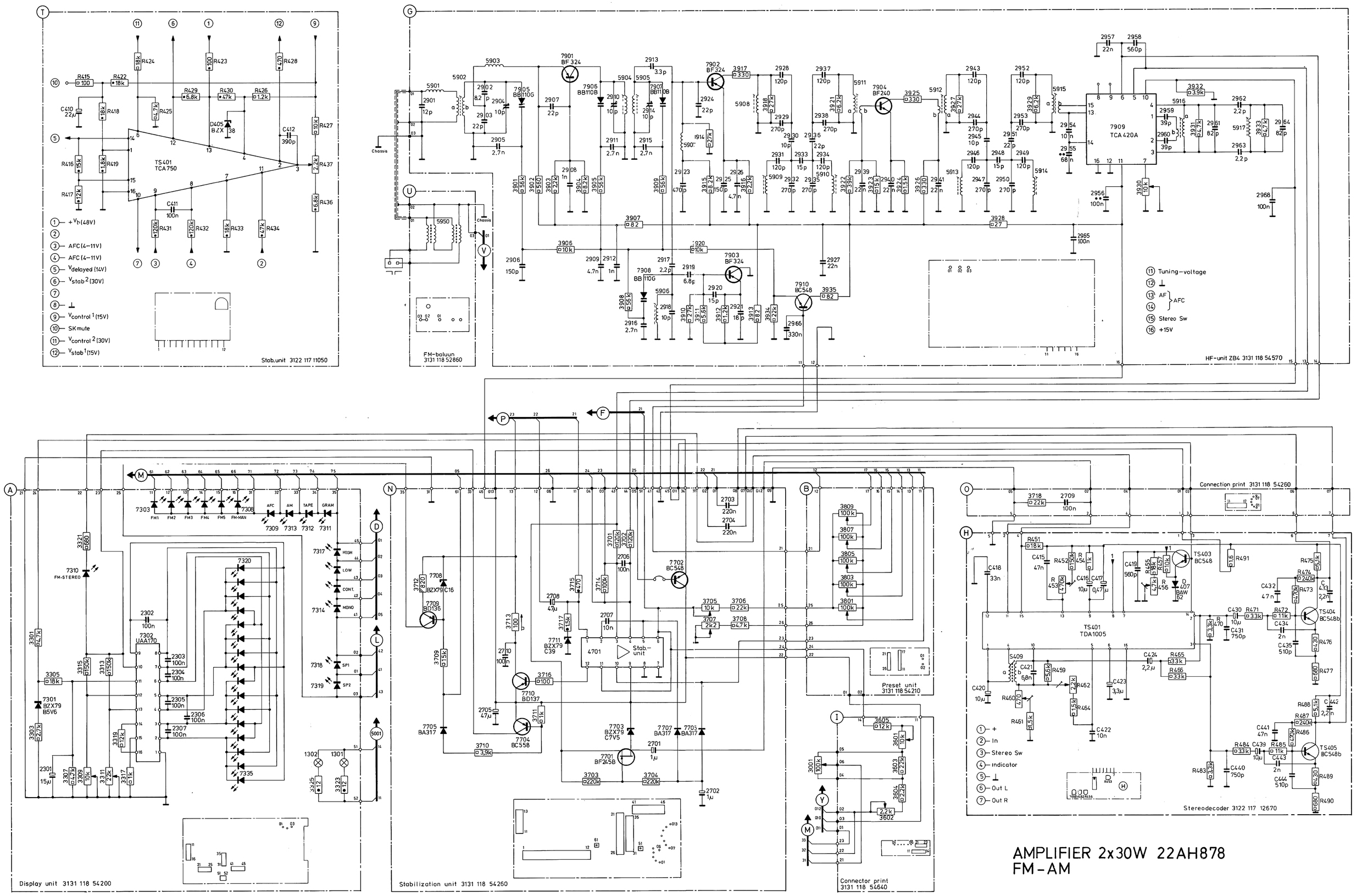

Subject to modification/Ändringar förbehålles