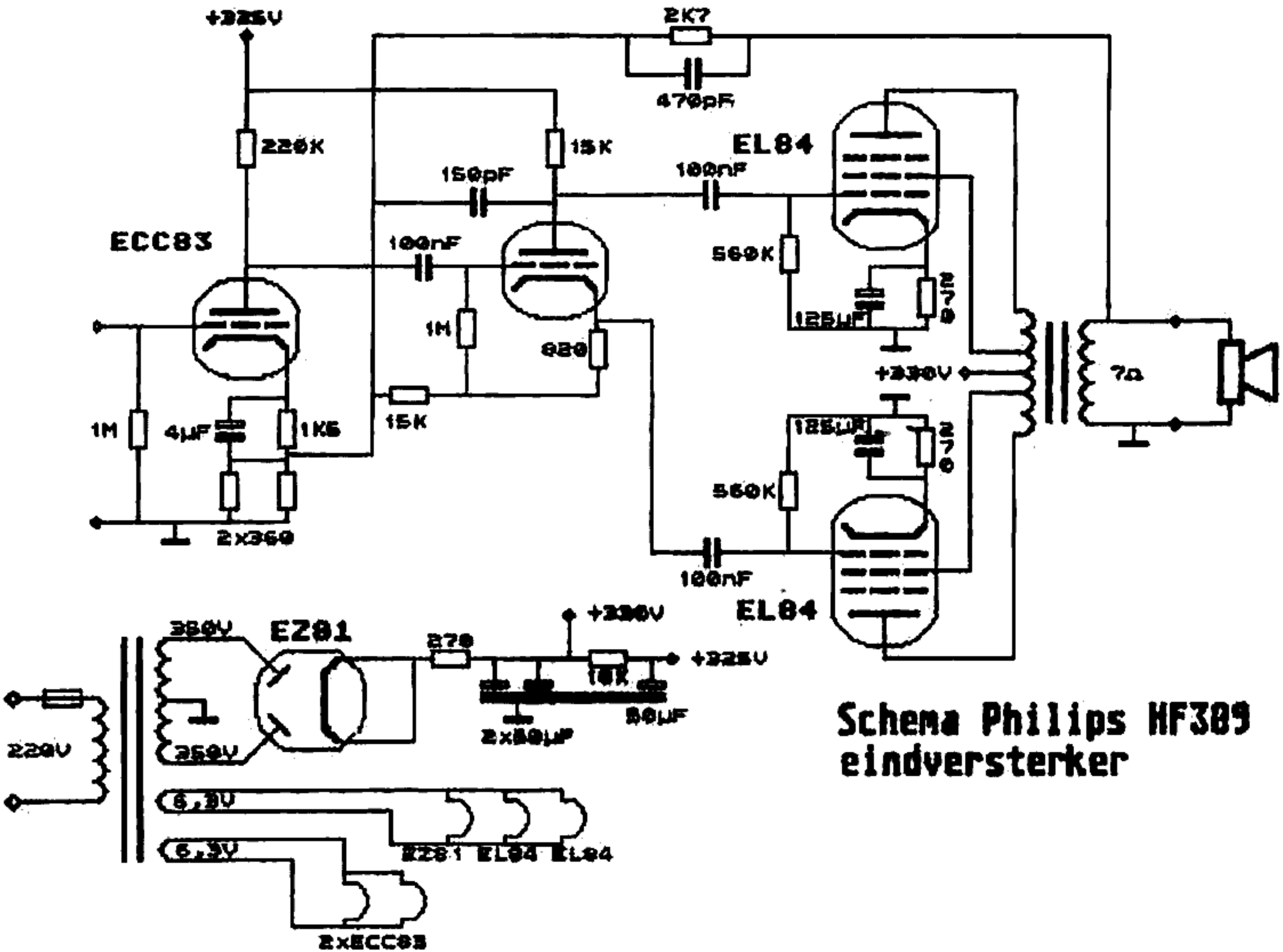

Schema Philips HF389 eindversterker