PHILIPS Service

L1W62T

Fleurette

AM/FM - Transistor - Taschensuper

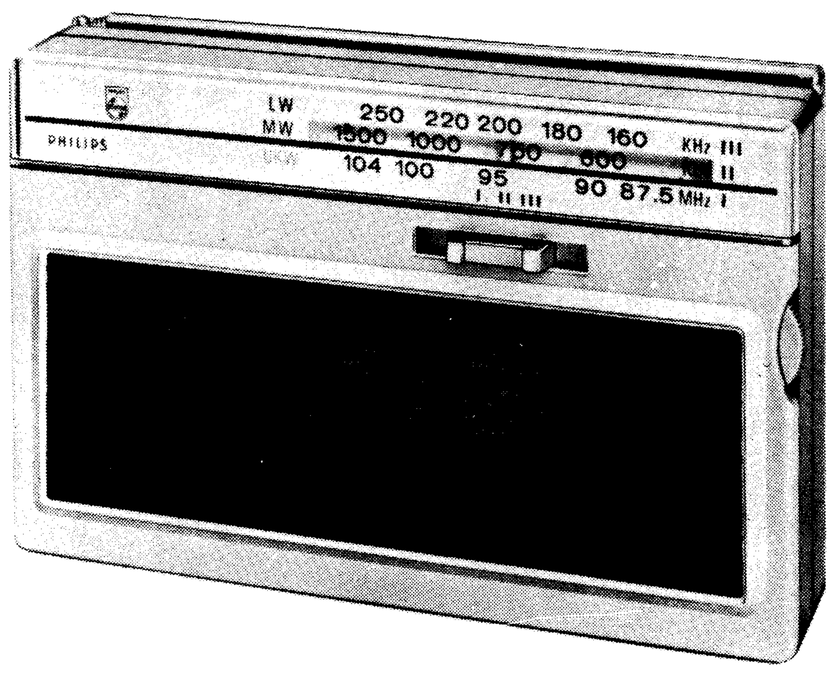

Bedienungsknöpfe von links nach rechts:

Lautstärkeregler mit Ein- und Aus- Schalter

Wellenbereichsschalter

Abstimmung

Technische Daten

Wellenbereiche :	FM: UKW 87,5 - 104 MHz
	AM: MW 525 - 1622 kHz
	LW 150 - 260 kHz
Schaltung :	FM: 8 Kreise
	AM: 5 Kreise
Zwischenfrequenz:	FM: 6,75 MHz
	AM: 460 kHz
Transistoren :	AF 124, AF 125, 3x AF 126
	AC 125, AC 127, AC 132
Dioden :	AA 119, 2 - AA 119
Demodulation :	FM: Ratiodetektor
Demodulation :	AM: Diode
Betriebsspannung :	9 V (Compactbatterie oder 6x 1,5 V Ladyzellen)
Stromaufnahme :	10 mA
Lautsprecher :	AD 2209 KZ Z = 70 Ω
Anschlüsse :	Kopfhörer NP 1025
Abmessungen :	150 x 91 x 33 mm
Gewicht :	ca. 300 g
Fertigungsjahr :	1965/66

Seilführungsplan

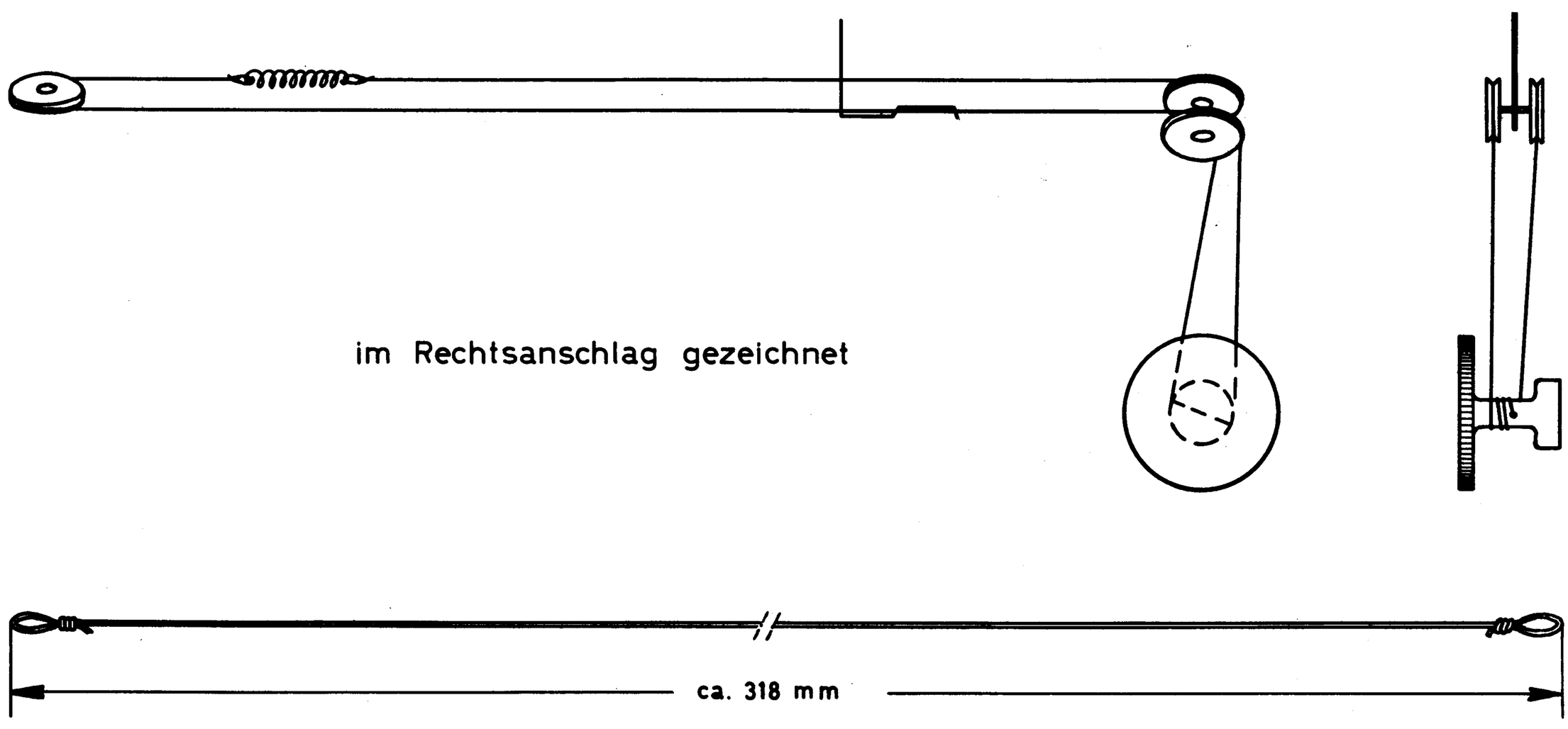

Printplatte (Leitungsseite) mit Meßpunkten und Anschlußplan der elektr. Einzelteile

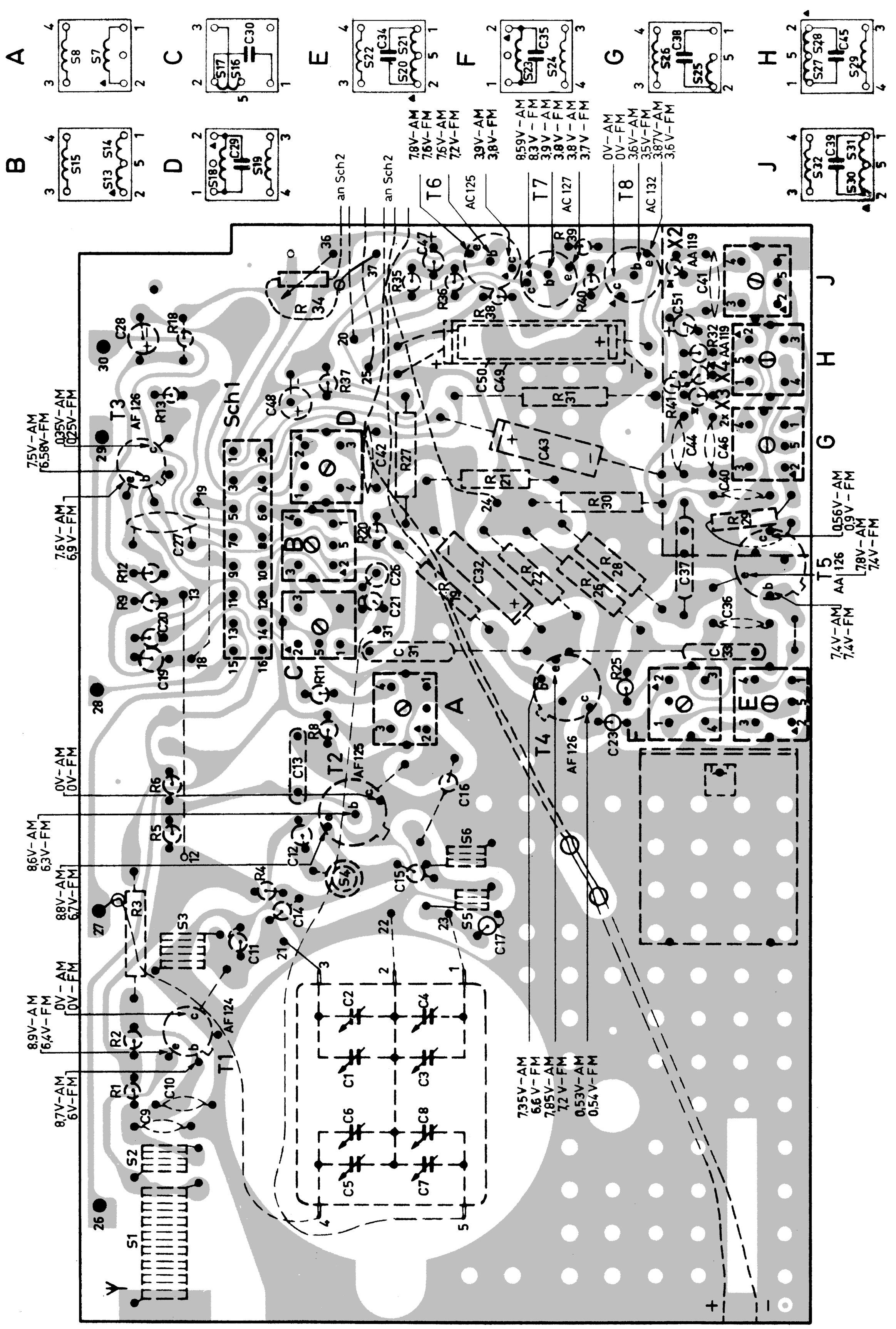

Abgleichanleitung

Abgleich Reihenfolge	Bereich	Drehko Zeiger	Meßsender Frequenz	Anschluß des Meßsenders	Abgleichen	Anzeige	Bemerkung
AM-ZF Kreise	MW	min.	460,00 kHz 461,75 kHz 458,25 kHz	über 33 nF an S18/R13 (Wellenschalteranschluß Punkt 8) über o,1 MΩ an S18/R 13	S 30/ 31 S 20/ 21 S 16/ 17	max. Output	
AM-HF Kreise	LW MW	max. min.	147 kHz 1635 kHz	Signal über	S13 / 14 C 8	max. Output	Wiederholen
	LW	160 kHz	160 kHz	Koppelspule auf	S 9	max. Output	Wiederholen
	MW	600 kHz 1500 kHz	600 kHz 1500 kHz	Ferroceptor	S 11/ 12 C 6		
FM - ZF Kreise und Ratiodetektor	UKW	max.	6,75 MHz	über 1,5 nF an bT5/R24 über 1,5 nF an bT4/R19 über 1,5 nF an bT3 (Wellenschalteranschl.Punkt 9) über 1,5 nF an bT2	S 25 S 27/ 28 S 23 S 18 S 7	max. RV min. RV max. RV max. RV max. RV	Röhrenvoltm. über 100 kΩ parallel zum Elko C51 anschl.
FM - HF Kreise	UKW	86,5 MHz 104 MHz	86,5 MHz 104 MHz	60 Ω asymmetrisch auf Antenne	S 6, S 3 C 4, C 2	max. Output	Wiederholen

Trimmplan

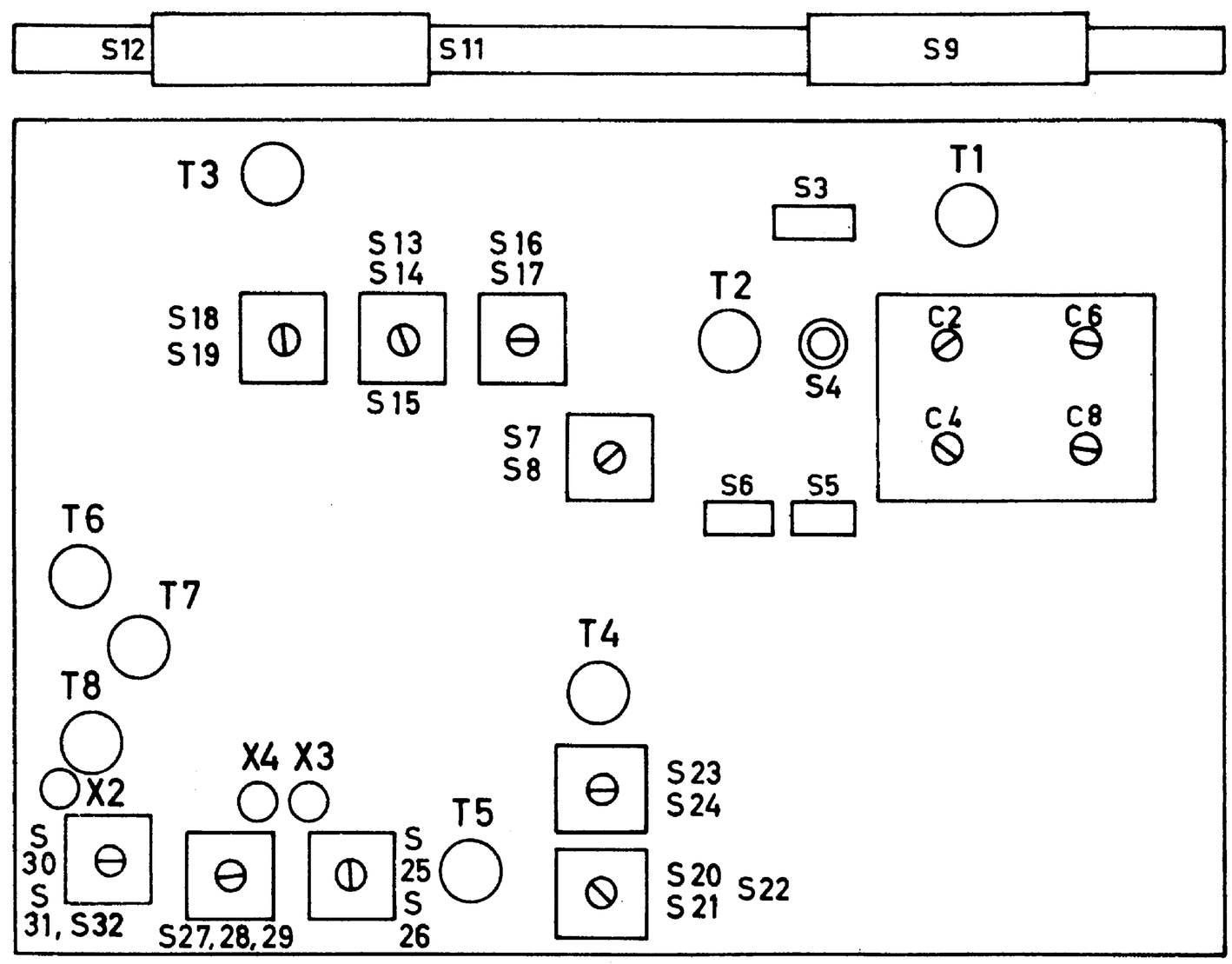

Reparatur - Hinweise

Gerät öffnen : Eine Schraube in der Mitte der Rückwand herausdrehen und - durch leichten Druck auf die Schalterseite des Gehäusevorderteils - an der Schalterseite das Gehäusevorderteil um ca. 30° anheben und über den Abstimmknopf zur Seite schieben. Beim Zusammenbau ist darauf zu achten, daß der rechte Batteriekontakt in die dafür vorgesehenen Nuten eingesetzt und daß der Kunststoffnippel mit der Blattfeder für den Wellenschalter auf den Schalthebel in Stellung MW aufgesetzt wird.

Chassis-Ausbau : 3 Zylinderkopfschrauben links, rechts und unten am Messingbügel herausdrehen und das Chassis mit Abschirmblech zum Batteriekasten aus der Rückwand herausheben. **(siehe Printplatte Schrauben a)**

Drehko-Ausbau : Anschlüsse vom Drehko ablöten. Mit Hilfe des Abstimmknopfes den Drehko in seine Endstellung bringen und die jeweils im Ausschnitt des Spannzahnrades sichtbaren Befestigungsschrauben lösen. Mittelschraube für Drehkoachse herausdrehen und den Drehko abnehmen.

Ferroceptor-Ausbau : Drahtverbindungen an der Printseite der Grundplatte ablöten. Eine Schraube in der Mitte oben herausdrehen und den Ferroceptor mit Plastikhalter abnehmen. **(siehe Printplatte Schraube b)**

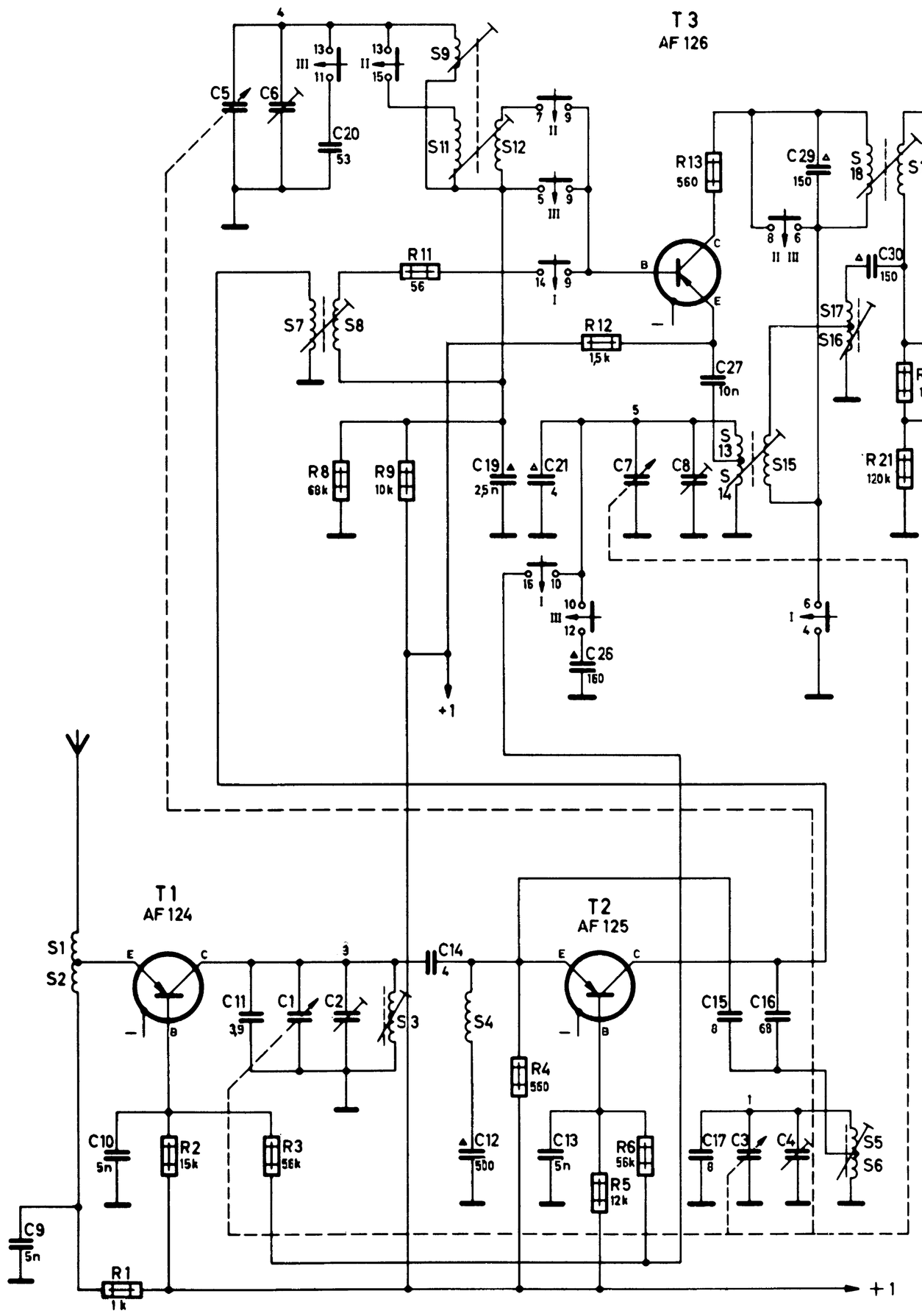

Transistor - Spannungen

Transistor-Gleichspannungen bei 9 V
Batteriespannung nach -Batterie gemessen

Transistor		Emitter		Basis		Kollektor	
		AM	FM	AM	FM	AM	FM
T 1	AF 124	8,9 V	6,4 V	8,7 V	6 V	0 V	0 V
T 2	AF 125	8,8 V	6,7 V	8,6 V	6,3 V	0 V	0 V
T 3	AF 126	7,6 V	6,9 V	7,5 V	6,5 V	0,35 V	0,25 V
T 4	AF 126	7,85 V	7,2 V	7,35 V	6,6 V	0,53 V	0,54 V
T 5	AF 126	7,8 V	7,4 V	7,4 V	7,4 V	0,56 V	0,9 V
T 6	AC 125	7,8 V	7,6 V	7,6 V	7,2 V	3,9 V	3,8 V
T 7	AC 127	3,8 V	3,7 V	3,9 V	3,8 V	8,59 V	8,3 V
T 8	AC 132	3,87 V	3,6 V	3,6 V	3,5 V	0 V	0 V

Mindestbelastbarkeiten

Widerstände — 1/8 W

Keramik-Kondensatoren — 30 V

Folien-Kondensatoren — 30 V

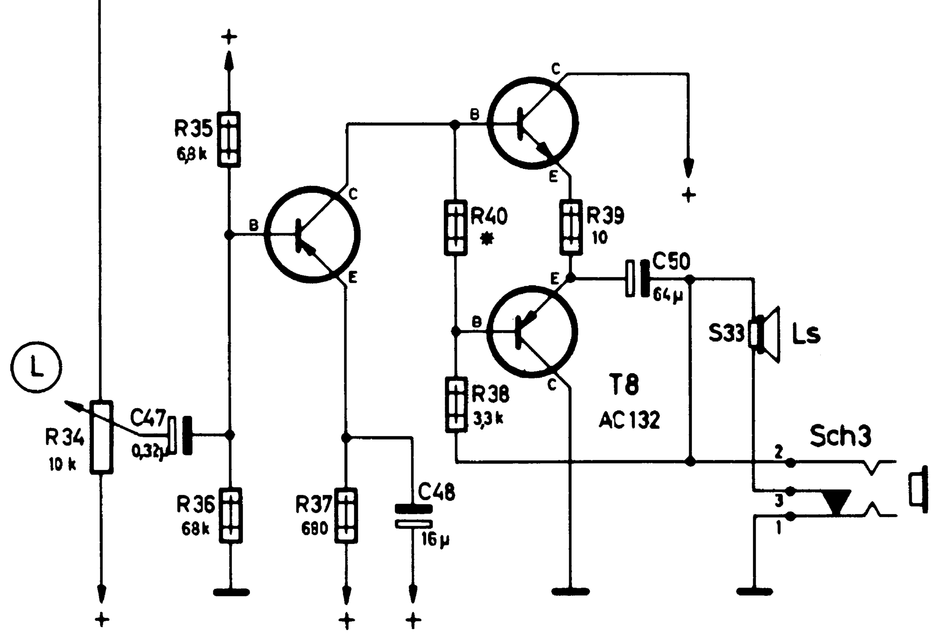

* R40: 220, 240, 270, 300 Ω

Wellenschalterverbindungen

gezeichnet in Schalterstellung UKW:

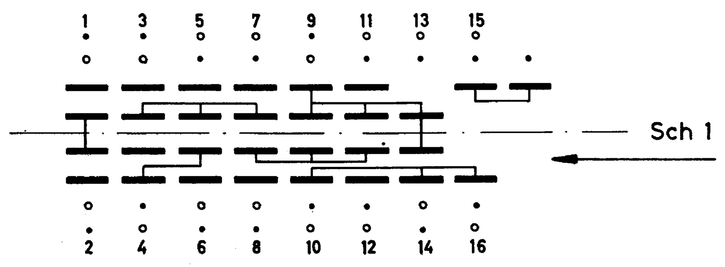

I UKW, II MW, III LW.

Die Bezeichnungen neben den Schalterkontakten besagen, daß der jeweilige Kontakt nur für den entsprechenden Wellenbereich geschlossen ist.

Transistoranschlüsse

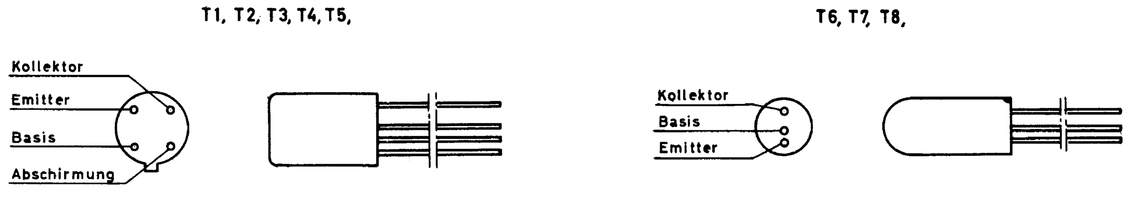

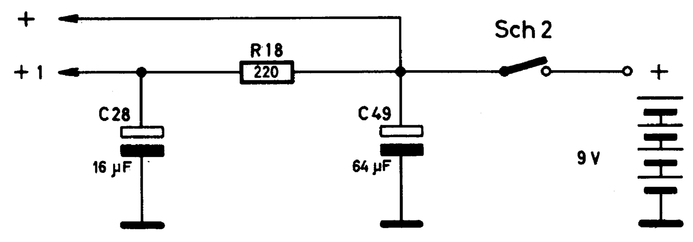

Nachdruck nicht gestattet! Änderungen vorbehalten.
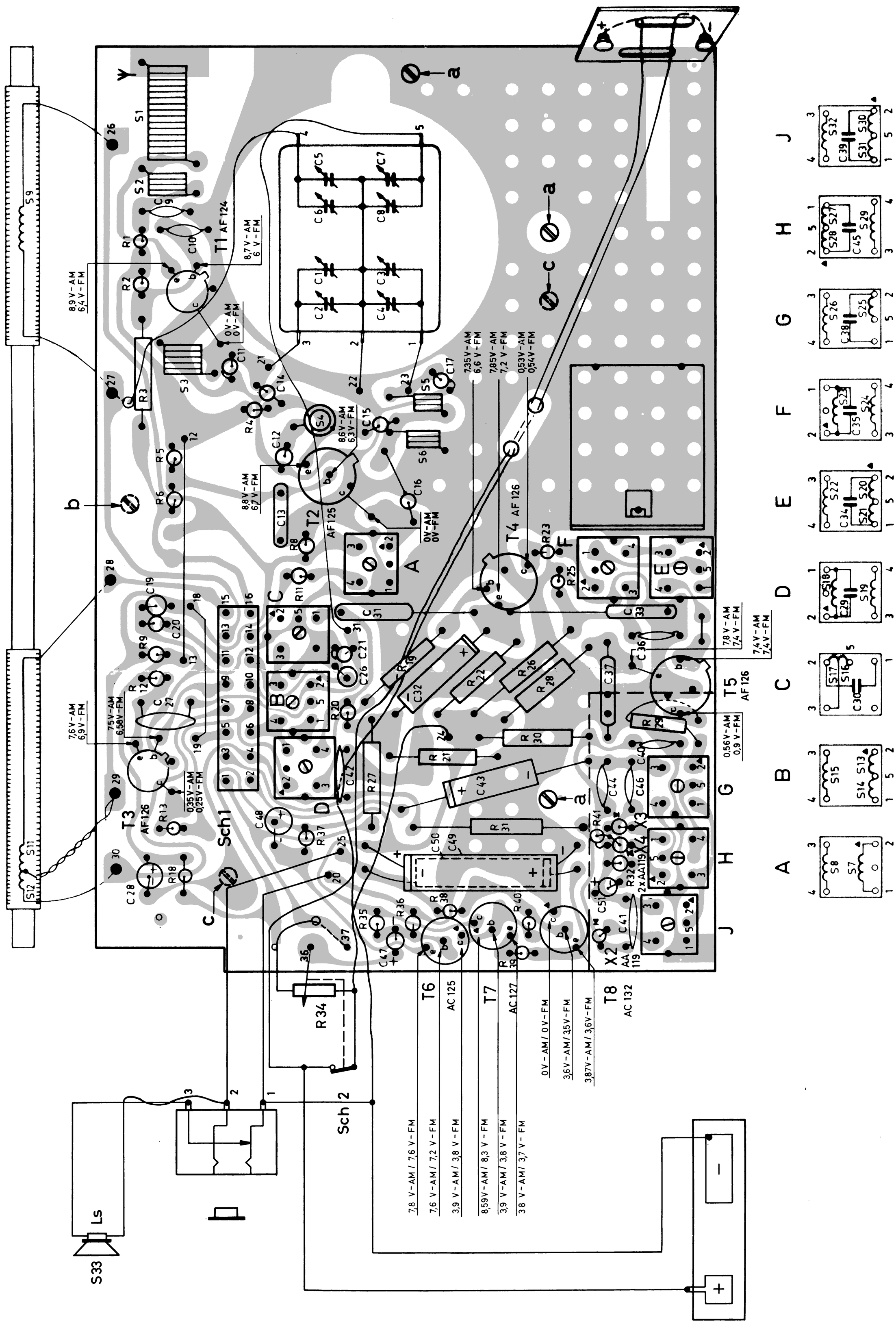
Printplatte (Bestückungsseite) mit Meßpunkten und Anschlußplan der elektrischen Einzelteile.