DIAGRAM
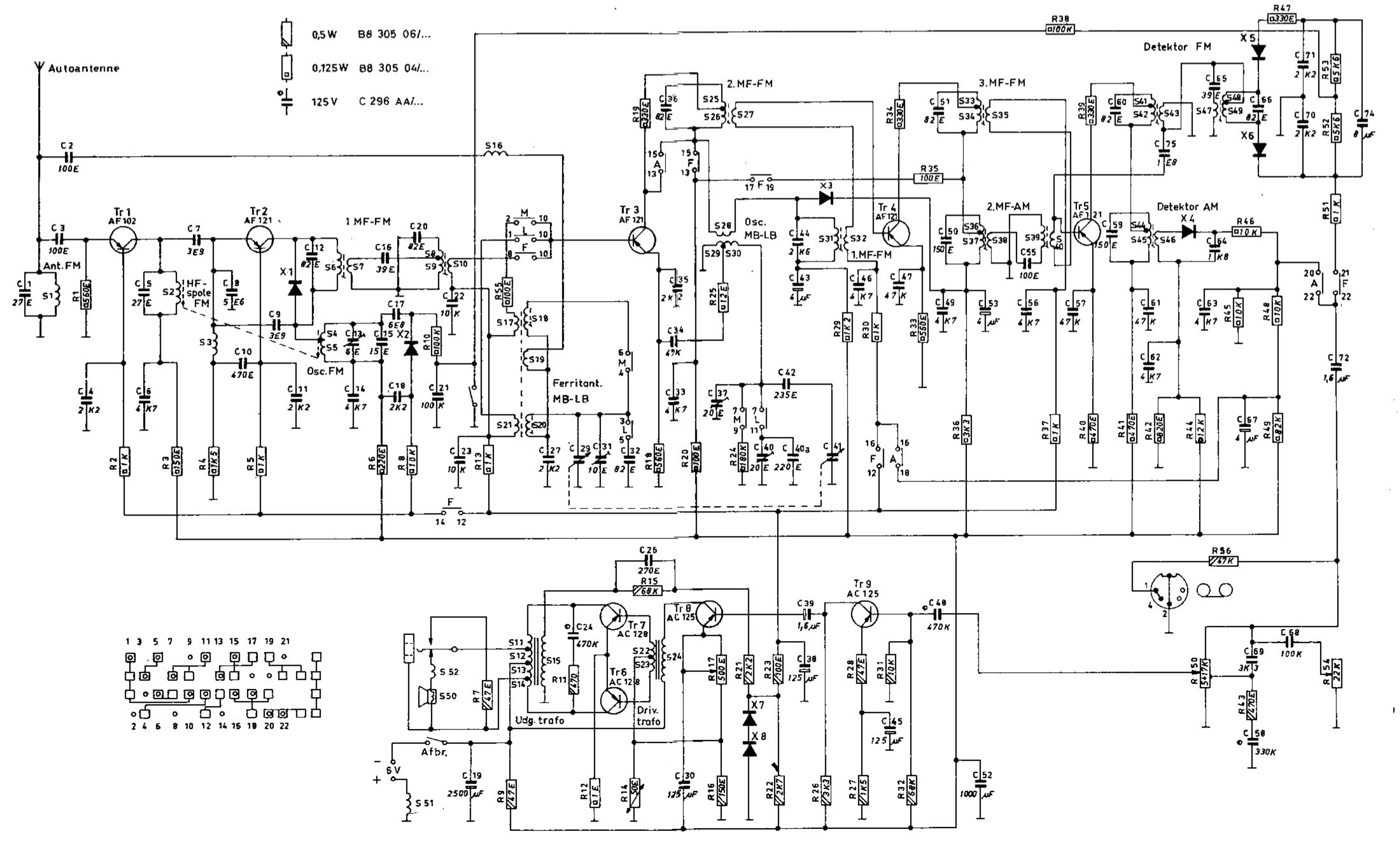
S	1. 2. 3. 4,5,6,7. 50. 8.9. 10. 16.11,12,13,14,15,17,18,19,20,21. 22,23,24. 25,26,27,28,29,30. 31,32. 33,34,35,36,37,38. 39.40. 41,42,43,44,45,46,47. 48,49.	S
C	1. 3,2. 76. 5. 7. 8. 10. 9. 12. 13. 15,16,17. 20. 22. 34,35,36. 43,44. 46. 47. 49.50,51. 53. 55. 56. 57. 59. 60. 61. 62. 75. 63. 64.65. 66. 70.71. 74.	C
C	4. 6. 11. 14. 18. 21,19. 23. 27. 24. 29. 31. 32. 26. 30. 13. 37. 40. 40a. 38. 39. 42. 41. 45. 48. 52. 58. 67,68,69. 72.	C
R	1. 10. 55. 19. 25. 29. 30. 34,33. 35. 38. 39. 45. 46. 47,48. 51,52.53.	R
R	2. 3. 4. 5. 6. 8. 7. 13. 9. 11. 12. 14. 15. 18. 20.16.17.21.24,22,23. 26. 27. 28. 31. 32. 36. 37. 40. 41. 42. 43. 44. 50. 56. 49. 54.	R