SABA

HiFi 164

Service-Instruction

integrated stereo amplifier MI 215

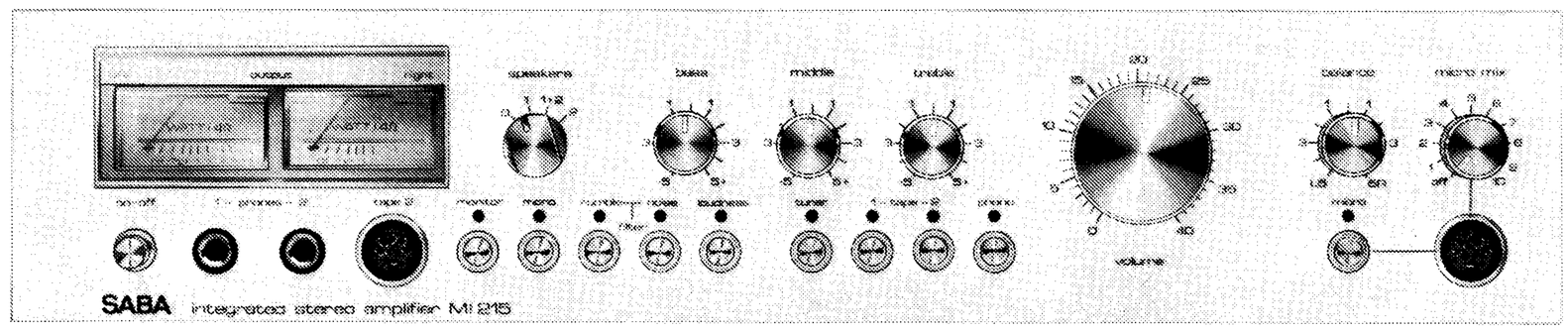

Ausbauhinweise

Das **Gehäuseoberteil** kann nach Entfernen der vier Kreuzschlitz-Schrauben (1) an den Seitenteilen und der drei Schrauben an der Gehäuserückwand (2) nach oben weggezogen werden.

Die **Bodenplatte** wird nach Entfernen von drei Schrauben (3) ausgeklappt.

Zum **Wechsel der LED's** wird die Frontplatte entfernt. Die LED's können nun aus ihren Steckfassungen gezogen werden. Bitte beachten Sie die richtige Polung.

Instructions for Removal

The **upper part of the case** can be lifted of upwards after removing the 4 Philips-head screws (1) on the sides and the 3 screws on the rear wall of the case (2).

The **base plate** can be swung out after removing three screws (3).

To **change the LED's,** the front panel must be removed. The LED's can now be pulled out of their sockets. Ensure that the new LED's are connected with the correct polarity.

Instructions pour le démontage

On peut soulever la **partie supérieure du boîtier** après avoir retiré les quatre vis à évidements en croix (1) sur les côtés et les trois vis qui se trouvent à l'arrière du boîtier (2).

La plaque de fond se rabat quand on a enlevé les trois vis (3).

Pour remplacer les diodes lumineuses, il faut enlever la plaque frontale. On peut alors retirer les diodes de leur douille. Respecter la polarité.

Istruzioni di smontaggio

La parte superiore del mobile puo essere sfilata verso l'alto dopo aver svitato le 4 viti (1) sui lati e le 3 viti sul lato posteriore.

La base di fondo si può ribaltare togliendo le tre viti (3).

Per la sostituzione dei LED si toglie la piastra frontale. Ora si possono sfilare i LED dallo zoccolo ad innesto. Preghiamo di osservare la giusta polarità.

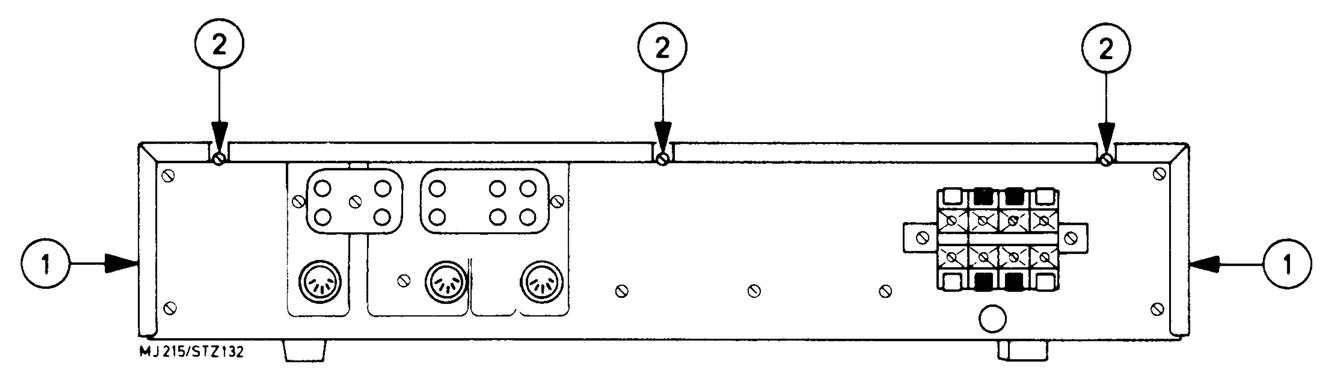

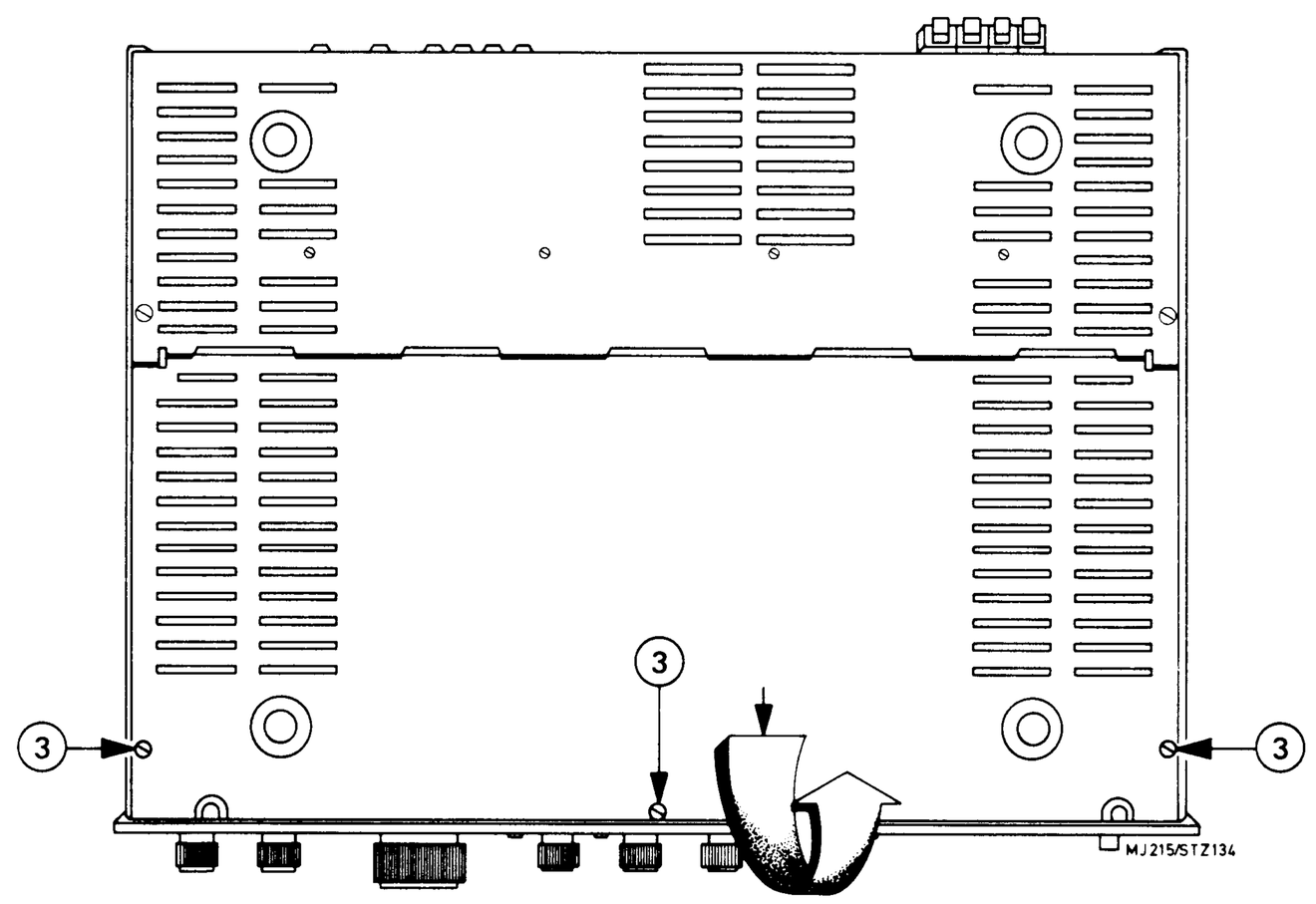

Abgleichanleitung

Generator, Meßvorbereitung	Meßgerät, Meßpunkt	Abgleichpunkt
Endstufen Lautsprecher abschalten	DC-VM zwischen (X), (Y) DC-VM an (A4) L, (B5) R	P 1351 auf 20 mV P 1102 auf 0 V Einstellung wiederholen
Instrumente Sinusgenerator 1 kHz an Bandeingang Ausgangsspannung des Generators auf 14,14 V an (A4) bzw. (B5) Ausgangsspannung auf 2 V an (A4) bzw. (B5) reduzieren	NF-VM an (A4) L, (B5) R	Mit P 1301 L, P 1307 R ,,50 W'' auf den Instrumenten einstellen Mit P 1303 L, P 1304 R ,,1'' auf den Instrumenten einstellen Einstellung wiederholen
Gleichheit der Kanäle		Mit P 1054 einstellen

Alignment instructions

Generator, preparations prior to measurement	Measuring apparatus, measuring point	Alignment point
Output stages switch off speakers	DC voltmeter between (X), (Y) DC voltmeter at (A4) L, (B5) R	P 1351 to 20 mV P 1102 to 0 V Repeat setting
Measuring instruments Sine-wave generator 1 kHz at tape input Reduce output voltage of generator to 14.14 V at (A4) or (B5) Reduce output voltage to 2 V at (A4) or (B5)	AF voltmeter at (A4) L, (B5) R	Set ''50 W'' at the measurement instruments using P 1301 L, and P 1307 R Set ''1'' on the measuring instruments using P 1303 L, and P 1304 R Repeat setting
Channel equalization		Set by means of P 1054

Instructions d'alignement

Générateur, préparatifs de mesure	Appareil de mesure, point de mesure	Point d'alignement
Etages finaux Déconnecter le haut-parleur	DC-VM entre (X), (Y) DC-VM à (A4) L, (B5) R	P 1351 sur 20 mV P 1102 sur 0 V Répéter le réglage
Instruments Générateur sinusoidal 1 kHz relié à l'entrée bande. Tension de sortie du générateur sur 14,14 V à (A4) et (B5) Ramener la tension de sortie à 2 V à (A4) et (B5)	NF-VM à (A4) L, (B5) R	Régler R «50 W» sur les instruments avec P 1301 L et P 1307 R Régler R «1» sur les instruments avec P 1303 L, P 1304 R Répéter le réglage
Egalité des canaux		Réglage avec P 1054

Istruzioni di taratura

Generatore, preparazione misure	Strumento misura, punto di misura	Punto di taratura
Stadi finali disinserire altoparlanti	VM-DC tra (X), (Y) VM-DC su (A4) sin., (B5) dest.	P 1351 su 20 mV P 1102 su 0 V Ripetere la taratura
Strumenti Generatore segnale 1 kHz su ingresso banda. Tensione uscita del generatore di 14,14 V su (A4) rispett. (B5) Ridurre tensione uscita a 2 V su (A4) rispett. (B5)	VM-BF su (A4) sin., (B5) dest.	Tarare con P 1301 sin., P 1307 des. su ''50 W'' sugli strumenti Tarare con P 1303 sin., P 1304 des. su ''1'' sugli strumenti Ripetere taratura
Paritá dei canali		Regolare con P 1054

Abgleichlageplan
Positionplan for alignement
Plan de position d'alignement
Istruzioni per la taratura

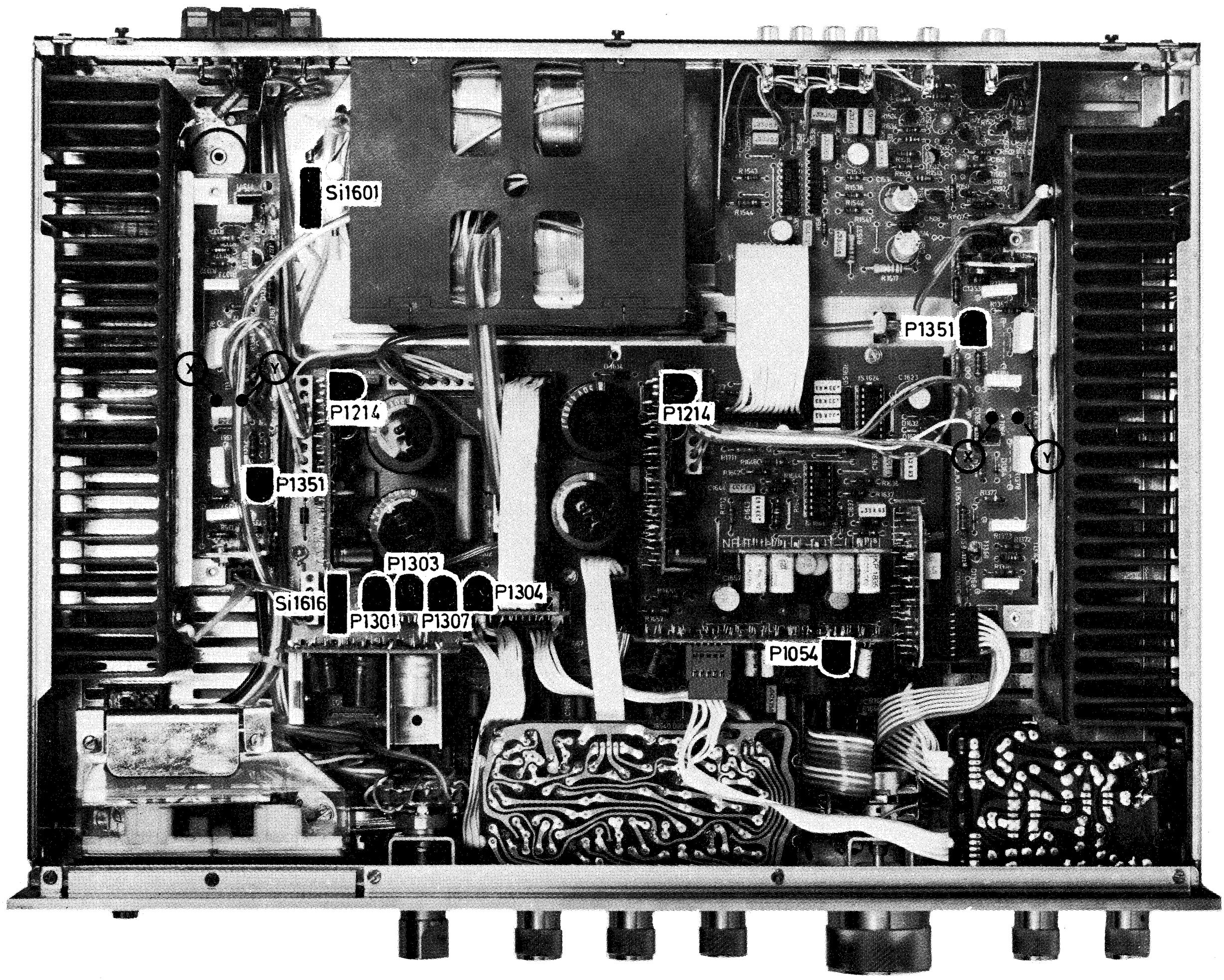

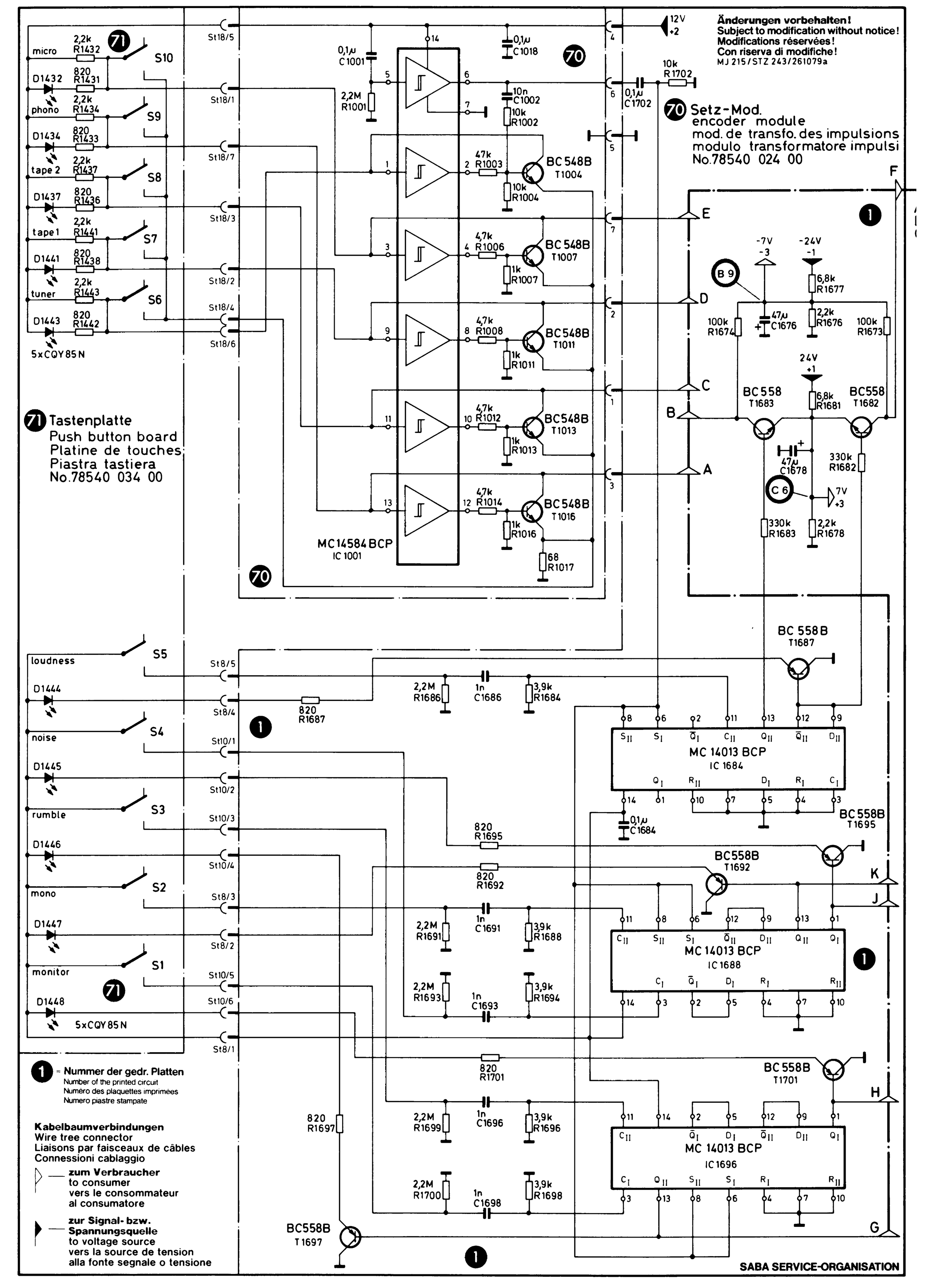
Änderungen vorbehalten!
Subject to modification without notice!
Modifications réservées!
Con riserva di modifiche!
MJ 215/STZ 243/261079a
70 Setz-Mod.
encoder module
mod. de transfo. des impulsions
modulo transformatore impulsi
No.78540 024 00
71 Tastenplatte
Push button board
Platine de touches
Piastra tastiera
No.78540 034 00
MC14584BCP
IC 1001
MC 14013 BCP
IC 1684
MC 14013 BCP
IC 1688
MC 14013 BCP
IC 1696
5xCQY85N
1 = Nummer der gedr. Platten
Number of the printed circuit
Numéro des plaquettes imprimées
Numero piastre stampate
Kabelbaumverbindungen
Wire tree connector
Liaisons par faisceaux de câbles
Connessioni cablaggio
zum Verbraucher
to consumer
vers le consommateur
al consumatore
zur Signal- bzw. Spannungsquelle
to voltage source
vers la source de tension
alla fonte segnale o tensione
SABA SERVICE-ORGANISATION

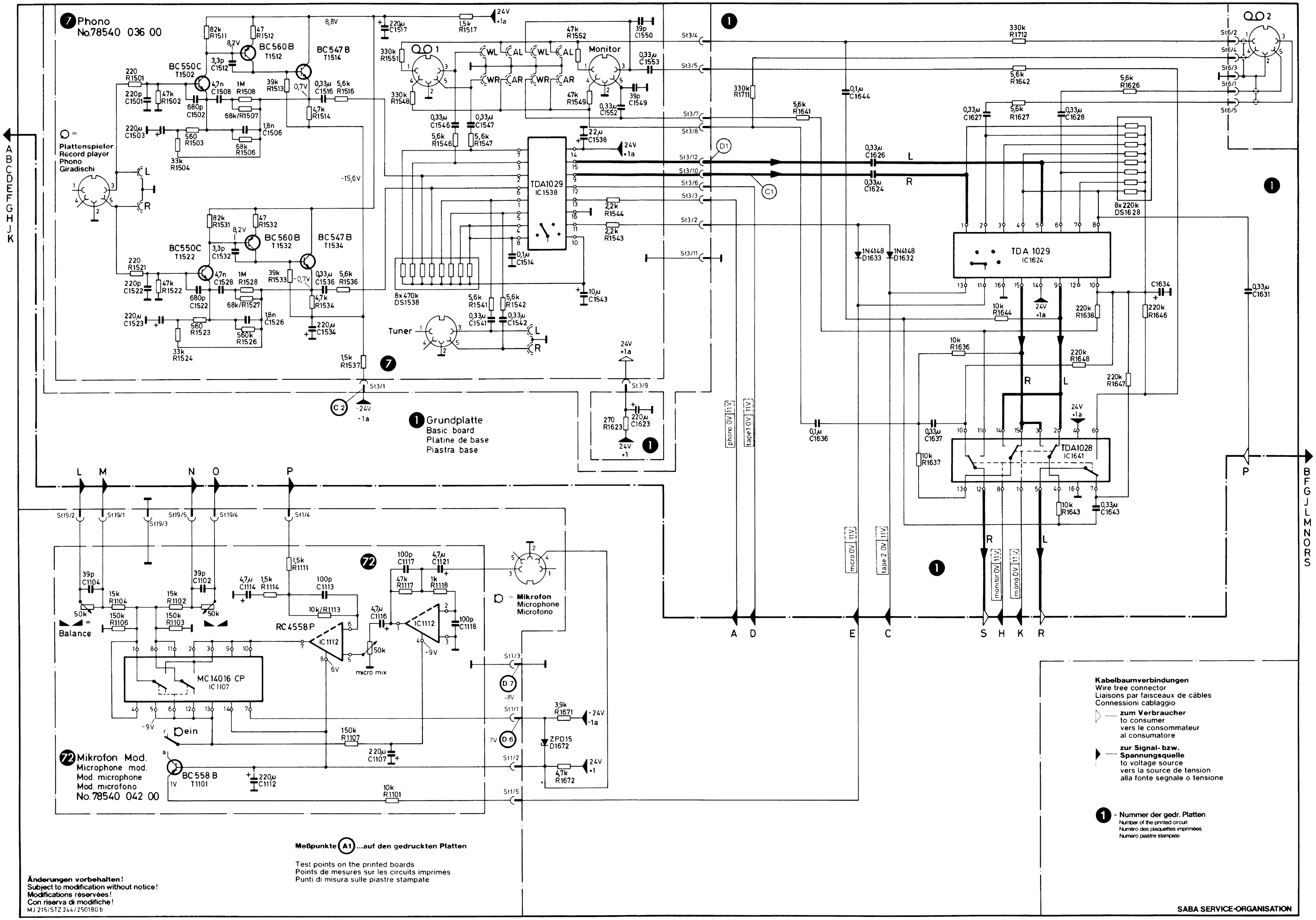
7 Phono
No.78540 036 00
BC 550C T1502
BC 560B T1512
BC 547B T1514
BC 550C T1522
BC 560B T1532
BC 547B T1534
Plattenspieler
Record player
Phono
Giradischi
Tuner
Monitor
TDA1029
IC1538
8x470k DS1538
8x220k DS1628
TDA 1029
IC1624
TDA1028
IC1641
1 Grundplatte
Basic board
Platine de base
Piastra base
Balance
MC14016 CP
IC1107
RC4558P
IC1112
micro mix
Mikrofon
Microphone
Microfono
72 Mikrofon Mod.
Microphone mod.
Mod. microphone
Mod. microfono
No.78540 042 00
BC 558 B
T1101
Meßpunkte (A1) ...auf den gedruckten Platten
Test points on the printed boards
Points de mesures sur les circuits imprimés
Punti di misura sulle piastre stampate
Änderungen vorbehalten!
Subject to modification without notice!
Modifications réservées!
Con riserva di modifiche!
MJ 215/STZ 244/250180 b
Kabelbaumverbindungen
Wire tree connector
Liaisons par faisceaux de câbles
Connessioni cablaggio
zum Verbraucher
to consumer
vers le consommateur
al consumatore
zur Signal- bzw. Spannungsquelle
to voltage source
vers la source de tension
alla fonte segnale o tensione
1 = Nummer der gedr. Platten
Number of the printed circuit
Numéro des plaquettes imprimées
Numero piastre stampate
SABA SERVICE-ORGANISATION

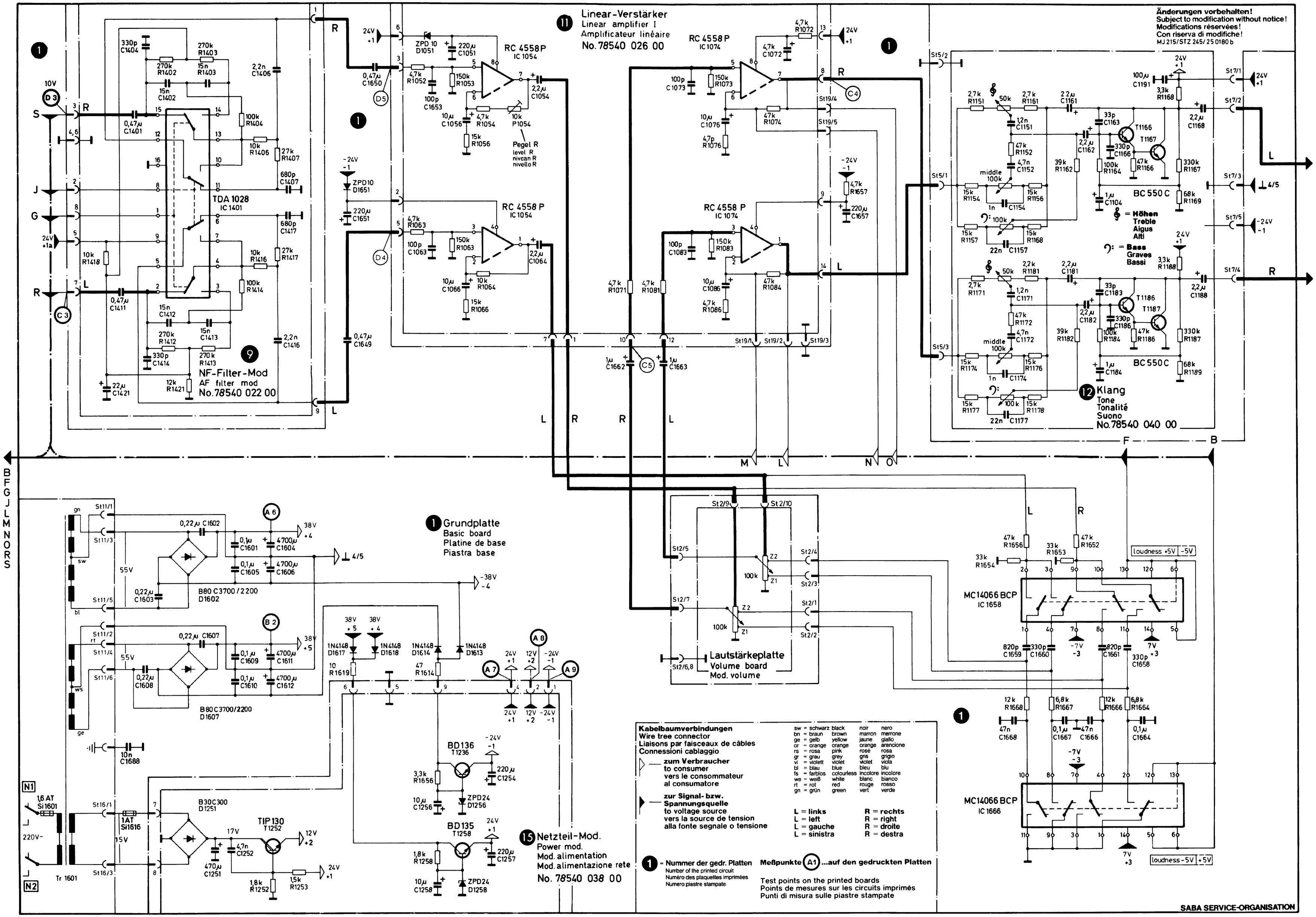
Änderungen vorbehalten!
Subject to modification without notice!
Modifications réservées!
Con riserva di modifiche!
MJ 215/STZ 245/25 0180 b
11 Linear-Verstärker
Linear amplifier I
Amplificateur linéaire
No. 78540 026 00
9 NF-Filter-Mod
AF filter mod
No. 78540 022 00
12 Klang
Tone
Tonalité
Suono
No. 78540 040 00
TDA 1028
IC 1401
RC 4558 P
IC 1054
IC 1074
BC 550 C
= Höhen
Treble
Algus
Alti
= Bass
Graves
Bassi
Pegel R
level R
nivcan R
nivello R
1 Grundplatte
Basic board
Platine de base
Piastra base
B80 C3700 / 2200
D1602
D1607
B30C300
D1251
TIP 130
T1252
BD136
T1236
BD135
T1258
15 Netzteil-Mod.
Power mod.
Mod. alimentation
Mod. alimentazione rete
No. 78540 038 00
Lautstärkeplatte
Volume board
Mod. volume
MC14066 BCP
IC 1658
IC 1666
loudness +5V -5V
loudness -5V +5V
220V~
Kabelbaumverbindungen
Wire tree connector
Liaisons par faisceaux de câbles
Connessioni cablaggio
zum Verbraucher
to consumer
vers le consommateur
al consumatore
zur Signal- bzw. Spannungsquelle
to voltage source
vers la source de tension
alla fonte segnale o tensione
sw = schwarz black noir nero
bn = braun brown marron marrone
ge = gelb yellow jaune giallo
or = orange orange orange arancione
rs = rosa pink rosé rosa
gr = grau grey gris grigio
vi = violett violet violet viola
bl = blau blue bleu blu
fs = farblos colourless incolore incolore
we = weiß white blanc bianco
rt = rot red rouge rosso
gn = grün green vert verde
L = links
L = left
L = gauche
L = sinistra
R = rechts
R = right
R = droite
R = destra
1 = Nummer der gedr. Platten
Number of the printed circuit
Numéro des plaquettes imprimées
Numero piastre stampate
Meßpunkte A1 ...auf den gedruckten Platten
Test points on the printed boards
Points de mesures sur les circuits imprimés
Punti di misura sulle piastre stampate
SABA SERVICE-ORGANISATION

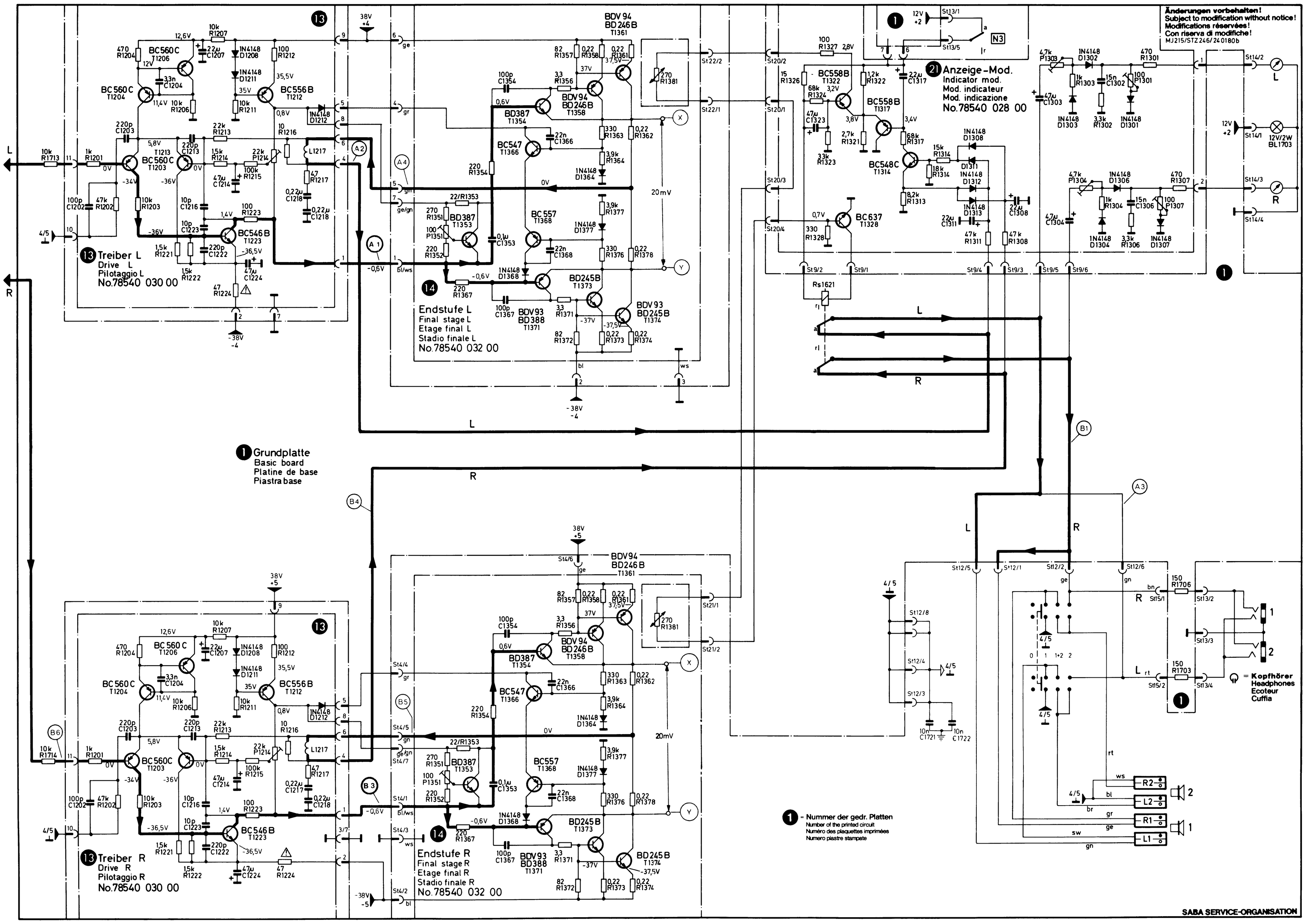
Änderungen vorbehalten!
Subject to modification without notice!
Modifications réservées!
Con riserva di modifiche!
MJ215/STZ246/240180b
13 Treiber L
Drive L
Pilotaggio L
No.78540 030 00
14 Endstufe L
Final stage L
Etage final L
Stadio finale L
No.78540 032 00
1 Grundplatte
Basic board
Platine de base
Piastra base
21 Anzeige-Mod.
Indicator mod.
Mod. indicateur
Mod. indicazione
No.78540 028 00
13 Treiber R
Drive R
Pilotaggio R
No.78540 030 00
14 Endstufe R
Final stage R
Etage final R
Stadio finale R
No.78540 032 00
1 = Nummer der gedr. Platten
Number of the printed circuit
Numéro des plaquettes imprimées
Numero piastre stampate
= Kopfhörer
Headphones
Ecoteur
Cuffia
SABA SERVICE-ORGANISATION

❶ **Grundplatte***, Basic board*, Platine de base*, Piastra base*

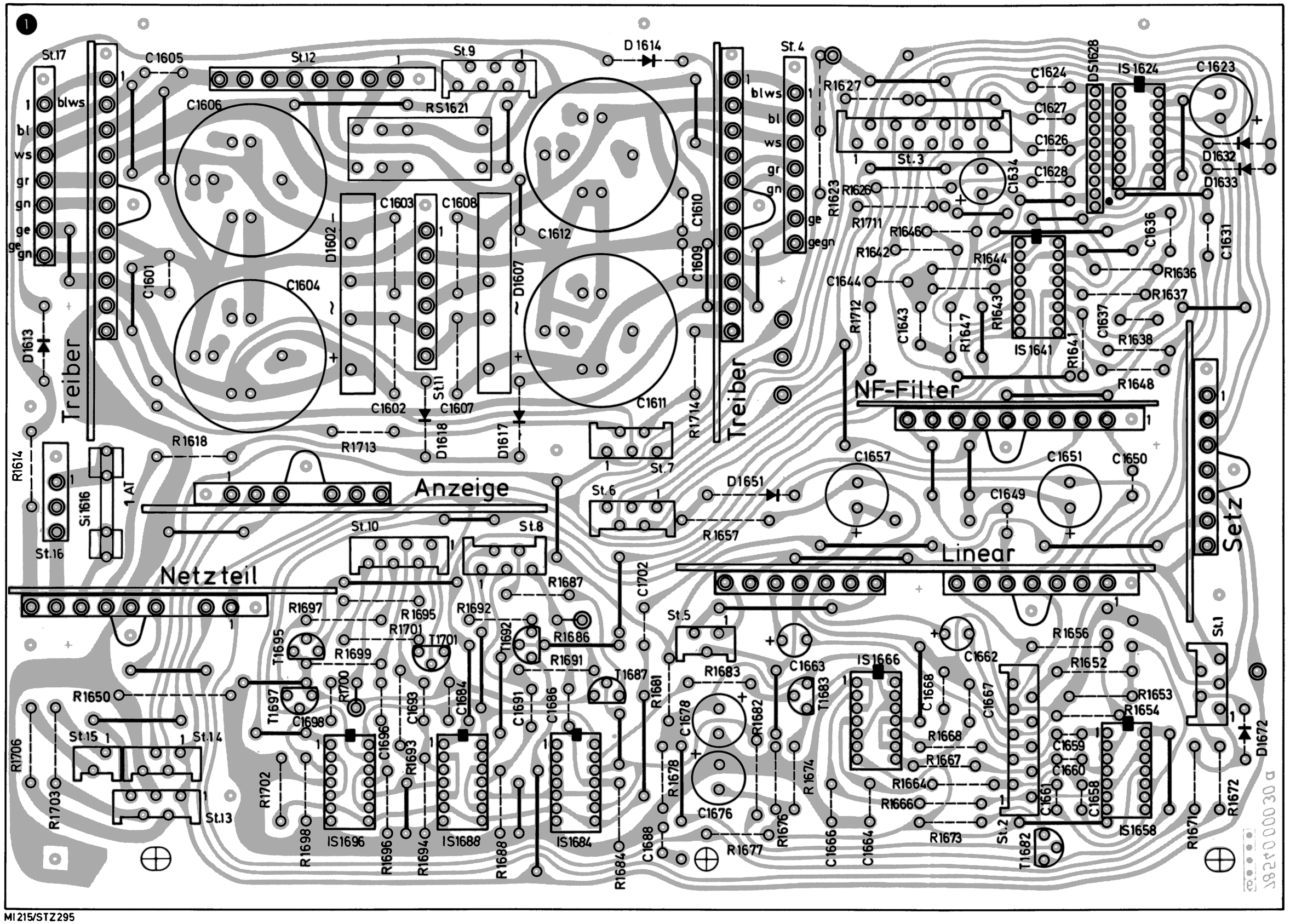

⓫ **Linear-Verstärker*** Nr. 78540 026 00
Linear amplifier*
Amplificateur linéaire*

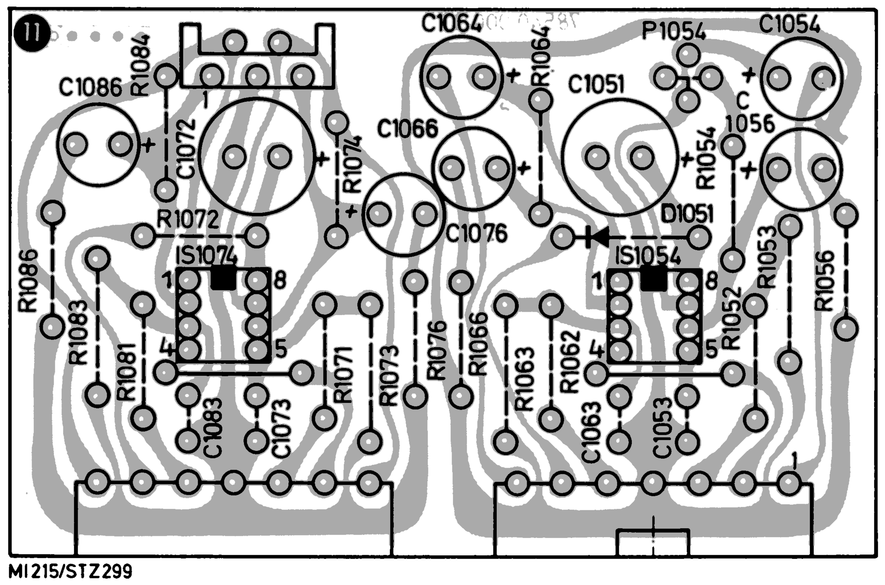

⓭ **Treiber*** Nr. 78540 030 00
Drive*
Pilotaggio*

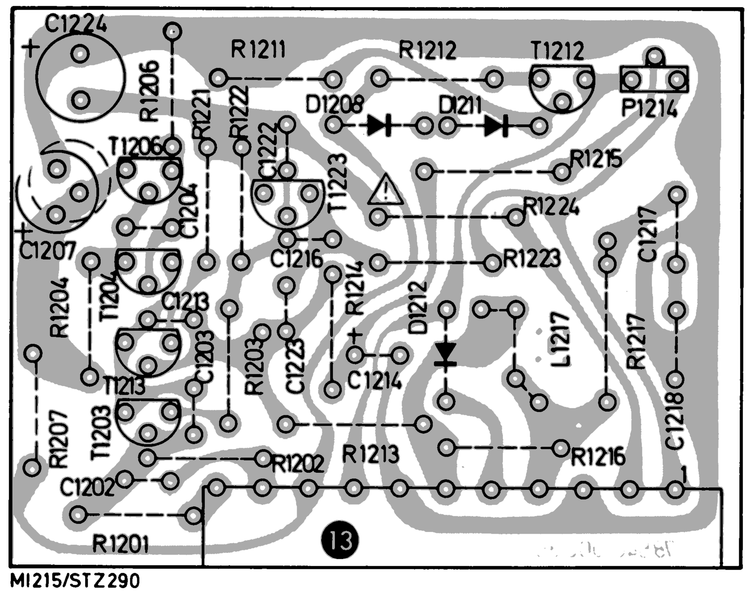

⓯ **Netzteil-Mod.*** Nr. 78540 038 00
Power mod.*
Mod. alimentation*
Mod. alimentazione rete*

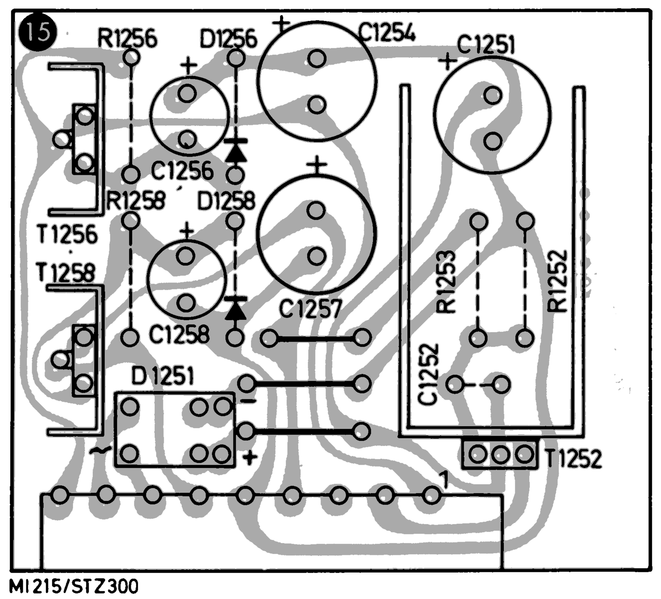

⓫ **Tastenplatte***, Push button board*, Platine de touches*, Piastra tastiera*
Nr. 78540 034 00

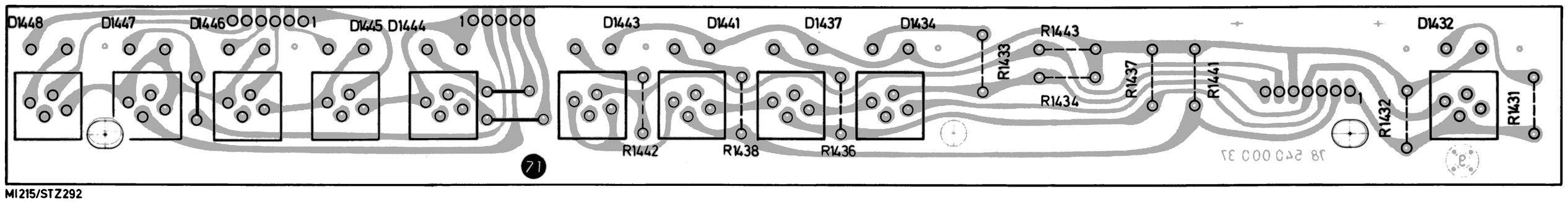

*Bestückungsseite, *top view, *coté composants, *lato componenti

❼ Phono*

Nr. 78540 036 00

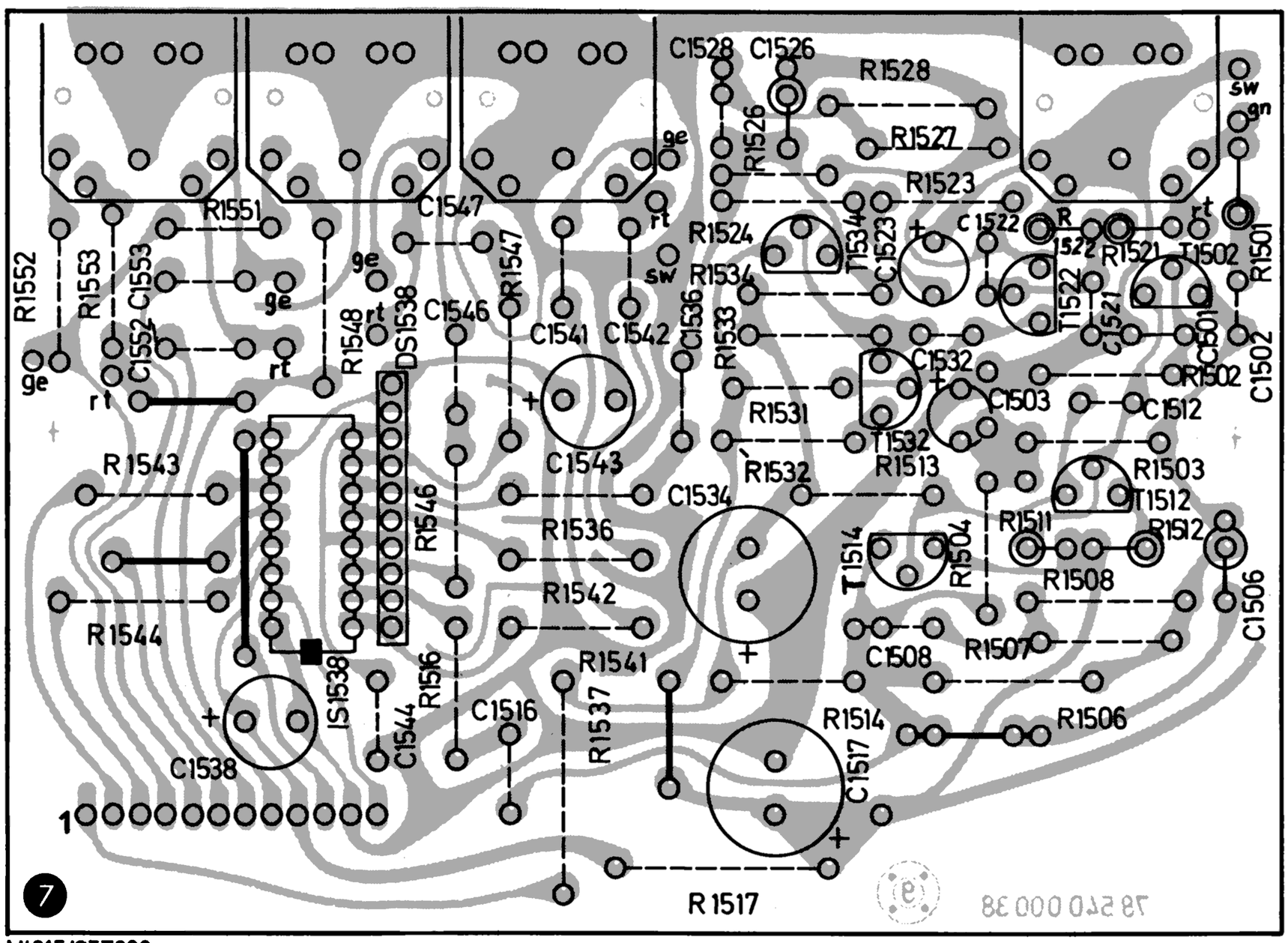

MI215/STZ293

㉑ Anzeige-Modul*

Indicator mod.*
Mod. indicateur*
Mod. indicazione*

Nr. 78540 028 00

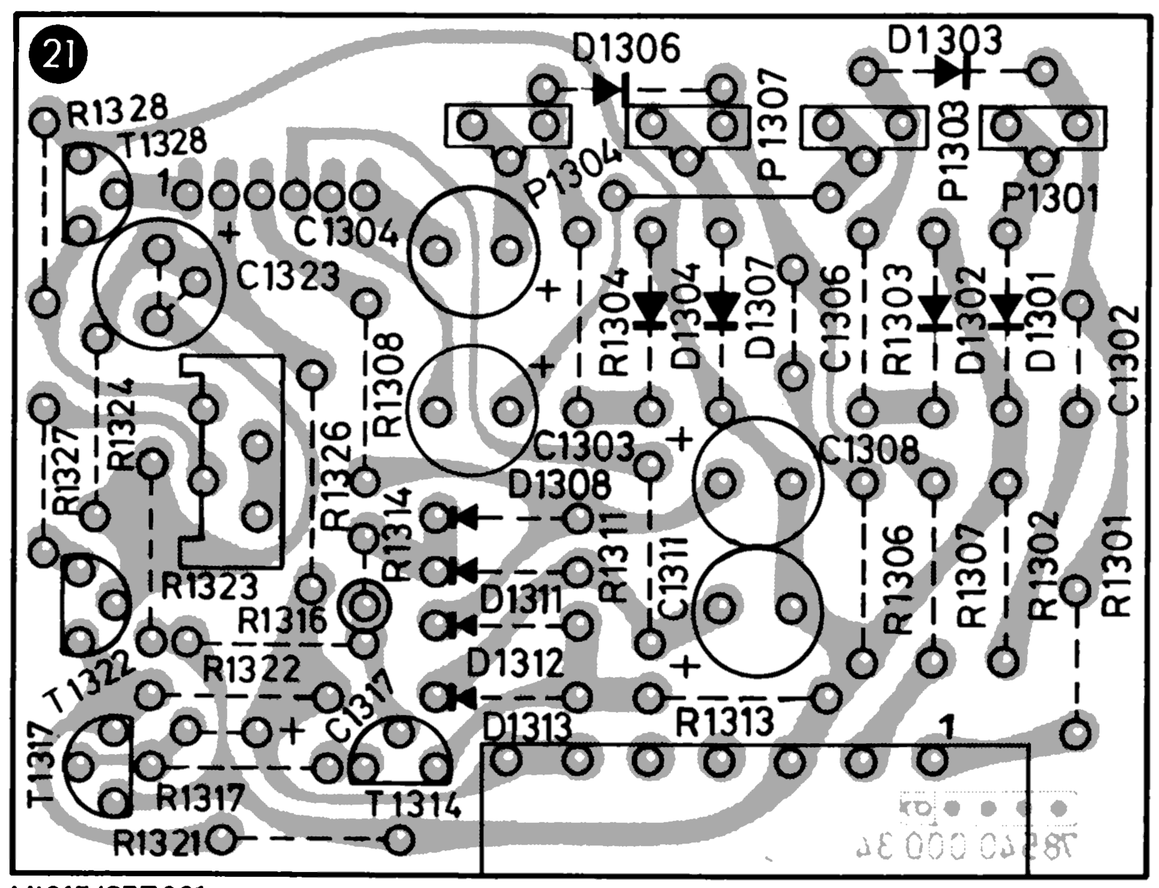

MI215/STZ301

⑫ Mikrofon Modul*

Microphone mod.*
Mod. microphone*
Mod. microfono*

Nr. 78540 042 00

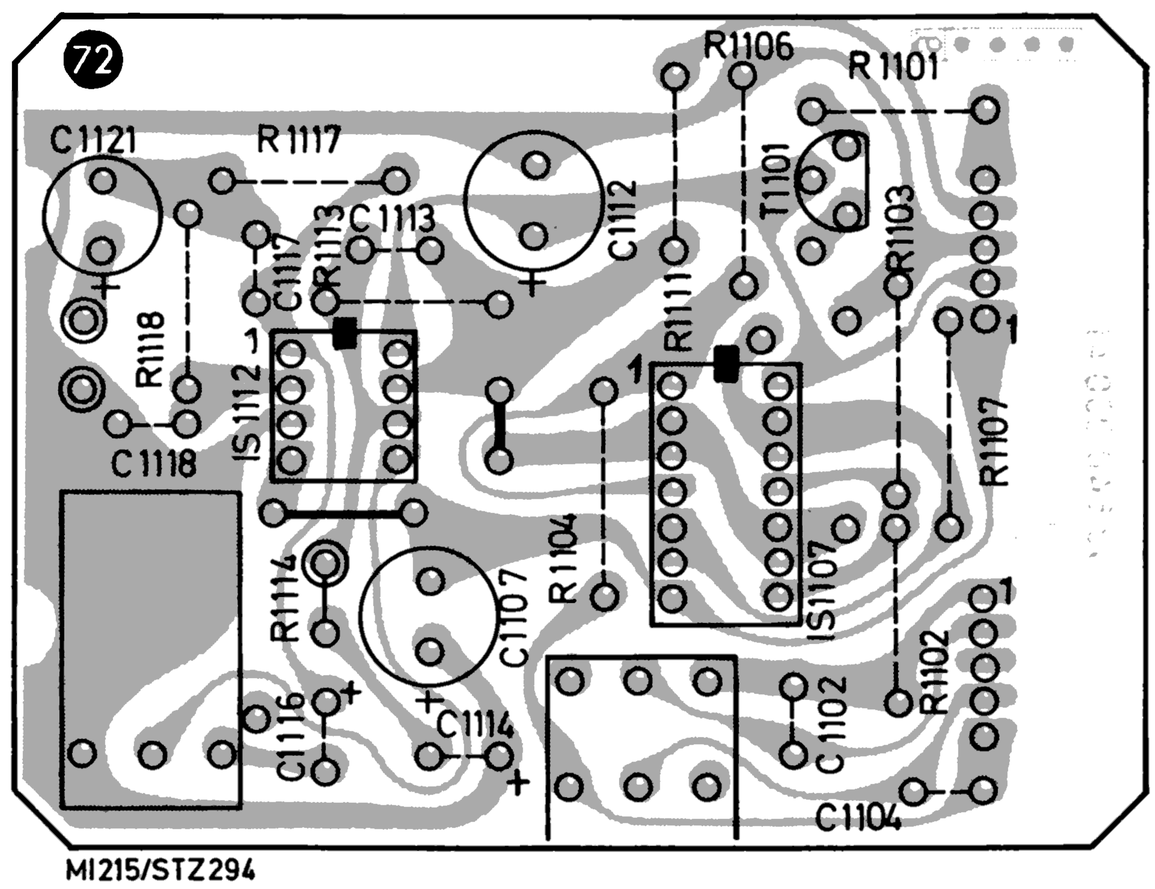

MI215/STZ294

❼ Phono*

Nr. 78540 036 00

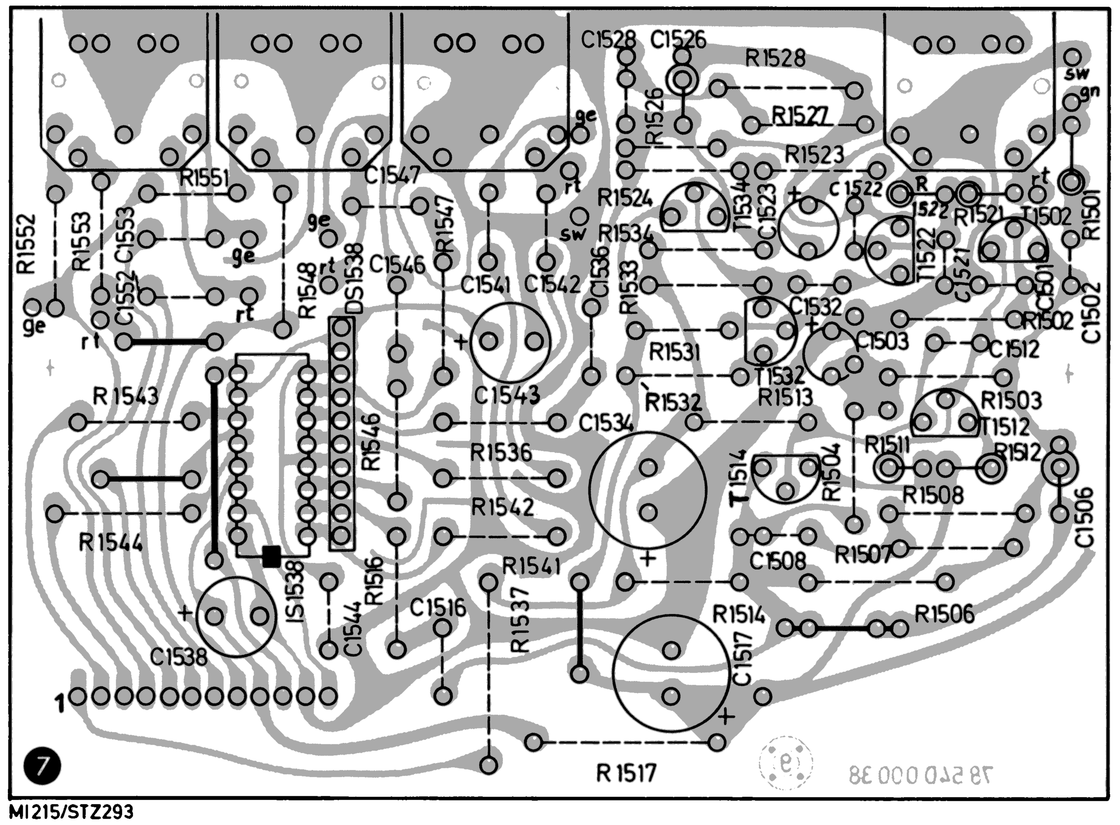

❾ NF-Filter-Mod.*

AF filter mod.*

No. 78540 022 00

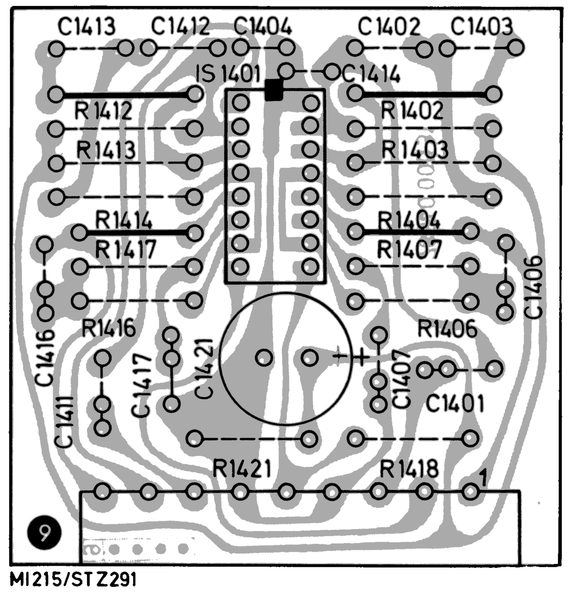

⓪ Setz-Mod.*

Encoder module*
mod. de transfo. des impulsions*
modulo transformatore impulsi*

No. 78540 024 00

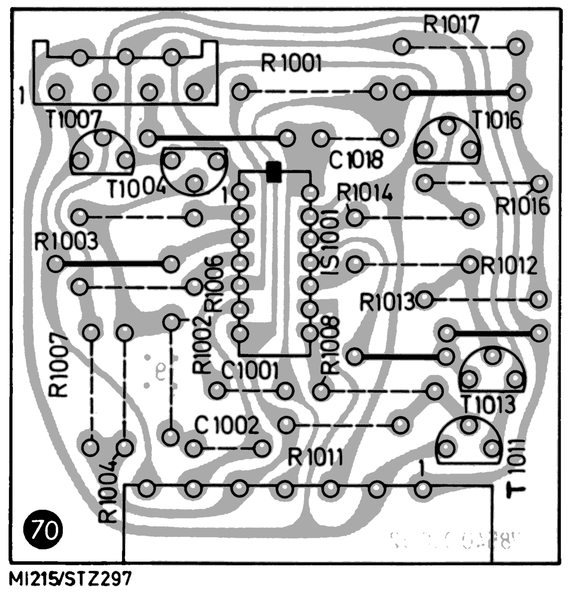

㉑ Anzeige-Modul*

Indicator mod.*
Mod. indicateur*
Mod. indicazione*

Nr. 78540 028 00

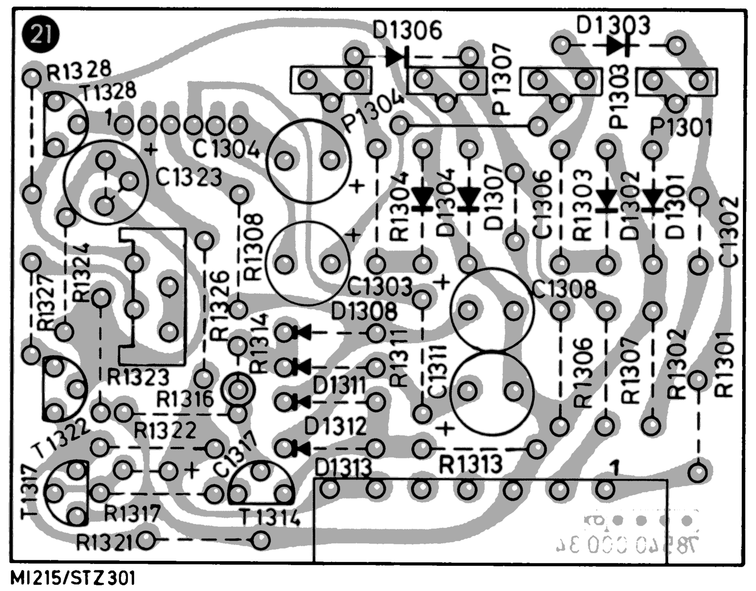

⑫ Klang*

Tone*
Tonalité*
Suono*

Nr. 78540 040 00

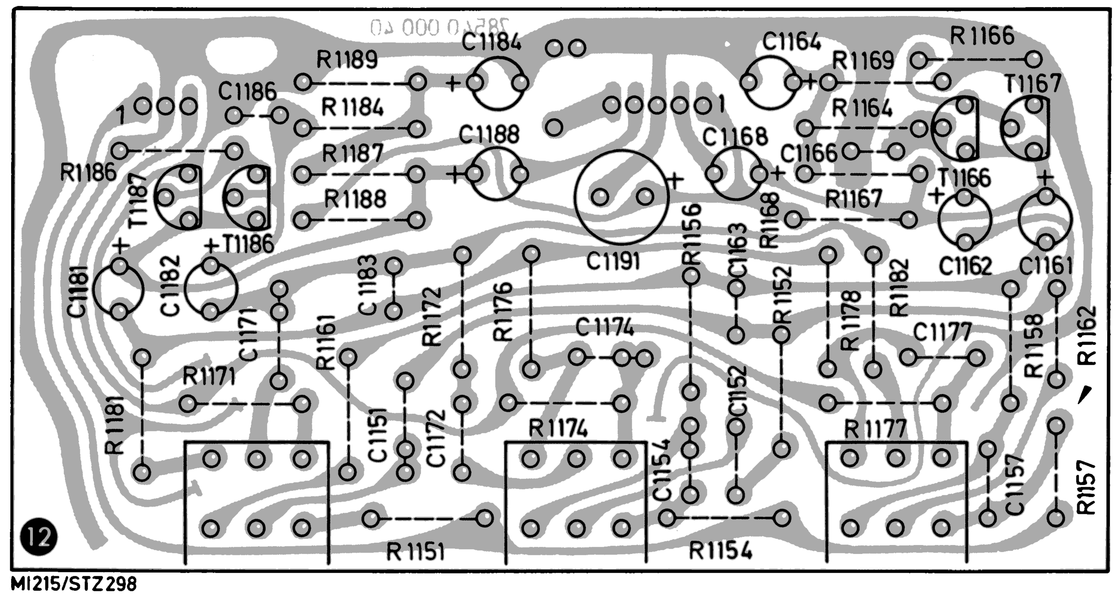

⓬ Mikrofon Modul*

Microphone mod.*
Mod. microphone*
Mod. microfono*

Nr. 78540 042 00

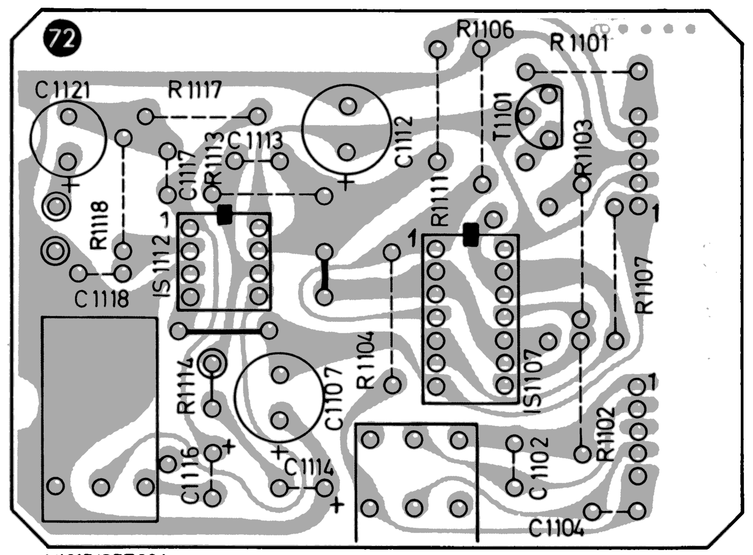

⓮ Endstufe*

Final stage*
Etage final*
Stadio finale*

Nr. 78540 032 00

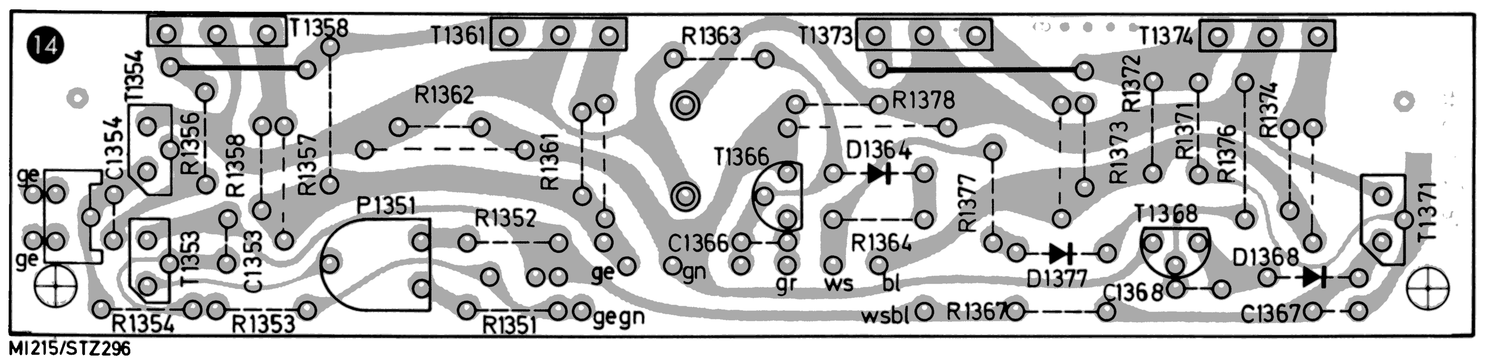

*Bestückungsseite, *top view, *coté composants, *lato componenti

❾ NF-Filter-Mod.*
AF filter mod.*

No. 78540 022 00

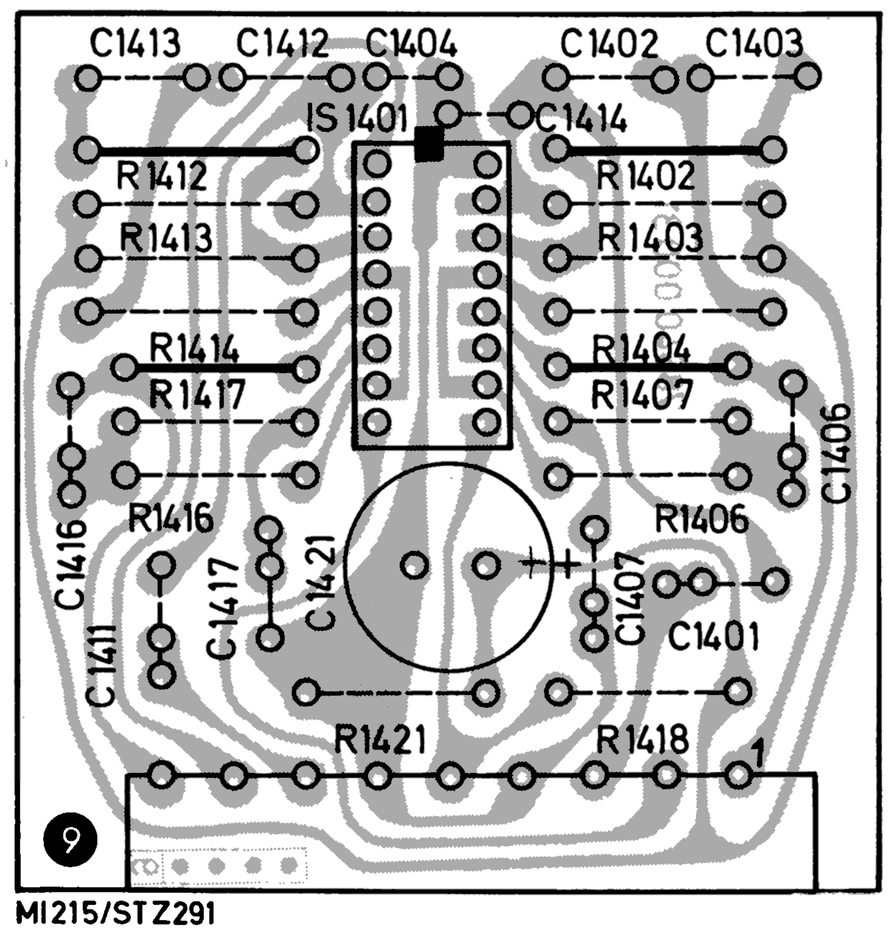

MI215/STZ291

⑦⓪ Setz-Mod.*
Encoder module*
mod. de transfo. des impulsions*
modulo transformatore impulsi*

No. 78540 024 00

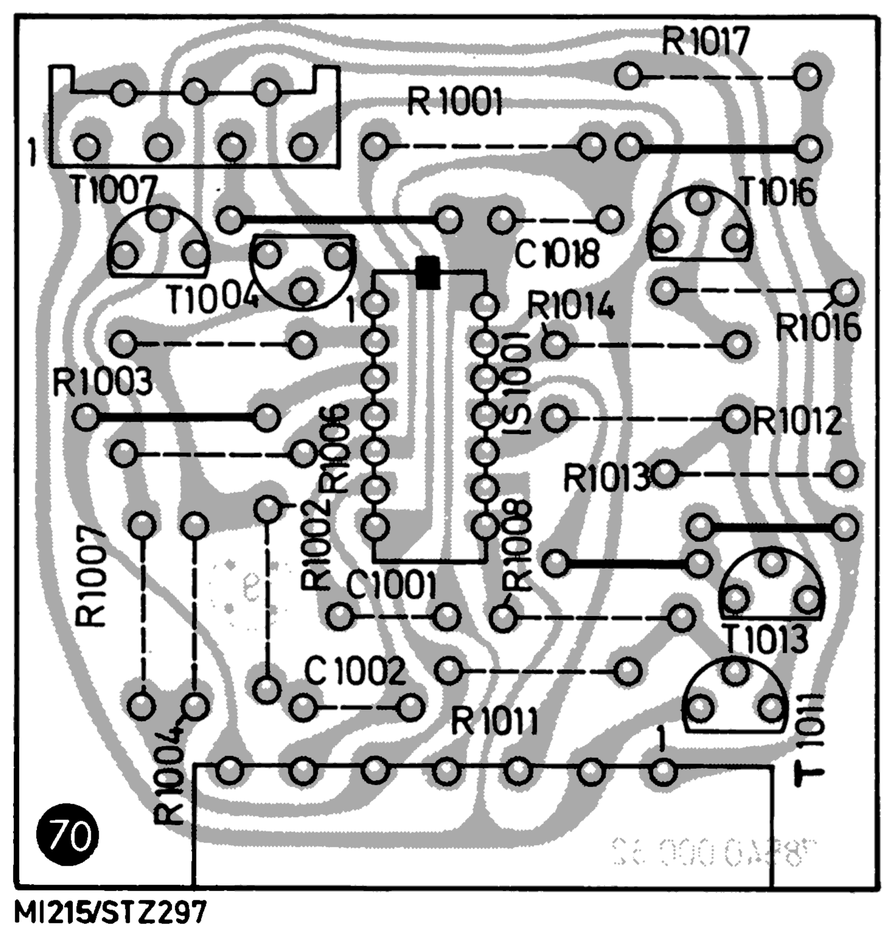

MI215/STZ297

⑫ Klang*
Tone*
Tonalité*
Suono*

Nr. 78540 040 00

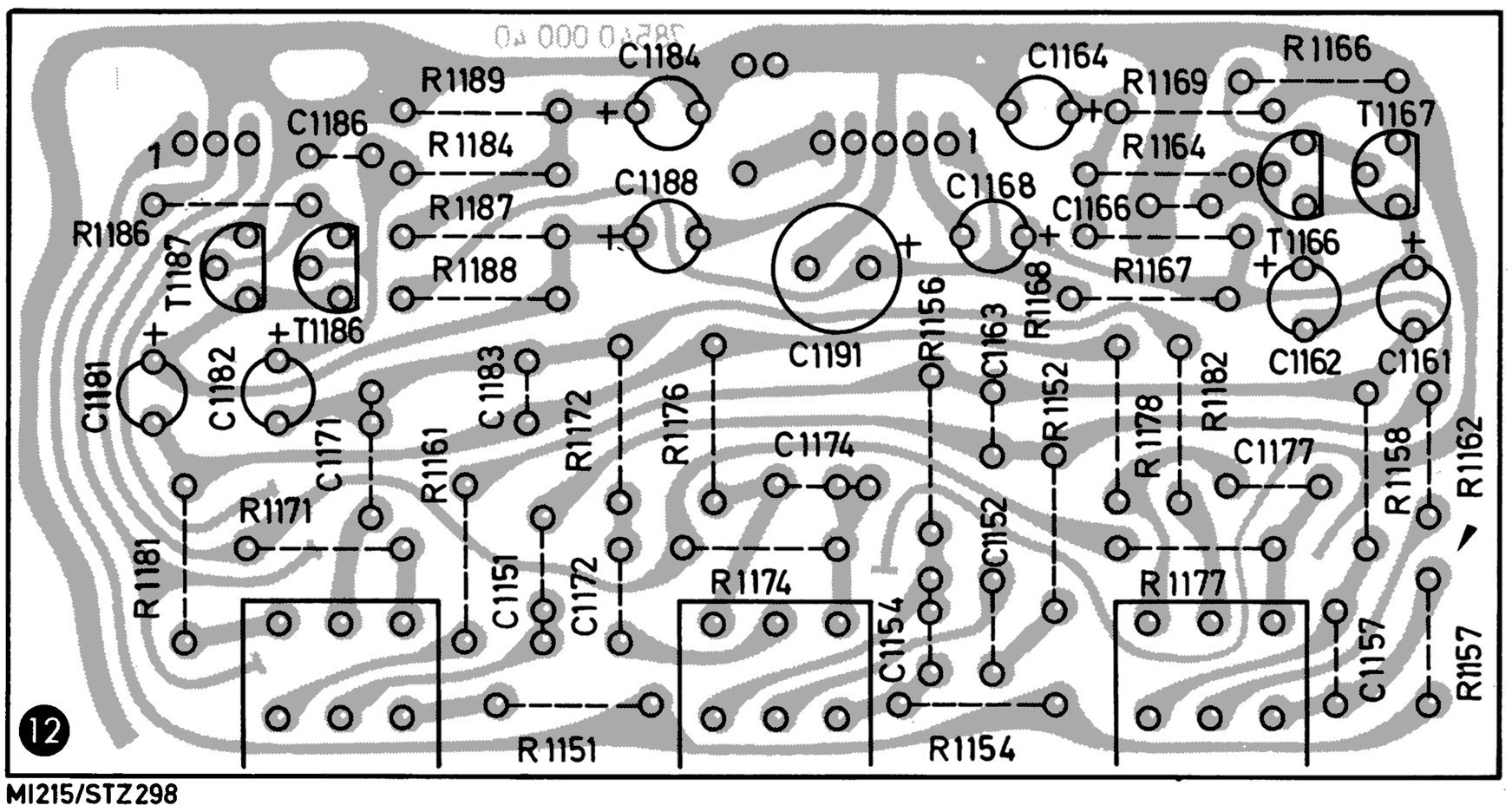

MI215/STZ298

⑭ Endstufe*
Final stage*
Etage final*
Stadio finale*

Nr. 78540 032 00

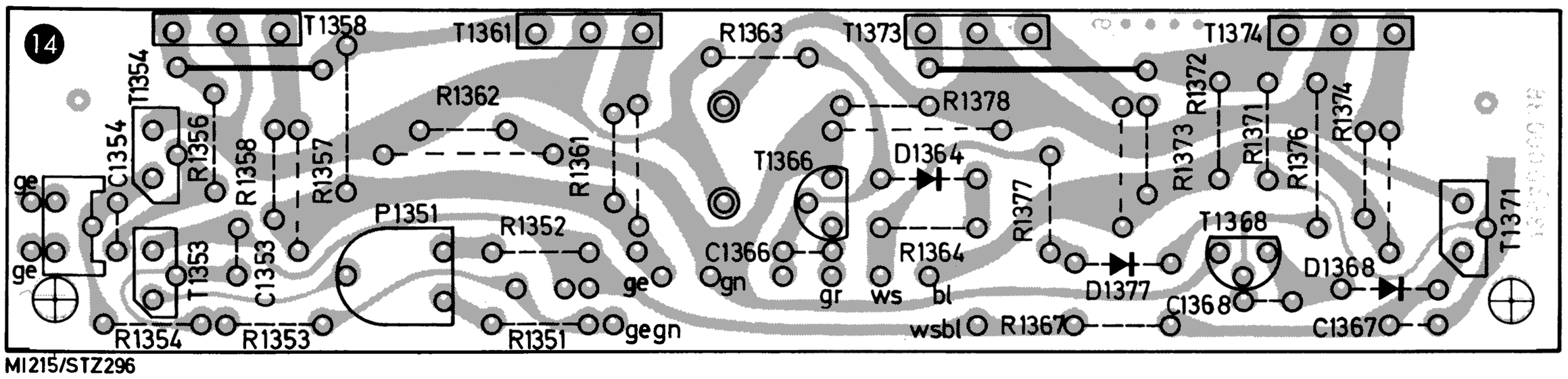

MI215/STZ296

* Bestückungsseite, * top view, * coté composants, * lato componenti