# SABA Service-Instruction

# R 191

# RX 144

## 4 Band Portable Receiver RX 144

Scan by Daniel Doll

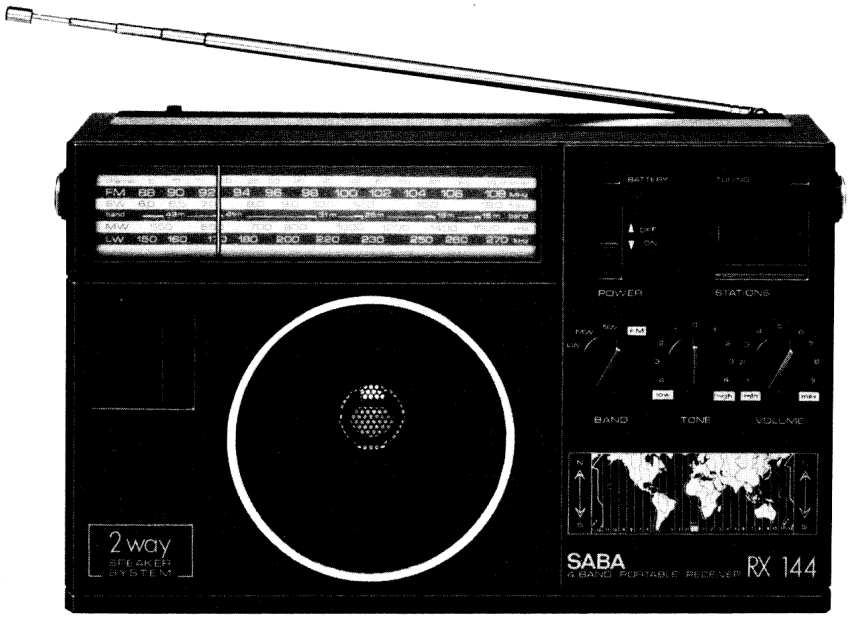


**Seillaufschema**
**Percorso cordina scala**
**Pulley Diagram**
**Schéma du câble**

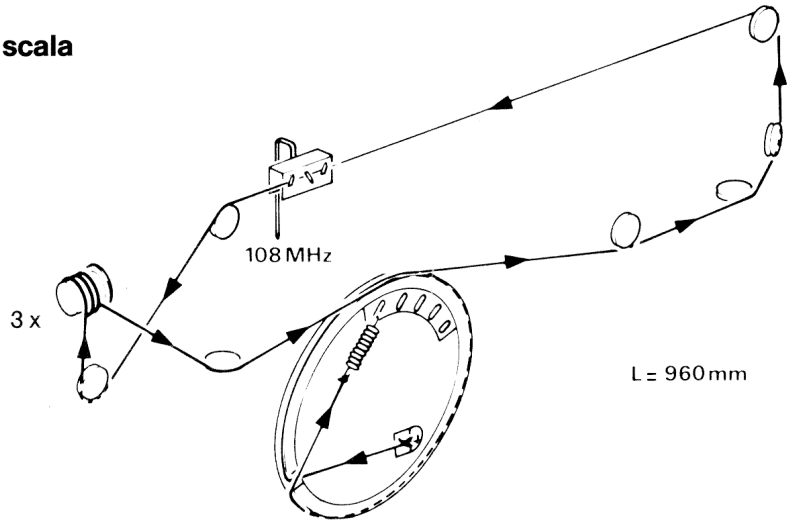


**Wichtige Hinweise**

Die Sicherheit des Gerätes muß nach einer Reparatur oder Überprüfung erhalten bleiben. Es dürfen deshalb keine konstruktiven Merkmale des Gerätes sicherheitsmindernd verändert werden (z. B. müssen Abdeckungen ordnungsgemäß angebracht sein).

Ersatzteile müssen hinsichtlich ihrer Daten und ihrer Merkmale dem getauschten Teil entsprechen, damit die Sicherheit des Gerätes nicht vermindert wird. Verwenden Sie deshalb nur Original-Ersatzteile.

**Important note**

The unit must remain safe after repair or checking. Therefore, no design features of the unit may be altered which would result in a reduction of safety (e.g. covers must be properly replaced).

With regards to their data and technical features, spare parts must correspond with the replaced part, so as not to reduce the safety of the unit. Therefore, only use original spare parts.

**Avvisi importanti**

La sicurezza dell'apparecchio deve rimanere conservata anche dopo una riparazione o un controllo. Perciò non è permesso di variare connotati costruttivi dell'apparecchio in modo che non garantiscono la sicurezza originaria (p. es. gli schemi di protezione devono essere fissati a regola d'arte).

I pezzi di ricambio devono corrispondere al pezzo da sostituire nei loro dati e nei loro connotati per garantire la stessa sicurezza dell'apparecchio. Usate perciò solo ricambi originali SABA.

**Recommandations importantes**

L'appareil doit remplir les mêmes conditions de sécurité après une réparation ou une révision. Aucune caracteristique de construction de l'appareil ne doit donc être modifiée de telle sorte que la sécurité de l'appareil en soit diminuée (par ex., les couvercles doivent être remis en place correctement).

Les caractéristiques et les propriétés des pièces de rechange doivent coincider avec celles de la pièce qui est remplacée afin de ne pas réduire la sécurité de l'appareil. N'utilisez donc que des pièces de rechange d'origine.

STZ653/240184

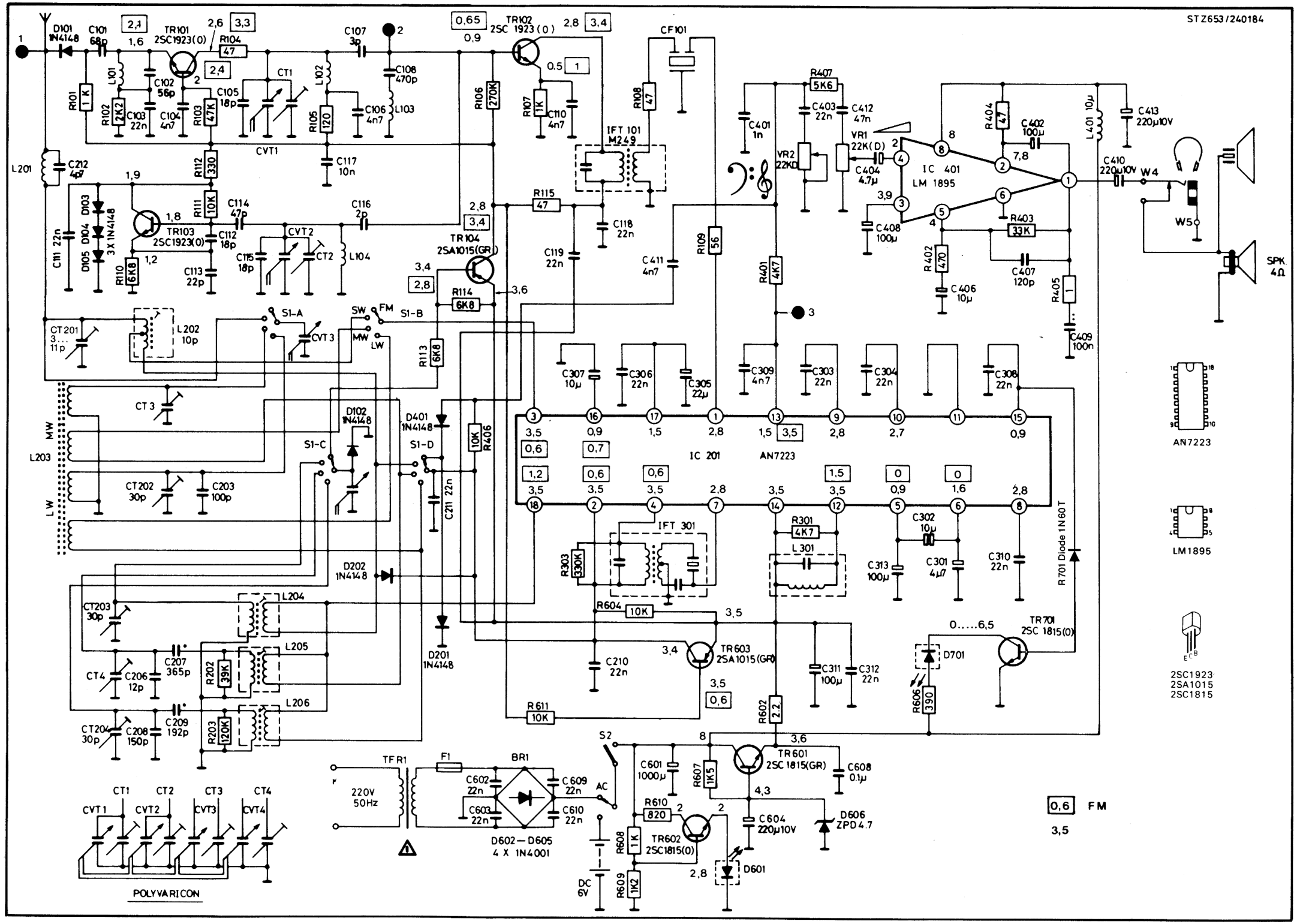

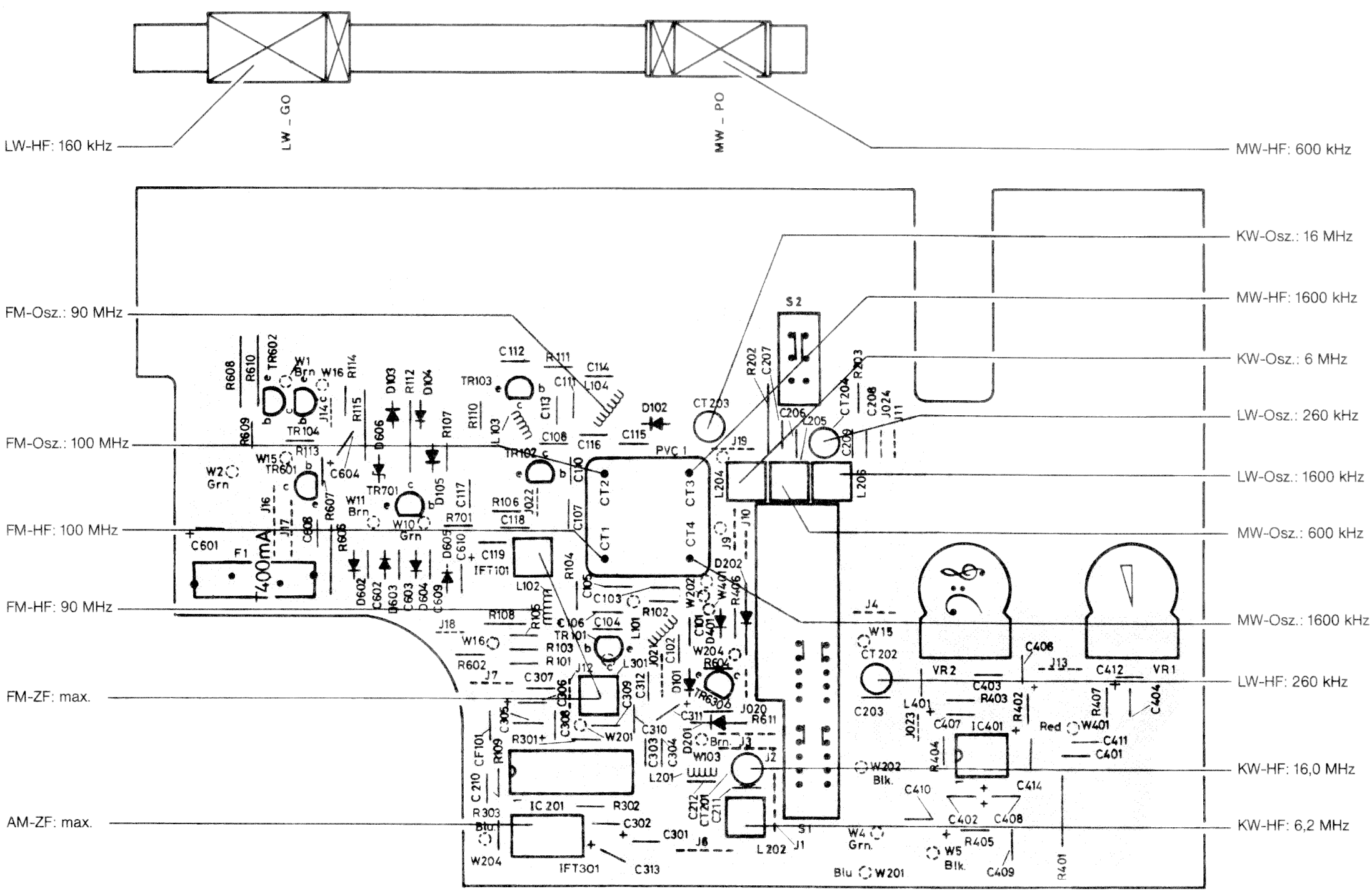
LW_GO
MW_PO
LW-HF: 160 kHz
MW-HF: 600 kHz
KW-Osz.: 16 MHz
MW-HF: 1600 kHz
KW-Osz.: 6 MHz
LW-Osz.: 260 kHz
LW-Osz.: 1600 kHz
MW-Osz.: 600 kHz
MW-Osz.: 1600 kHz
LW-HF: 260 kHz
KW-HF: 16,0 MHz
KW-HF: 6,2 MHz
FM-Osz.: 90 MHz
FM-Osz.: 100 MHz
FM-HF: 100 MHz
FM-HF: 90 MHz
FM-ZF: max.
AM-ZF: max.
T400mA
PVC 1
IFT101
IFT301
IC 201
IC401
VR1
VR2
S1
S2