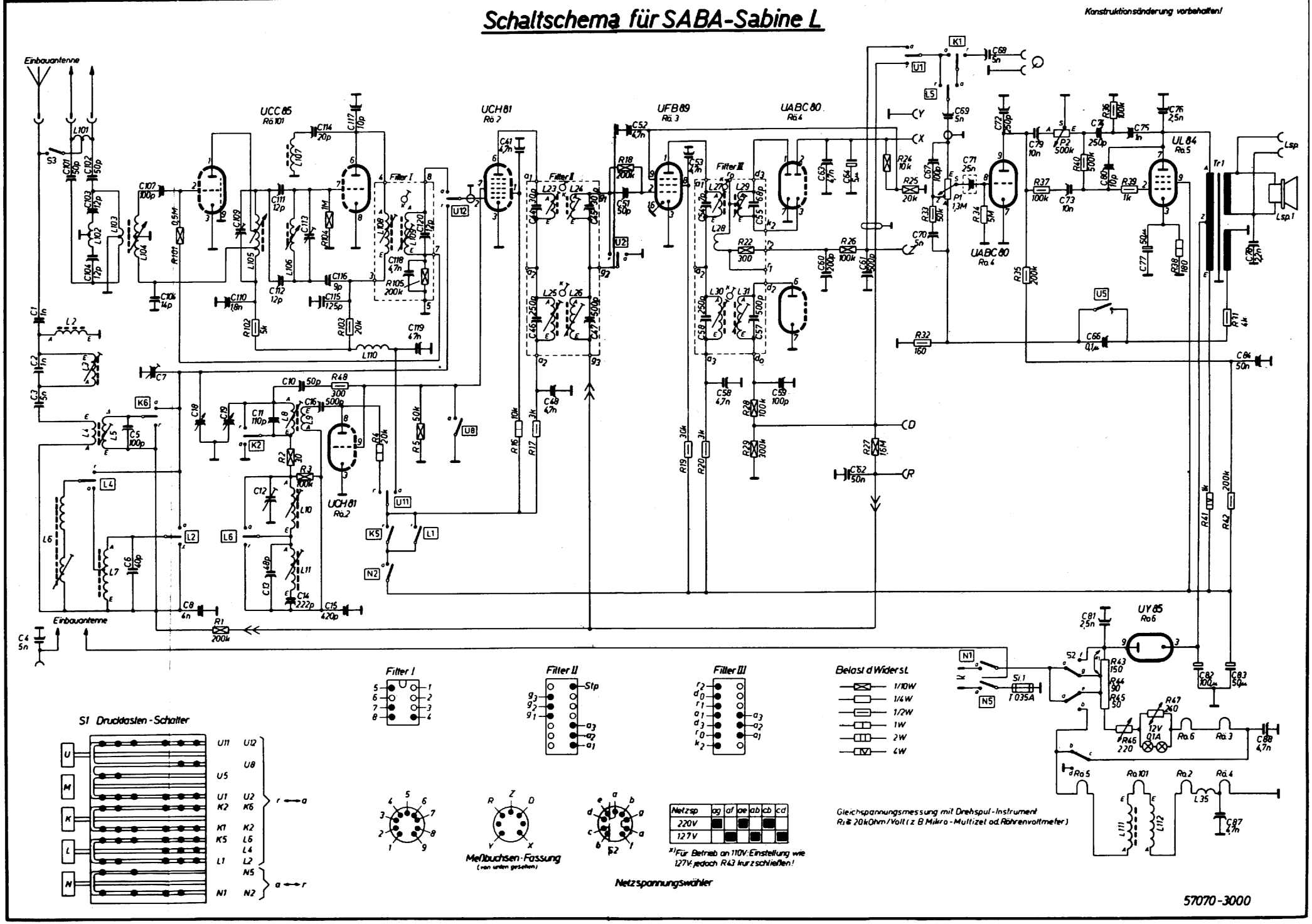

SABA ITALIA - Mod. Sabine. Apparecchio AM/FM a quattro gamme d'onda: lunghe, medie, corte e ultracorte (FM). Medie frequenze a 460 kc/s e a 6,75 Mc/s. Potenza d'uscita indistorta 3 watt.