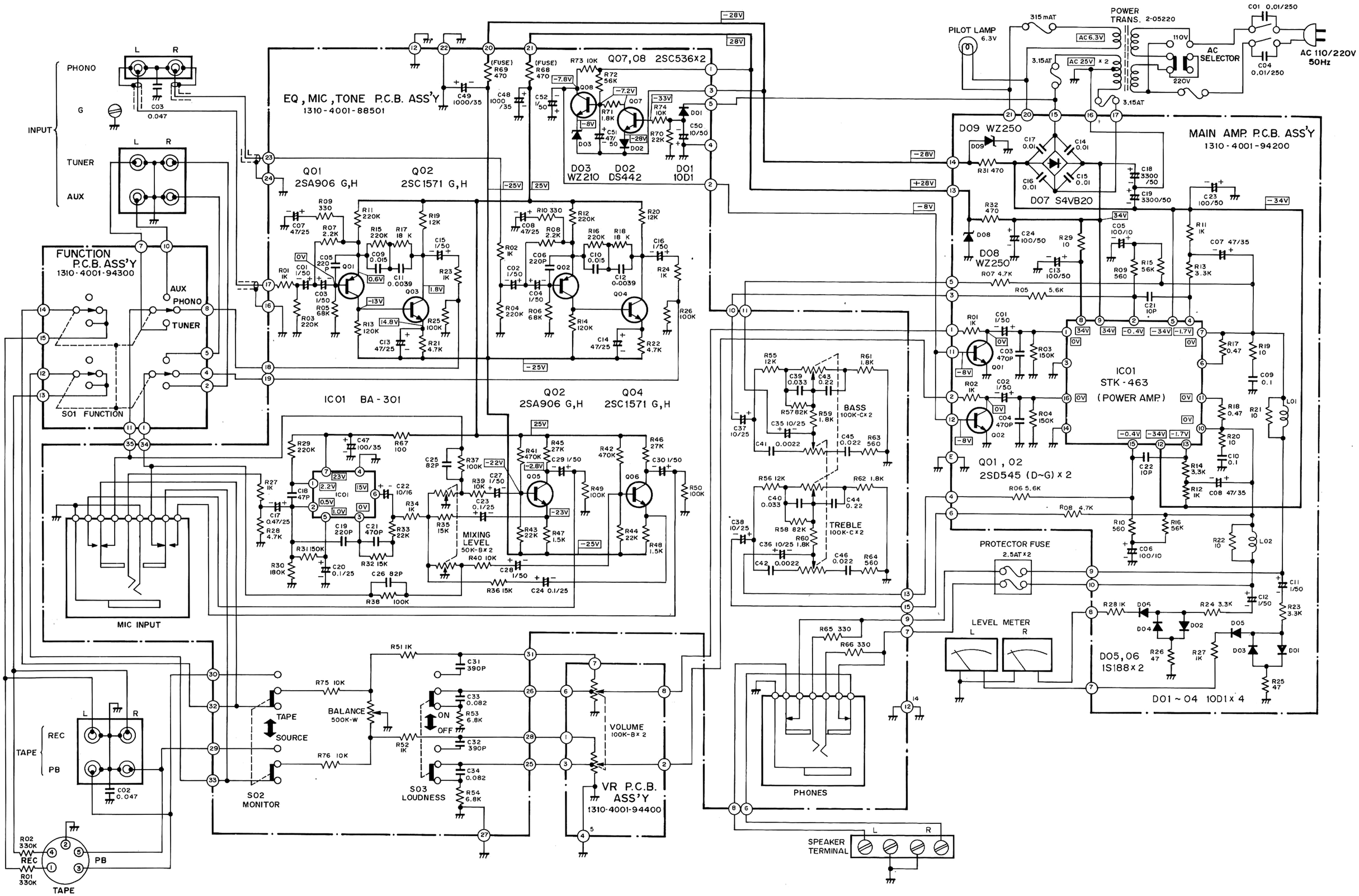SCHEMATIC DIAGRAM / SCHALTBILD / SCHÉMA / SCHEMATISCH DIAGRAM / SCHEMATISKT DIAGRAM