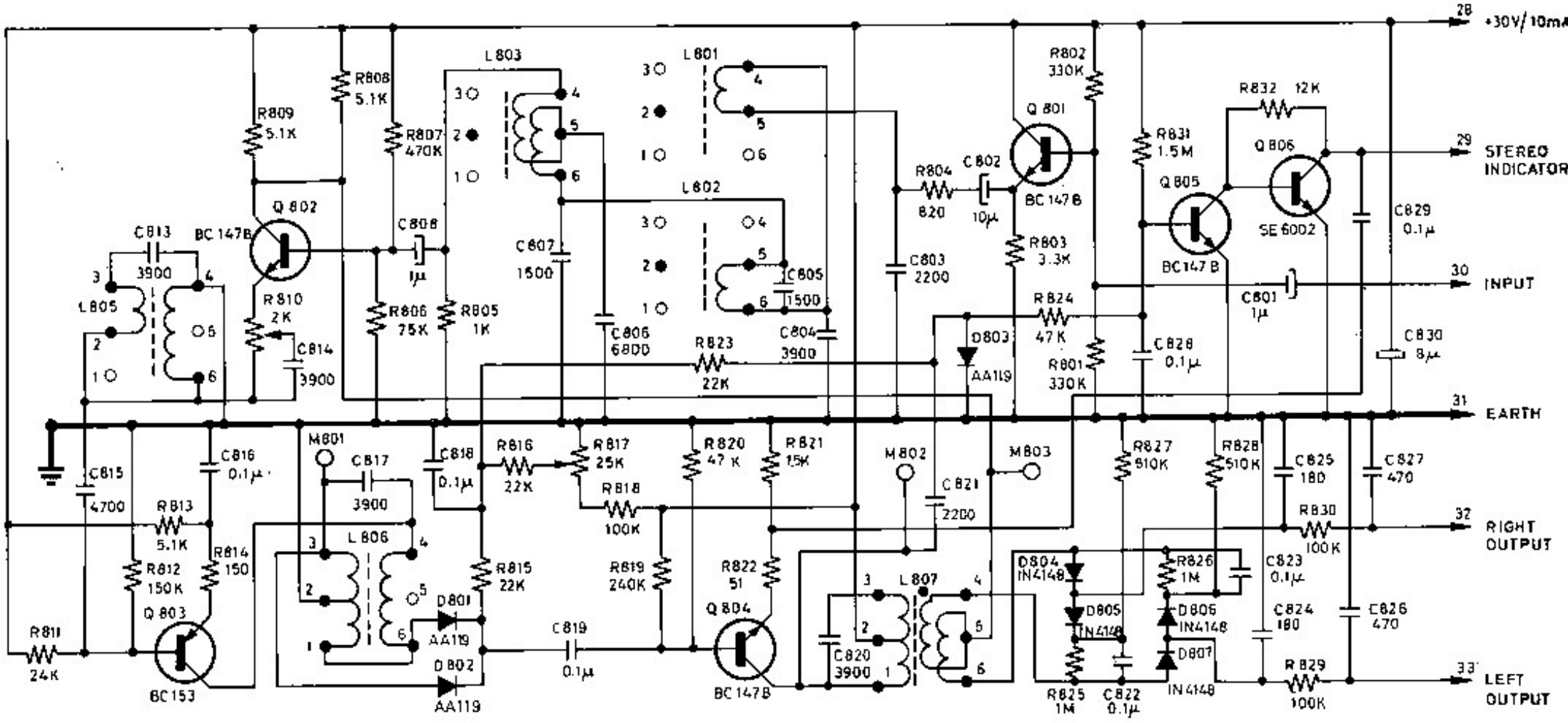

Wiring diagram.

Stereo Decoder mod. 3 EU.